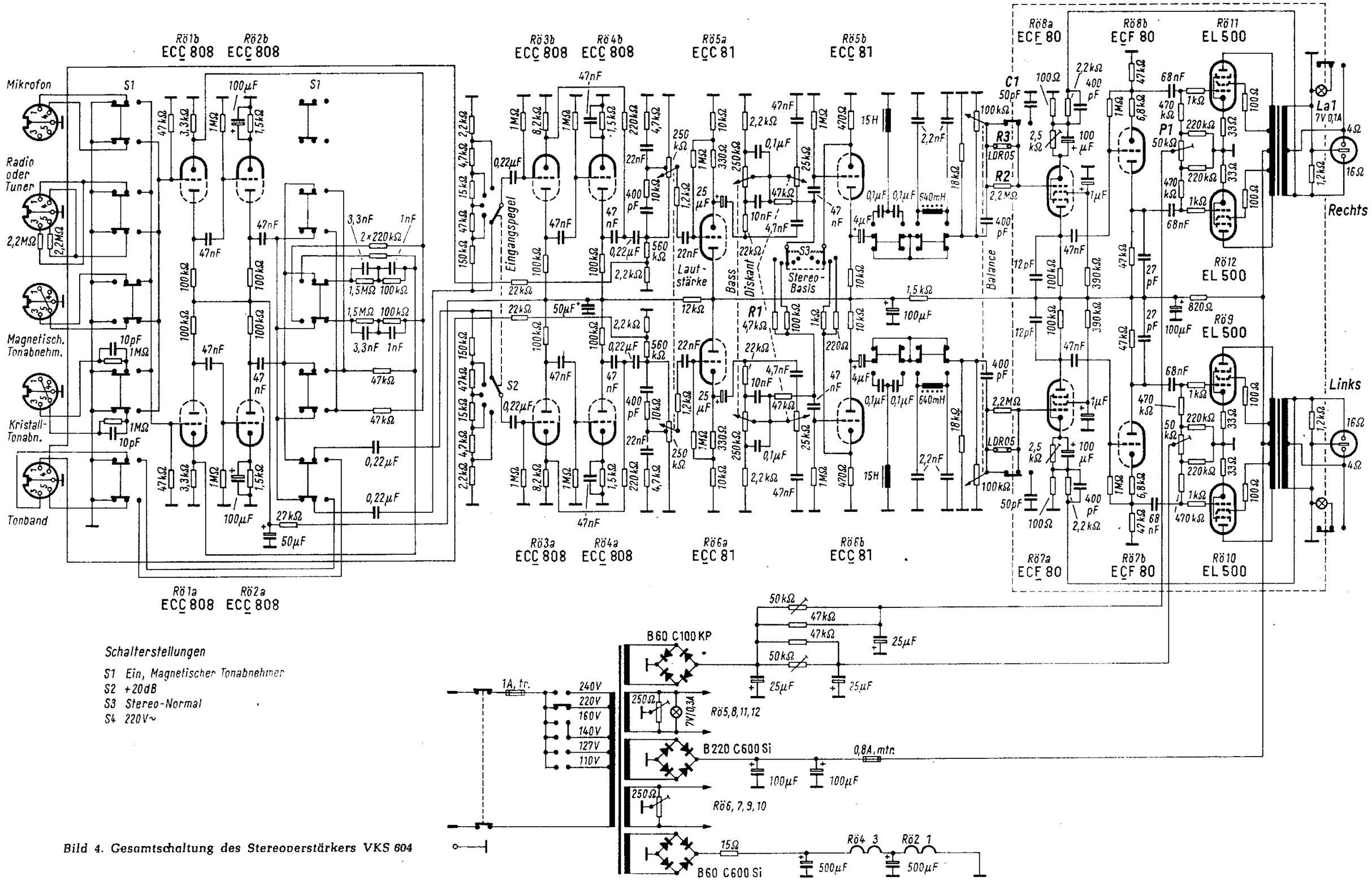

Schalterstellungen

S1 Ein, Magnetischer Tonabnehmer
S2 +20dB
S3 Stereo-Normal
S4 220V~

Bild 4. Gesamtschaltung des Stereoverstärkers VKS 604