Telefunken Ela A 1130 (10-Watt-Omnibusanlage)

Telefunken Ela A 1135 (6-Watt-Omnibusanlage)

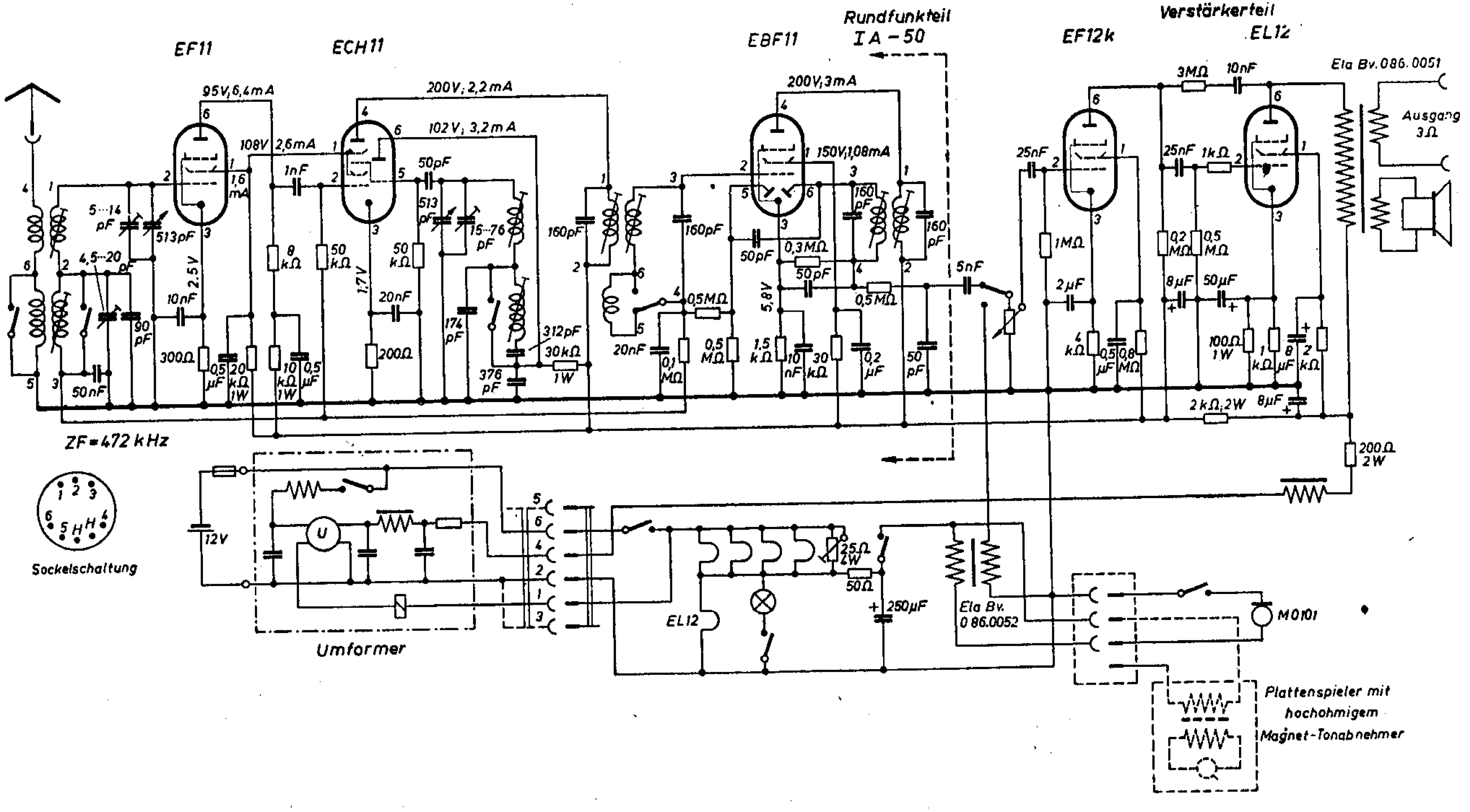

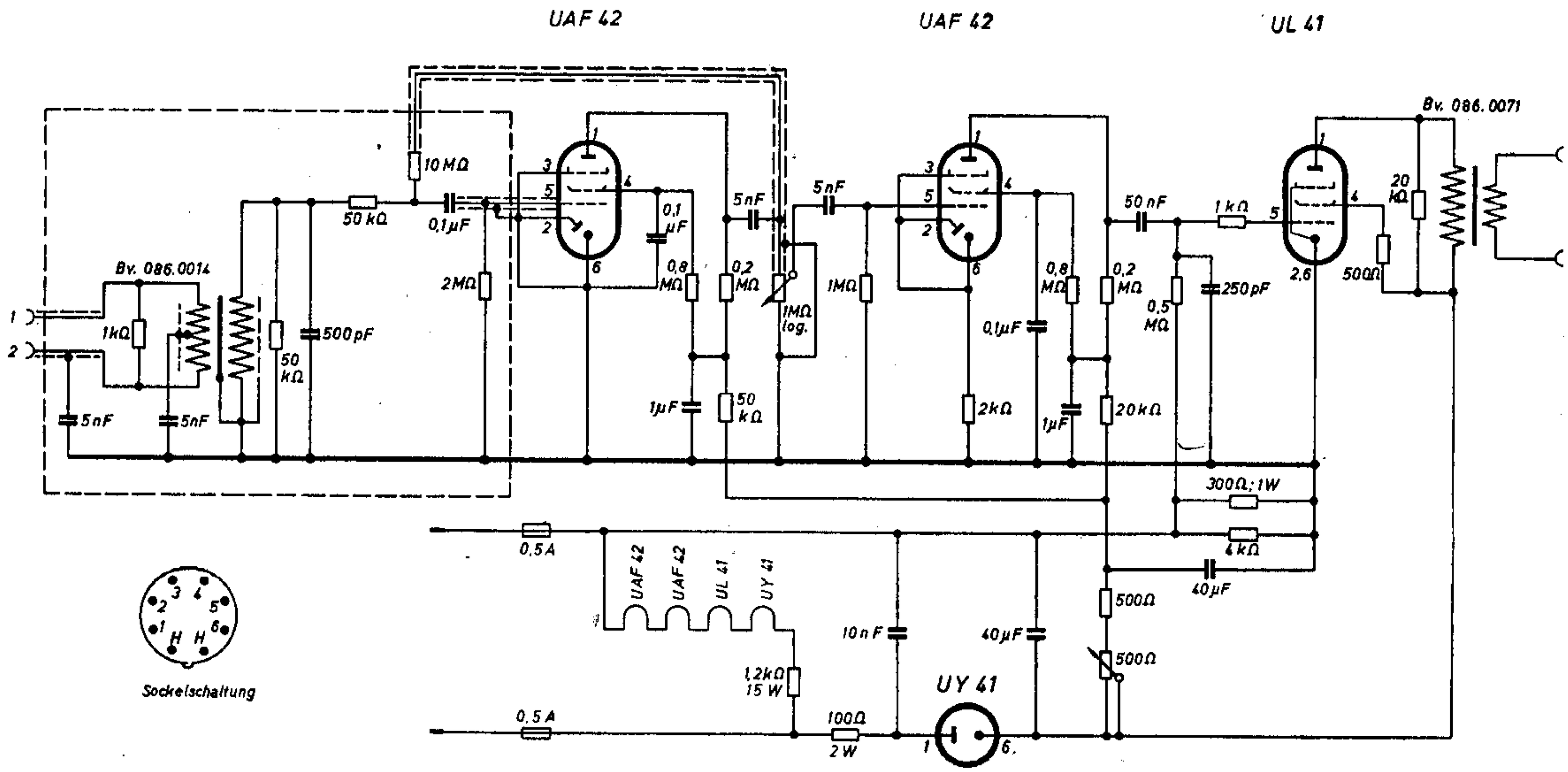

Sockelschaltung

Anschaltung einer Endstufe (100 V-Eingang) an den Verstärker der Redneranlage

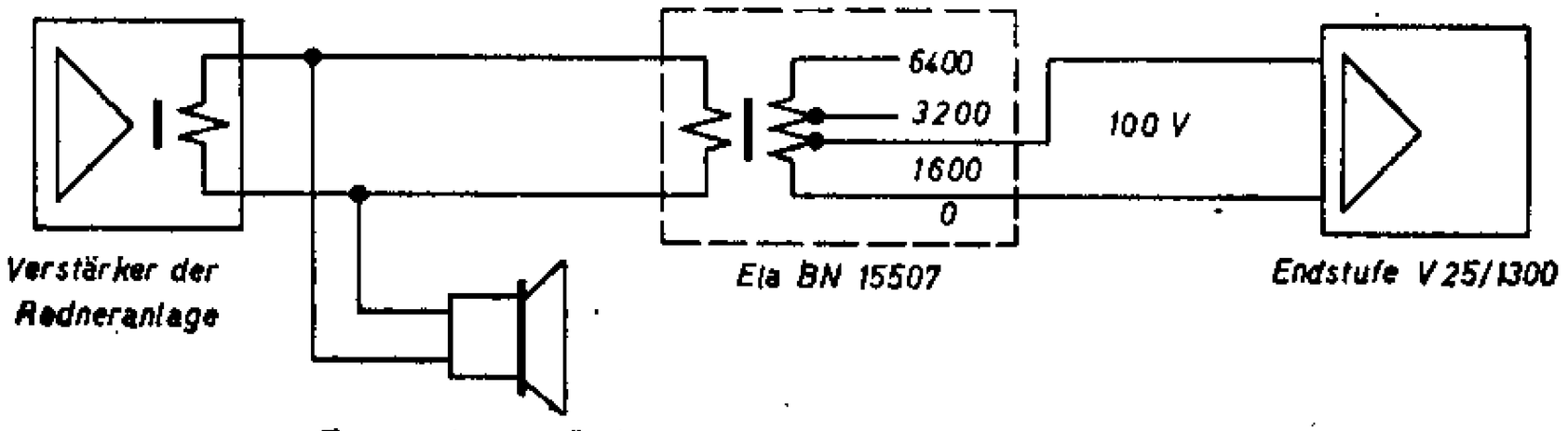

Anschaltung des Tonstrahlers der Redneranlage an einen Verstärker mit 100 V-Ausgang

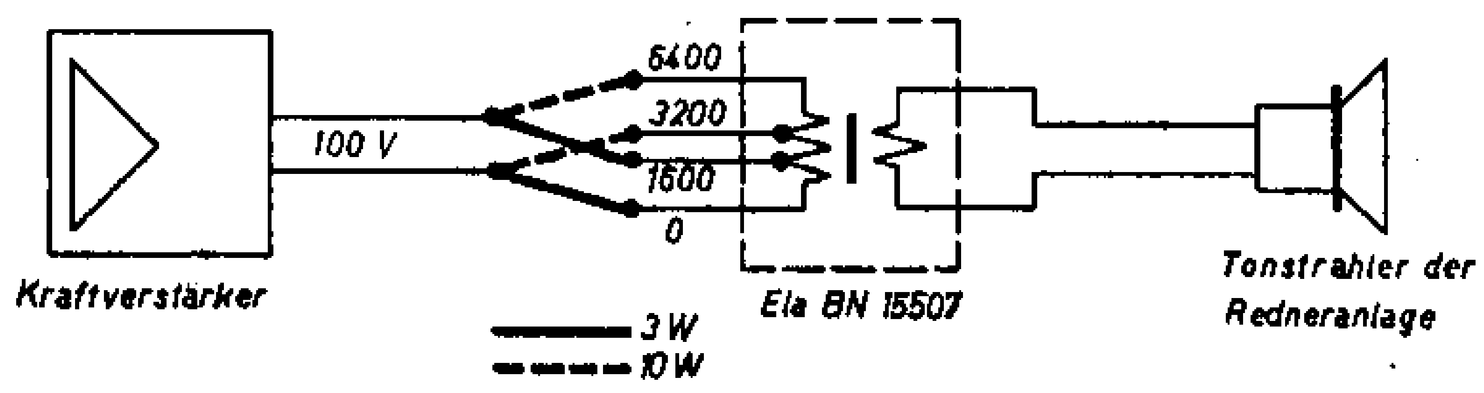

Telefunken Ela V 304/1 u. 3050 (20-Watt-Verstärker)

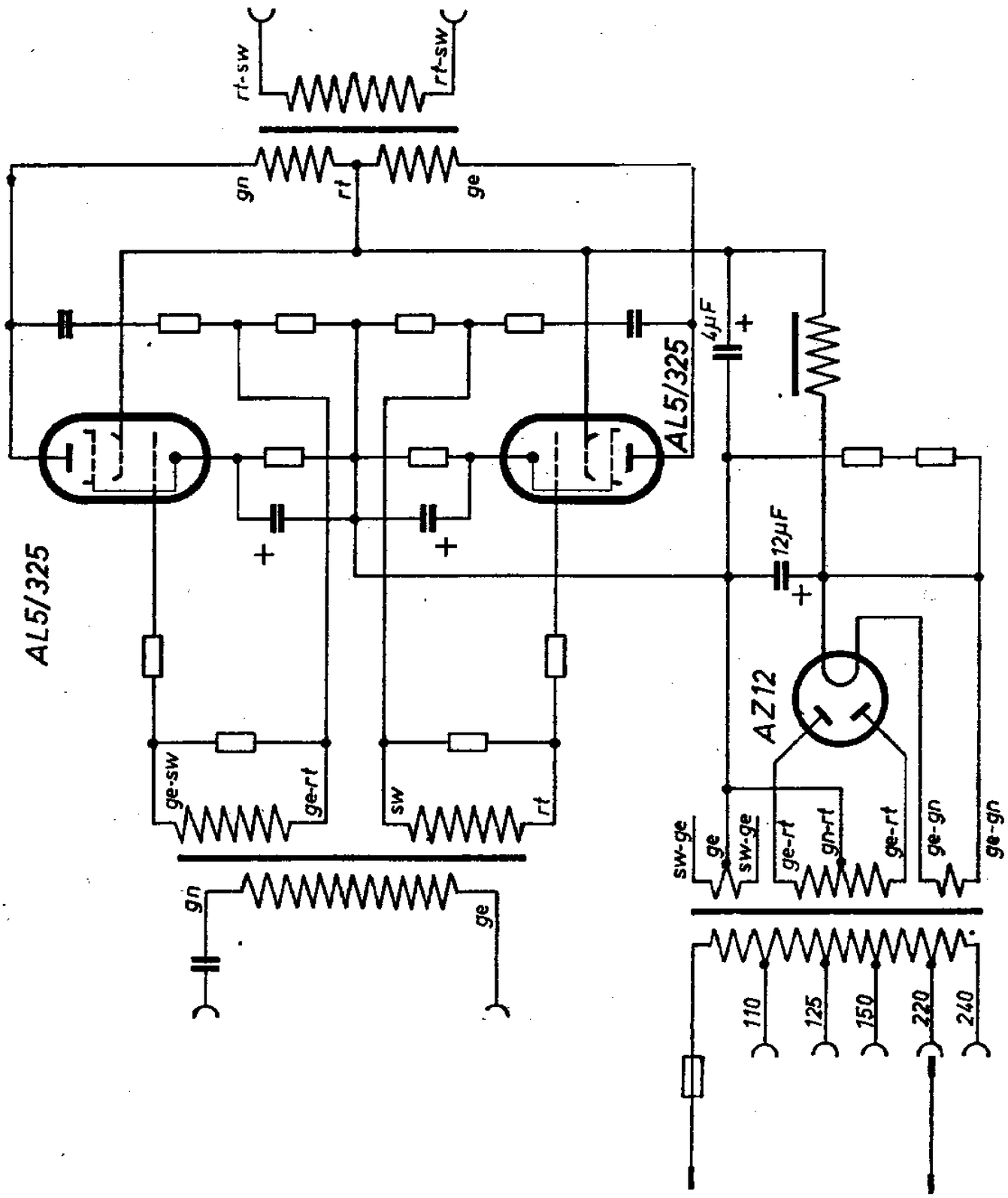

Telefunken KV 11 (Endstufe)

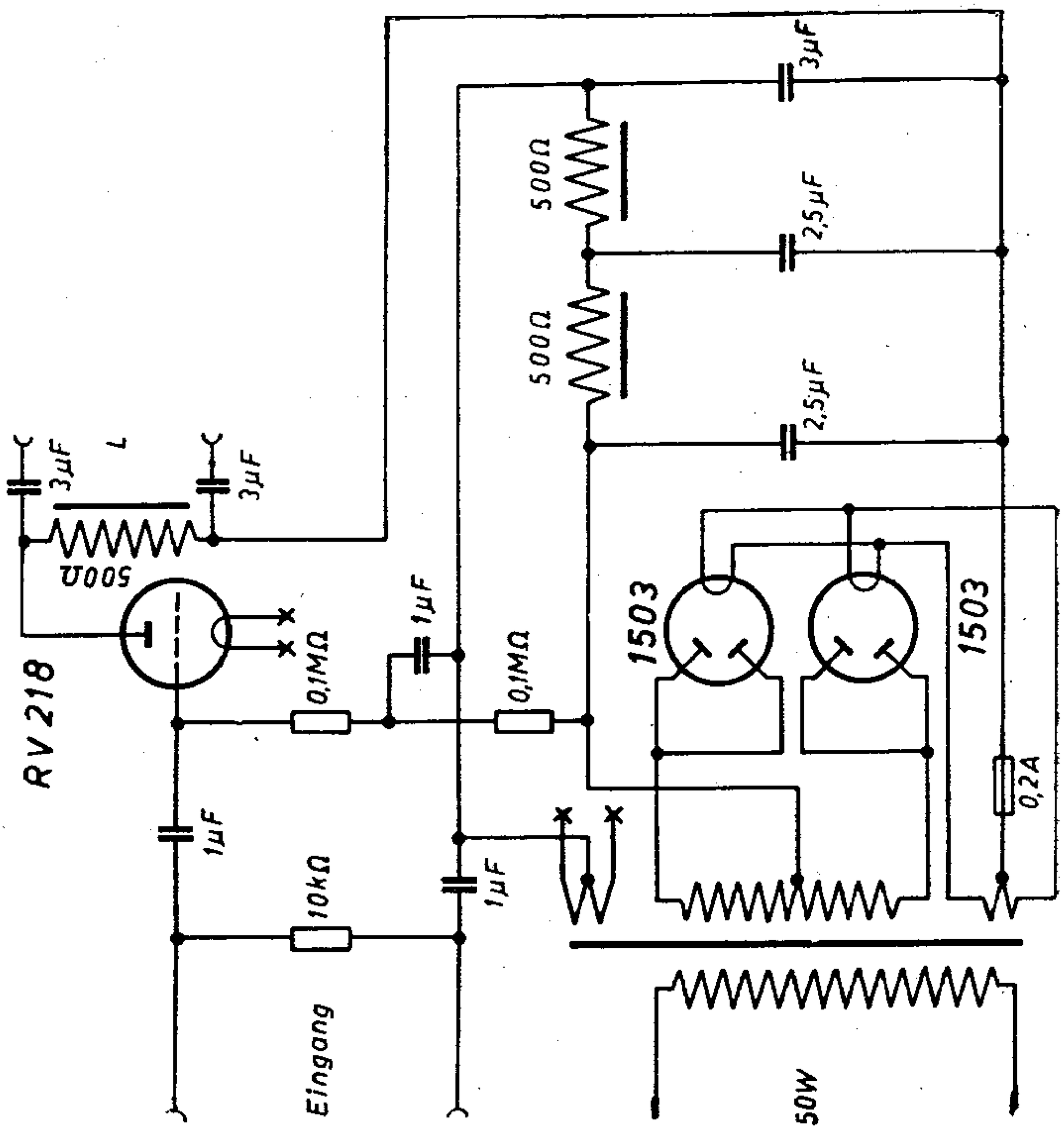

Telefunken KV 18

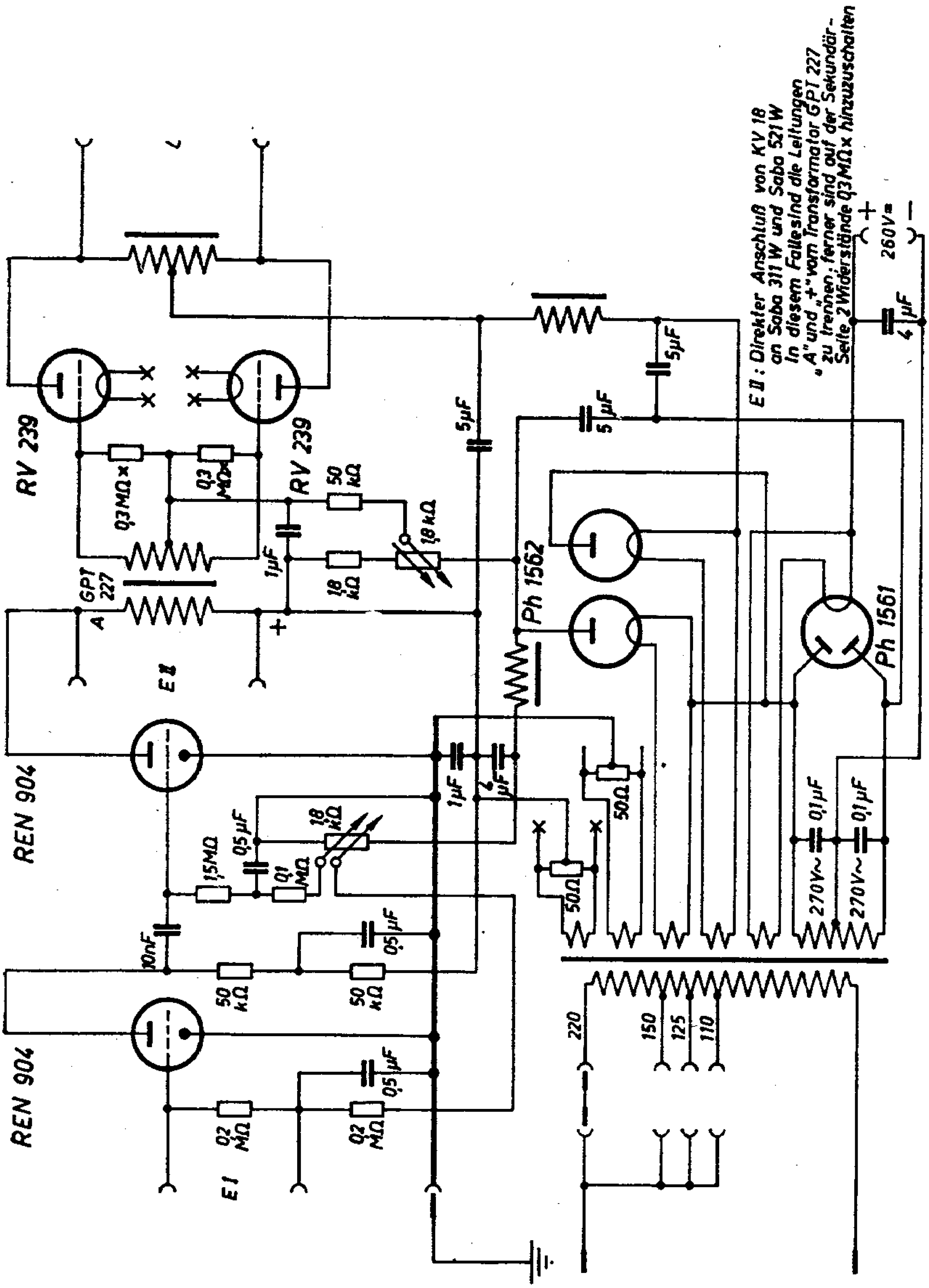

Prinzip-Schaltbild mit Strom- und Spannungswerten des TELEFUNKEN Wechselstromsupers Operette 7

S4 = Außenantenne Ein/Aus Schalter

A = Abstimmung

AU = Abstimmung UKW

L = Lautstärke

H = Höhenregler

B = Baßregler

ZF Bandfilter

○ obere Spule

□ untere Spule

(Änderung der Schaltung vorbehalten)

	Bereiche
UKW	87,5 - 100 MHz
K W	20,5 - 18,5 m
MW	515 - 1620 kHz
LW	145 - 345 kHz

ZF AM = 460 kHz
FM = 10,7 MHz

Alle Spannungswerte gemessen mit Instrument 50 kΩ/V.

Alle Meßwerte sind in Wellenschalterstellung UKW aufgenommen.

Unterstrichene Werte auf MW umgeschaltet.

HHm - 20. 5. 56

12700B

RVH 53 - 1223/a

Telefunken Opus 49 W 9 M 65 WLK

ECH11 · EBF11 · EM11 · ECL11

500 pF · 100 V; 5 mA · 258 V; 3 mA · 100 V; 6 mA · 50 pF · 160 Ω · 50 kΩ · 513 pF · 0,1 µF · 20 kΩ 2 W · 0,1 µF · 50 pF · ZF = 472 kHz

160 pF · 73 pF · 285 pF · 439 pF · 30 kΩ 1 W

220 V; 5,4 mA · 100 V; 1,2 mA · 160 pF · 50 pF · 0,2 MΩ pF · 0,2 MΩ · 50 pF · 160 pF · 1,6 MΩ · 1,6 MΩ

2 MΩ · 0,75 mA · 50 kΩ · 0,5 µF · 0,5 MΩ · 25 nF · 2 MΩ · 10 nF · 0,1 MΩ · 16 kΩ · 50 nF · 5 nF · 5 kΩ · 2,5 pF · 50 nF · TA · 500 Ω

270 V; 27 mA · 100 pF · 3,4 mA · 135 V; 23 mA · 1 kΩ · 25 nF · 0,1 µF · 0,1 MΩ neg. log. · 0,5 MΩ · 25 nF · 1,3 MΩ pos log · 20 kΩ · 50 nF · 50 kΩ · 20 kΩ · 10 kΩ · 2,5 nF · 0,5 MΩ · 0,1 µF · 1 MΩ · 30 Ω · 2,5 nF · 25 µF

2. Lautspr. 7 kΩ · 1 kΩ · 10 kΩ · 0,5 µF

258 V · − 1,6 V · 125 Ω · − 8,4 V · 0,25 µF

TA gezeichnet

Kontakt	a	b	c	d	e	f	g	h	i	k	l	m	n	o	p	q	r	s	t	u	v	w	x	y
UKW																								
Kurz																								
Mittel																								
Lang																								
TA																								

Sockelschaltung

Zum UKW-Einbaugerät

Meßinstrument: 333 Ω/V
Bereich 300 V bzw. 30 V

50 W · UKW-Netz · 110 V · 125 V · 150 V · 220 V · 240 V · 1/1,5 A

AZ11 · 10 nF · 40 kΩ 2 W · + 40 µF · 270 V · 54 mA · 3 × 6,3 V; 0,3 A

Telefunken Opus 50 W und GW

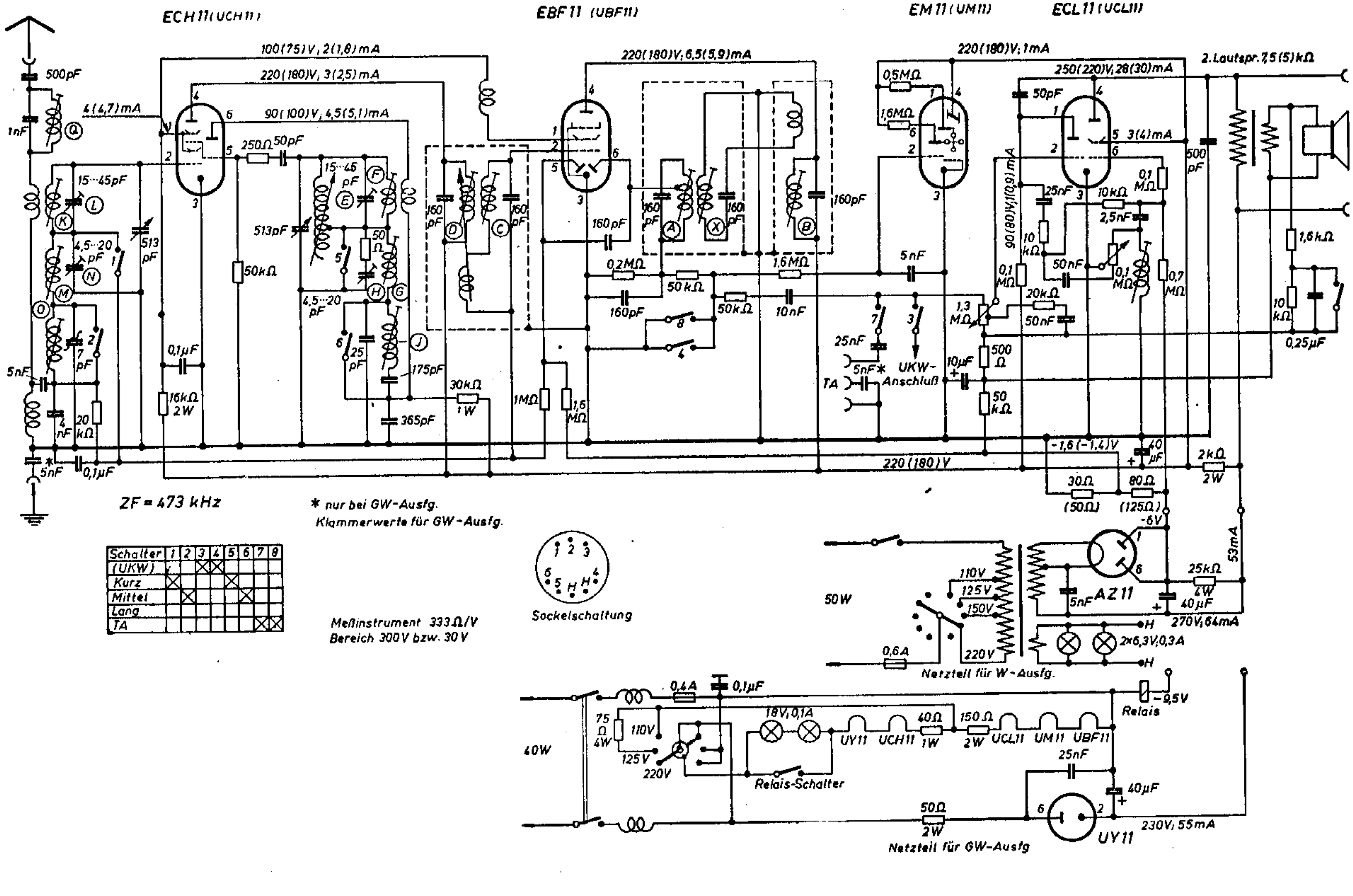

Schalter	1	2	3	4	5	6	7	8
(UKW)	x							
Kurz		x			x			
Mittel			x			x		
Lang				x				x
TA							x	x

Telefunken Opus 50 GW mit UKW

ZF = 473 kHz u 10,7 MHz

Schalter	1	2	3	4	5	6	7	8	9	10	11	12	13	14	15	16	17	18
UKW			x				x		x				x					x
Kurz	x				x				x				x				x	
Mittel	x				x					x				x			x	
Lang				x				x			x				x			x
TA						x						x				x		

Meßinstrument: 333 Ω / V
Bereich 300V bzw. 30V, Schalterstellung Mittel

Sockelschaltung

50W bei 220V~

Relais-Schalter

AEG 200E 100L

Telefunken Opus 50 W und GW

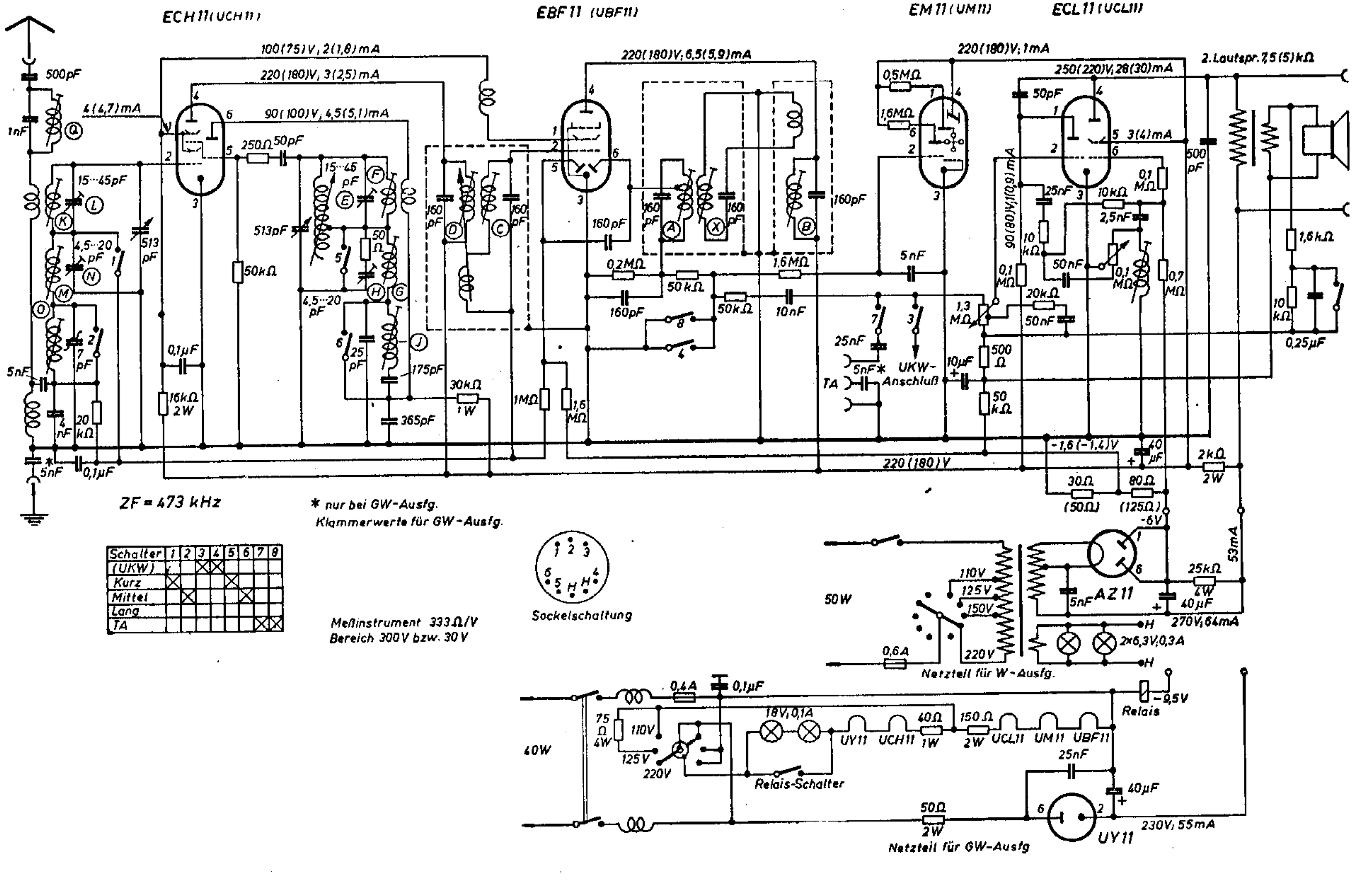

Schalter	1	2	3	4	5	6	7	8
(UKW)	x							
Kurz		x			x			
Mittel			x			x		
Lang				x				x
TA							x	x

Telefunken Opus 50 W mit UKW

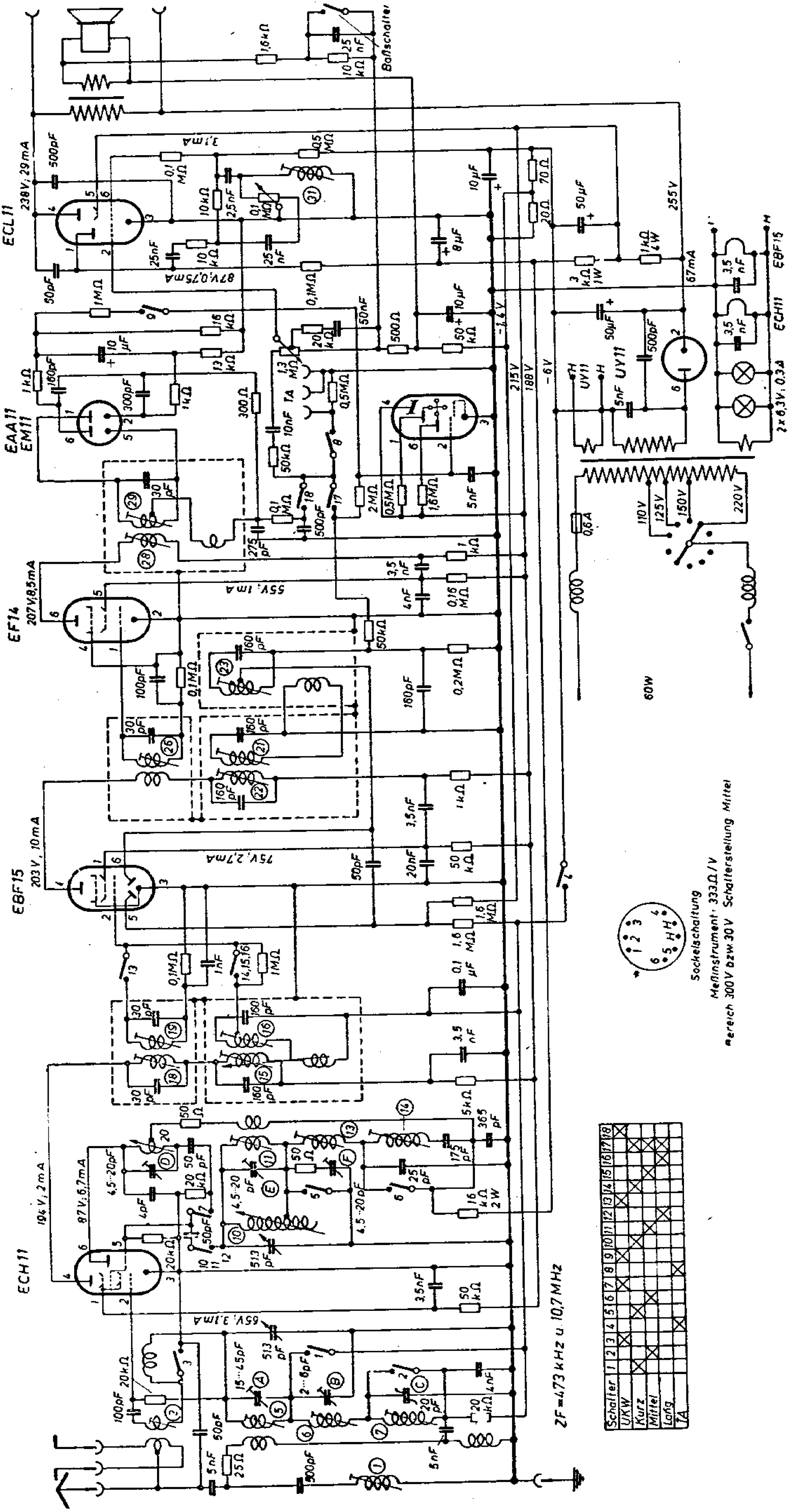

224. Telefunken Opus 52

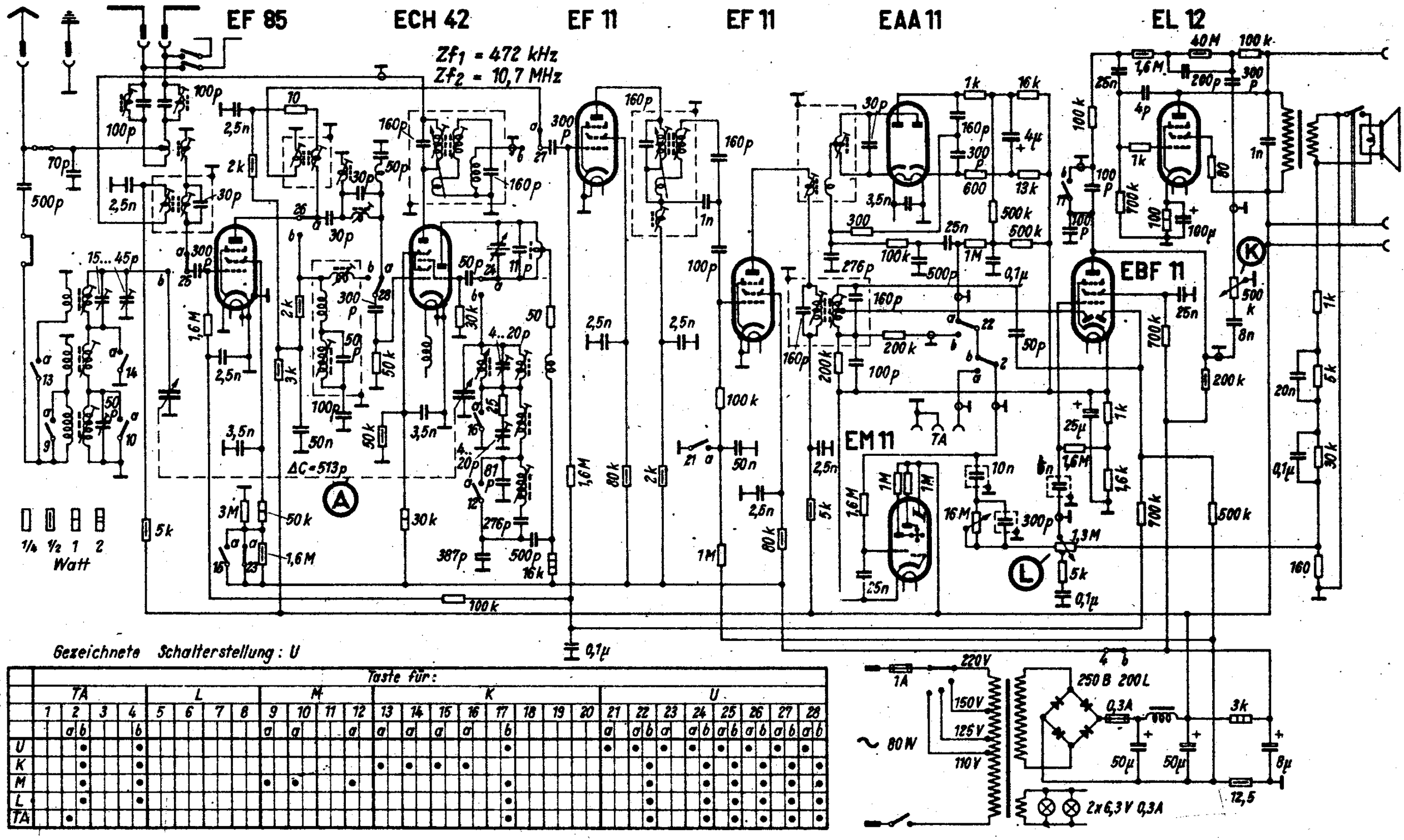

Taste für:	TA				L				M				K								U							
	1	2	3	4	5	6	7	8	9	10	11	12	13	14	15	16	17	18	19	20	21	22	23	24	25	26	27	28
		a b		b					a	a		a	a	a	a	a	b				a	a b	a	a b	a b	a b	a b	a b
U		•		•													•				•	•	•	•	•	•	•	•
K		•		•									•	•	•	•						•		•	•	•	•	•
M		•		•					•	•		•					•					•		•	•	•	•	•
L		•		•													•					•		•	•	•	•	•
TA	•																•					•		•	•	•	•	•

ECH 11 EBF 11 EM 11 ECL 11

500pF 1nF 0,1 µF 250Ω 20kΩ 50pF 160 pF 160pF 160pF 1MΩ 0,2MΩ 160pF 16 kΩ 1,6 MΩ 0,5 MΩ 0,01µF 1,6MΩ 0,2 MΩ 2nF 1MΩ 5nF 1,3MΩ 20kΩ 25nF 500Ω 10µF 0,1MΩ 500pF 0,01µF 0,5MΩ 0,2MΩ 2kΩ 0,05µF 2kΩ 0,1µF

4,5...20 pF 250 pF 10 pF 5nF 0,2MΩ 25pF 365pF 175pF 15...45pF 2nF 30Ω 20kΩ 0,1µF 16kΩ 4nF TA

M K TA UKW

Anschlußleiste für UKW-Einbaugerät!

Schalterstellungen: K, M, L, UKW, TA

0,4A ge bl bl rt gr 240 220 150 125 110 0

80Ω 30Ω 50µF 50µF 6µF 25kΩ 400Ω 1,6kΩ 5nF

AZ11

Orchestra
659 WK/GWK

ECH 11 EBF 11 EM 11 ECL 11 AZ 11

Anschlüsse von unten gegen die Rohre gesehen

TELEFUNKEN »Orchestra WK«

Abgleichtabelle

	Zeiger-stellung	Meßsender	Abgleich-Reihenfolge
Zf	ca. 900 kHz	473 kHz	D C B A
Oszillator Kurz	42 m	7,14 MHz	F
Mittel	600 kHz 1450 kHz	600 kHz 1450 kHz	G H
Lang	173 kHz	173 kHz	I
Vorkreis Kurz	42 m 17 m	7,14 MHz 17,64 MHz	K L
Mittel	600 kHz 1450 kHz	600 kHz 1450 kHz	M N
Lang	173 kHz	173 kHz	O
Zf-Sperrkreis	ca. 510 kHz	473 kHz	E

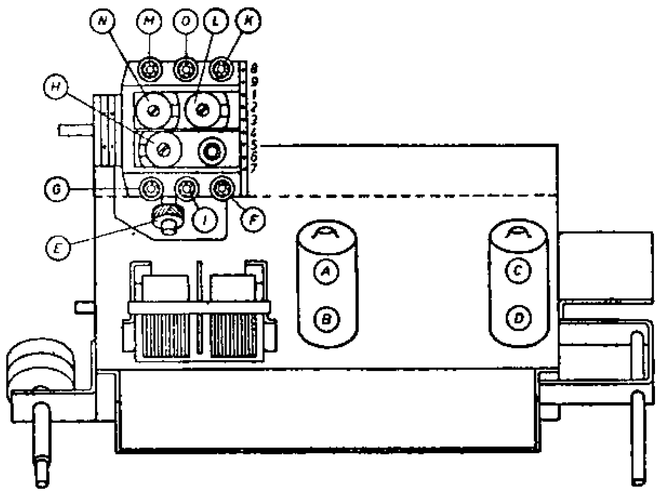

Bild 2. Lage der Abgleichpositionen

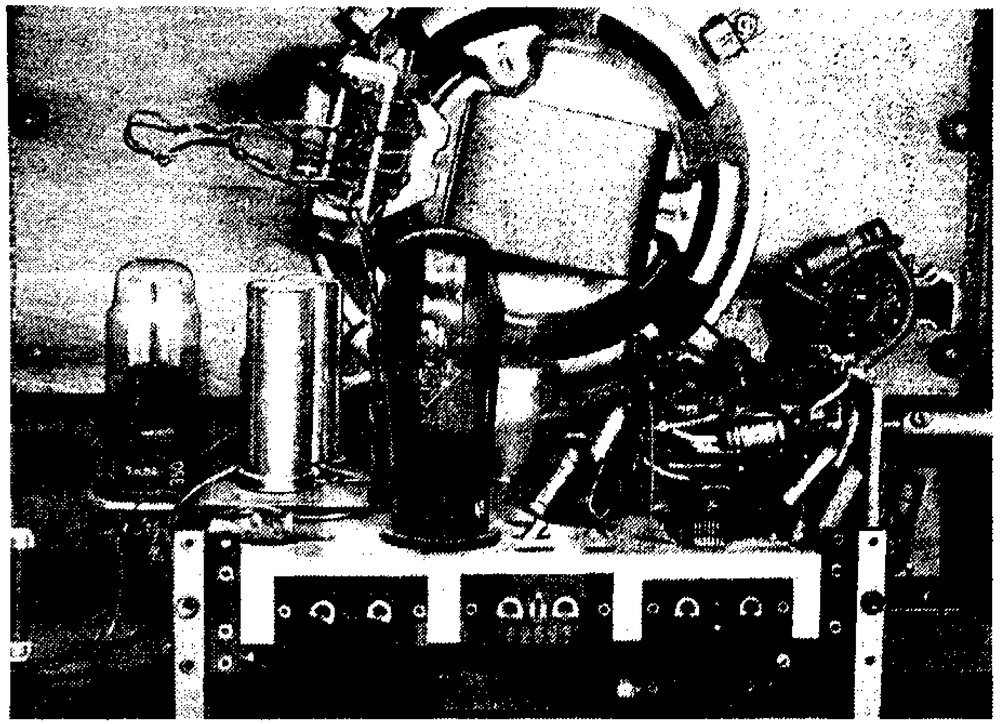

Bild 3. Innenansicht des Telefunken „Orchestra"-Superhets

Service-Werte

Position	Spule	Selbst-induktion	Gleichstrom-widerstand Ω	Windungszahl	Draht
Antennenkreis	KW	9 µH	0,3	17	0,3 CuLS
	MW	—	—	—	—
	LW	—	—	—	—
Vorkreis	KW	1,6 µH	0,05	8,25	0,4 CuLS
	MW	0,2 mH	1,75	109	20×0,05 CuLS
	LW	2,5 mH	9,65	369	0,2 CuLS
Oszillatorkreis	KW	1,5 µH	0,05	8	0,4 CuLS
	MW	0,11 mH	1,85	80	0,2 CuLS
	LW	0,665 mH	4,7	184	0,2 CuLS
Rückkoppl.-Kreis	KW	1,6 µH	0,043	7	0,4 CuLS
Zf-Kreise	Pr	0,65 mH	4,0	256	20×0,05 CuLS
	Se	0,65 mH	4,0	256	20×0,05 CuLS
Ableitdrossel		1,4 mH	35,0	430	0,1 CuLS
Zf-Sperrkreis		110 µH	2,9	110	7×0,06 CuLS
Ausgangs-übertrager	Pr	Z = 7000/	310	3450	0,16 CuL
	Se	3,5	0,37	83	0,8 CuL

43. Telefunken-Orchestra

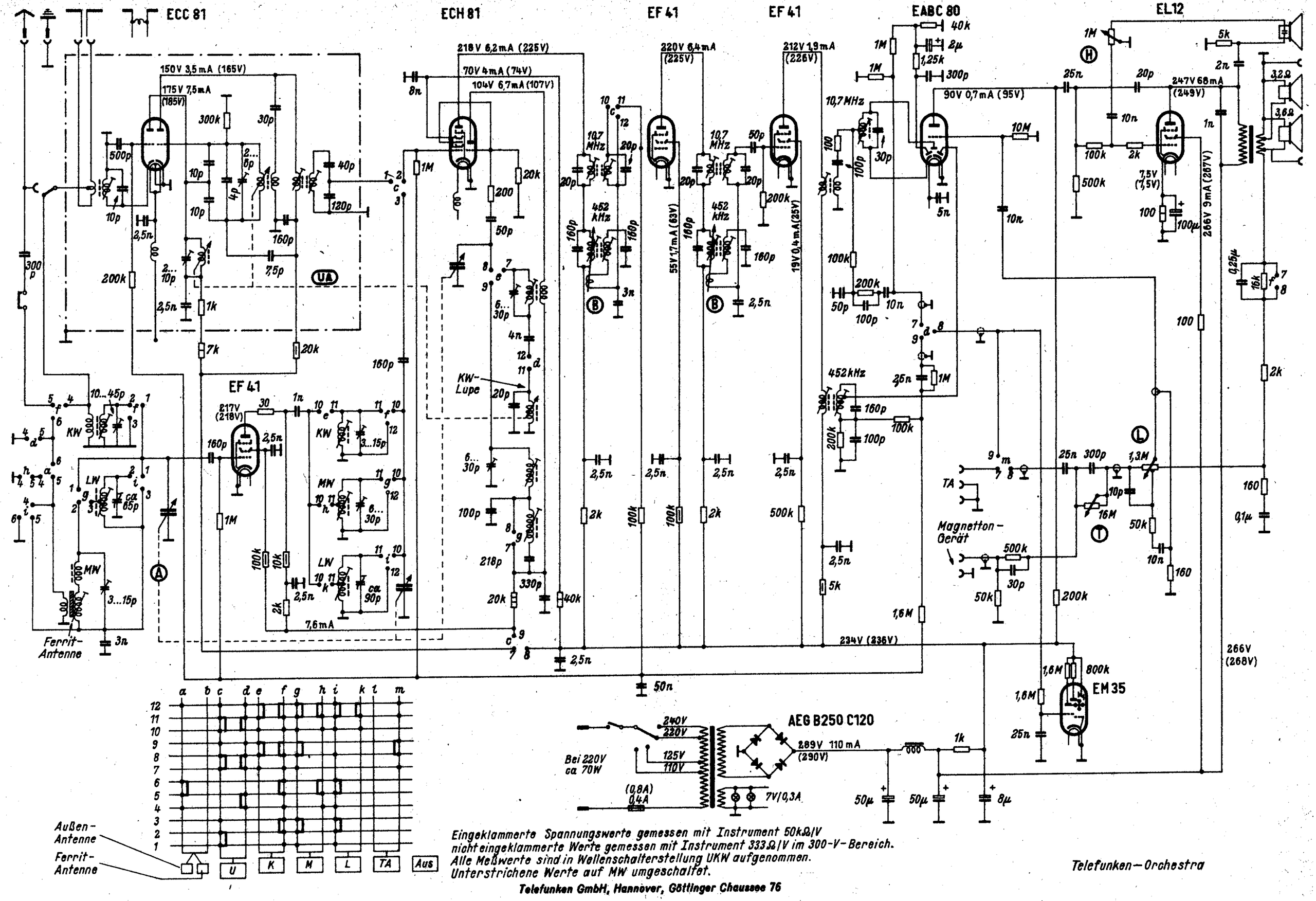

Eingeklammerte Spannungswerte gemessen mit Instrument 50kΩ/V
nicht eingeklammerte Werte gemessen mit Instrument 333Ω/V im 300-V-Bereich.
Alle Meßwerte sind in Wellenschalterstellung UKW aufgenommen.
Unterstrichene Werte auf MW umgeschaltet.

Telefunken GmbH, Hannover, Göttinger Chaussee 76

Telefunken—Orchestra

Steuergerät Telefunken-Opus 2430

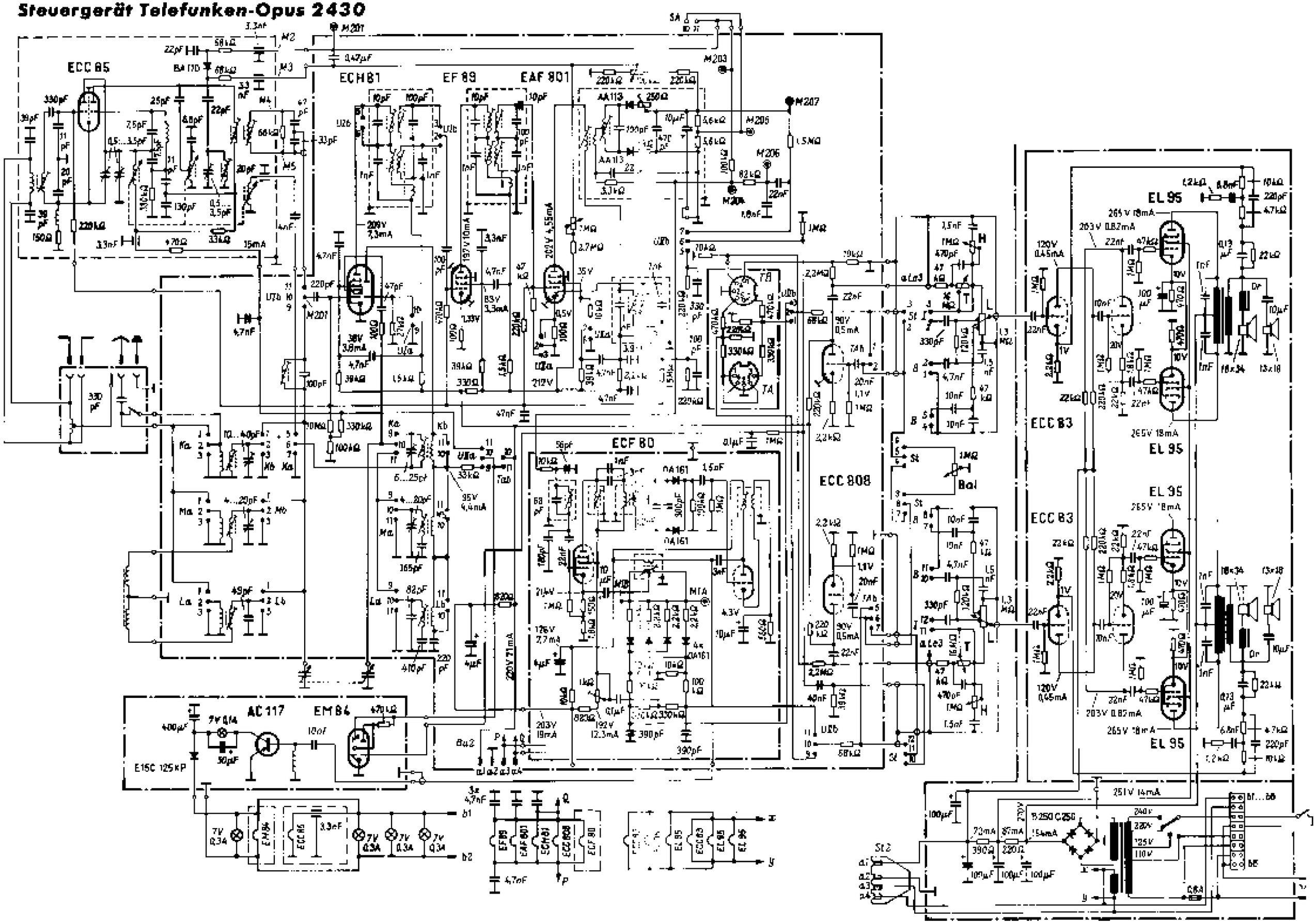

TELEFUNKEN »Orchestra WK«

Abgleichtabelle

	Zeigerstellung	Meßsender	Abgleich-Reihenfolge
Zf	ca. 900 kHz	473 kHz	D C B A
Oszillator Kurz	42 m	7,14 MHz	F
Mittel	600 kHz 1450 kHz	600 kHz 1450 kHz	G H
Lang	173 kHz	173 kHz	I
Vorkreis Kurz	42 m 17 m	7,14 MHz 17,64 MHz	K L
Mittel	600 kHz 1450 kHz	600 kHz 1450 kHz	M N
Lang	173 kHz	173 kHz	O
Zf-Sperrkreis	ca. 510 kHz	473 kHz	E

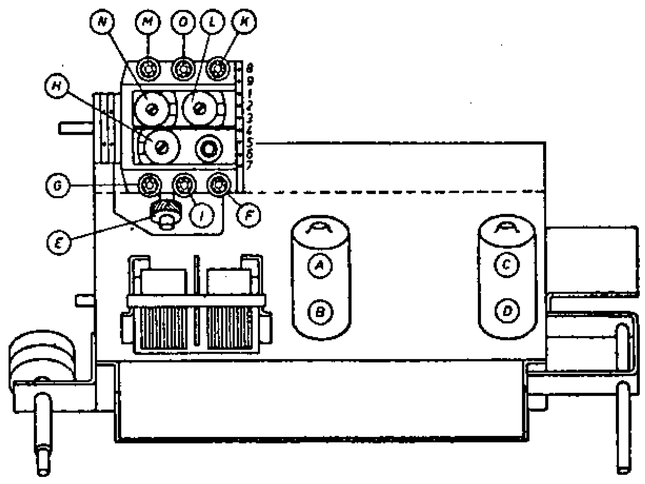

Bild 2. Lage der Abgleichpositionen

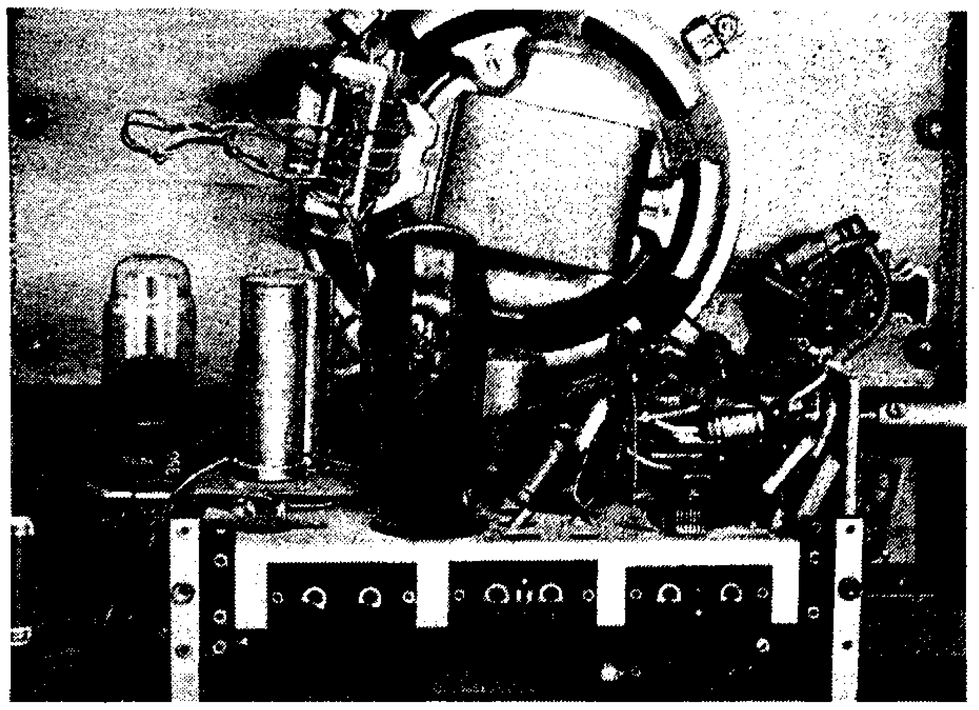

Bild 3. Innenansicht des Telefunken „Orchestra"-Superhets

Service-Werte

Position	Spule	Selbstinduktion	Gleichstromwiderstand Ω	Windungszahl	Draht
Antennenkreis	KW	9 µH	0,3	17	0,3 CuLS
	MW	—	—	—	—
	LW	—	—	—	—
Vorkreis	KW	1,6 µH	0,05	8,25	0,4 CuLS
	MW	0,2 mH	1,75	109	20×0,05 CuLS
	LW	2,5 mH	9,65	369	0,2 CuLS
Oszillatorkreis	KW	1,5 µH	0,05	8	0,4 CuLS
	MW	0,11 mH	1,85	80	0,2 CuLS
	LW	0,665 mH	4,7	184	0,2 CuLS
Rückkoppl.-Kreis	KW	1,6 µH	0,043	7	0,4 CuLS
Zf-Kreise	Pr	0,65 mH	4,0	256	20×0,05 CuLS
	Se	0,65 mH	4,0	256	20×0,05 CuLS
Ableitdrossel		1,4 mH	35,0	430	0,1 CuLS
Zf-Sperrkreis		110 µH	2,9	110	7×0,06 CuLS
Ausgangsübertrager	Pr	Z = 7000/	310	3450	0,16 CuL
	Se	3,5	0,37	83	0,8 CuL

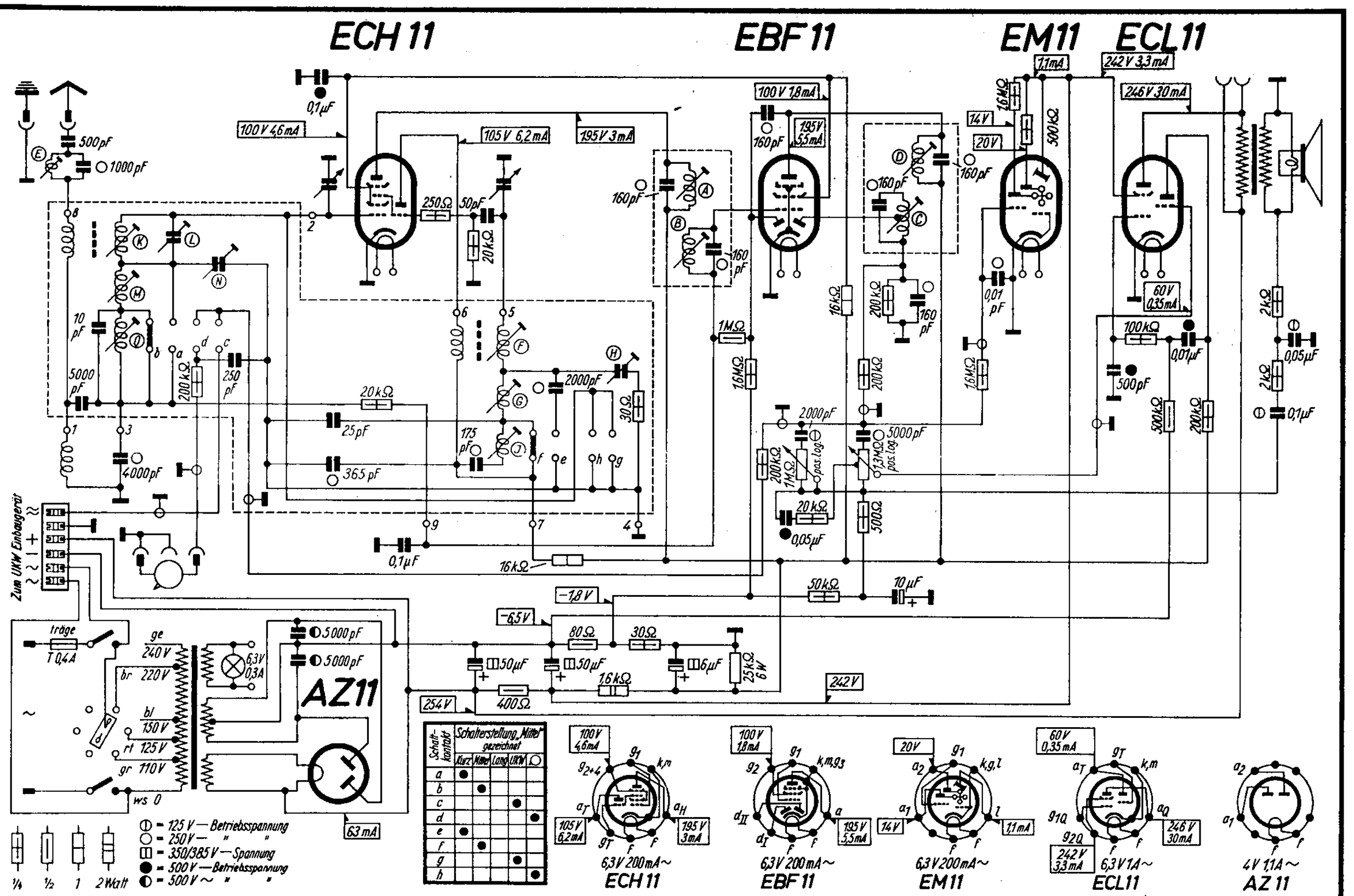

Bild 1. Service-Schaltbild des Telefunken „Orchestra"-Superhets WK mit Röhrenmeßwerten und Einzelteildimensionierung

79. Telefunken Partner

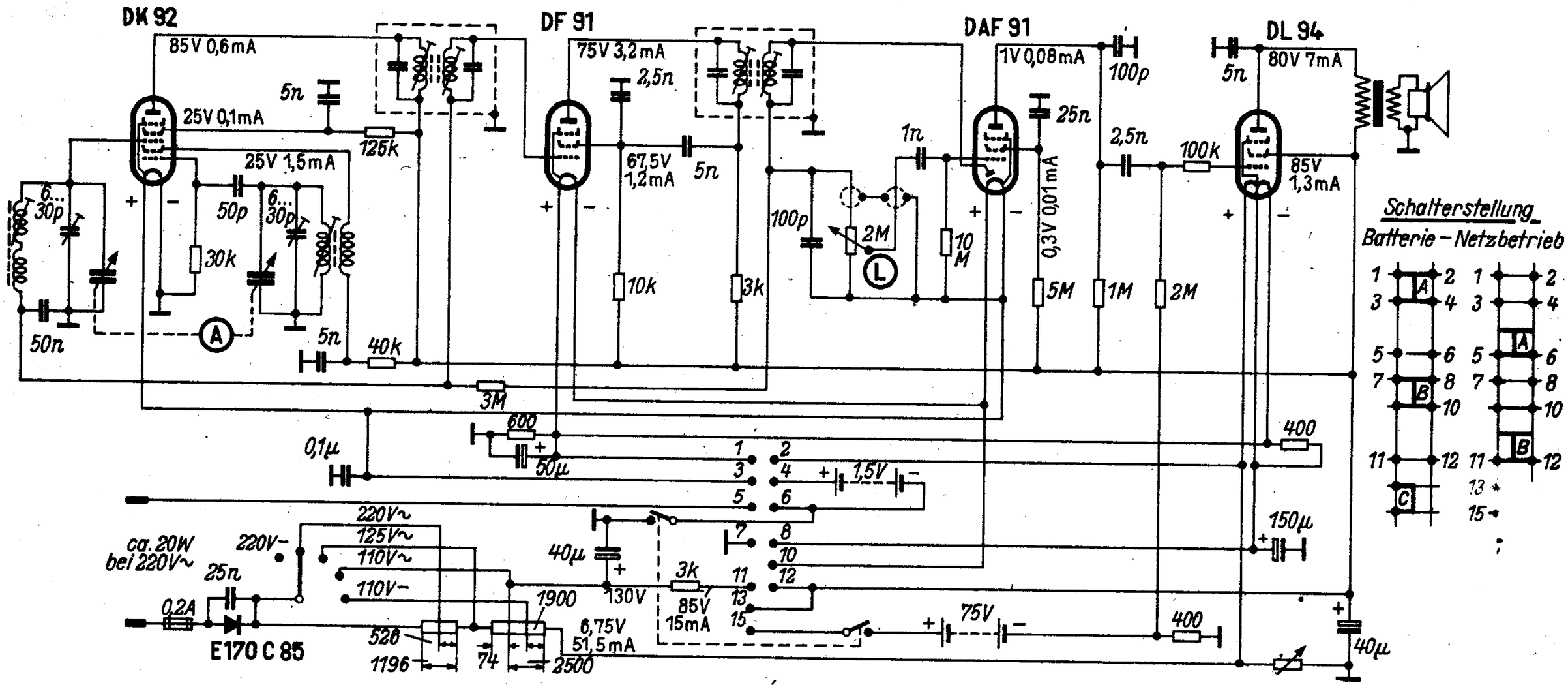

Telefunken GmbH, Hannover, Göttinger Chaussee 76

226. Telefunken Rhythmus 52 GW

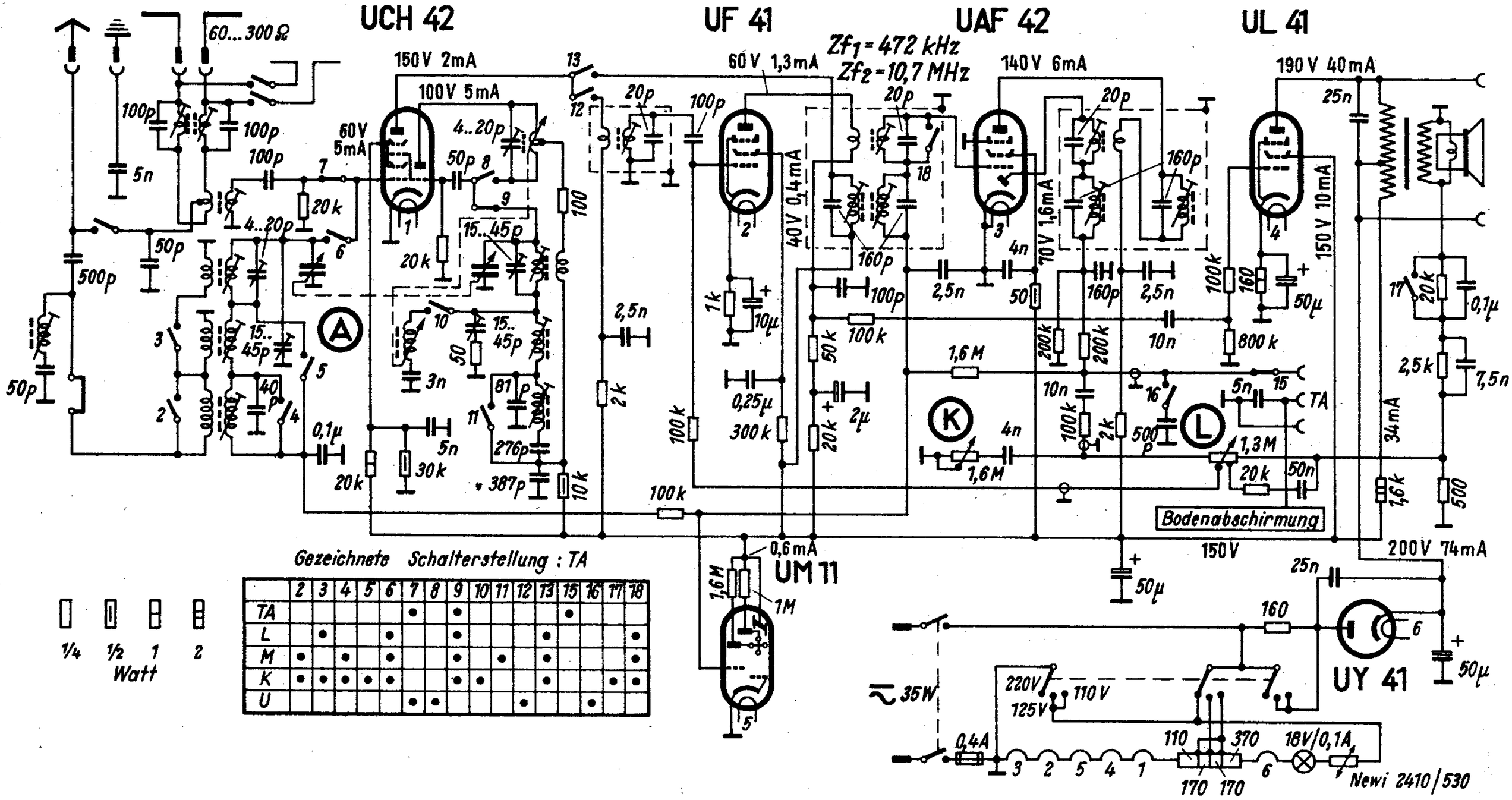

	2	3	4	5	6	7	8	9	10	11	12	13	15	16	17	18
TA						•		•					•			
L		•			•			•				•				•
M	•		•		•			•		•		•				•
K	•	•	•	•	•			•	•			•			•	•
U						•	•				•			•		

225. Telefunken Rhythmus 52 W

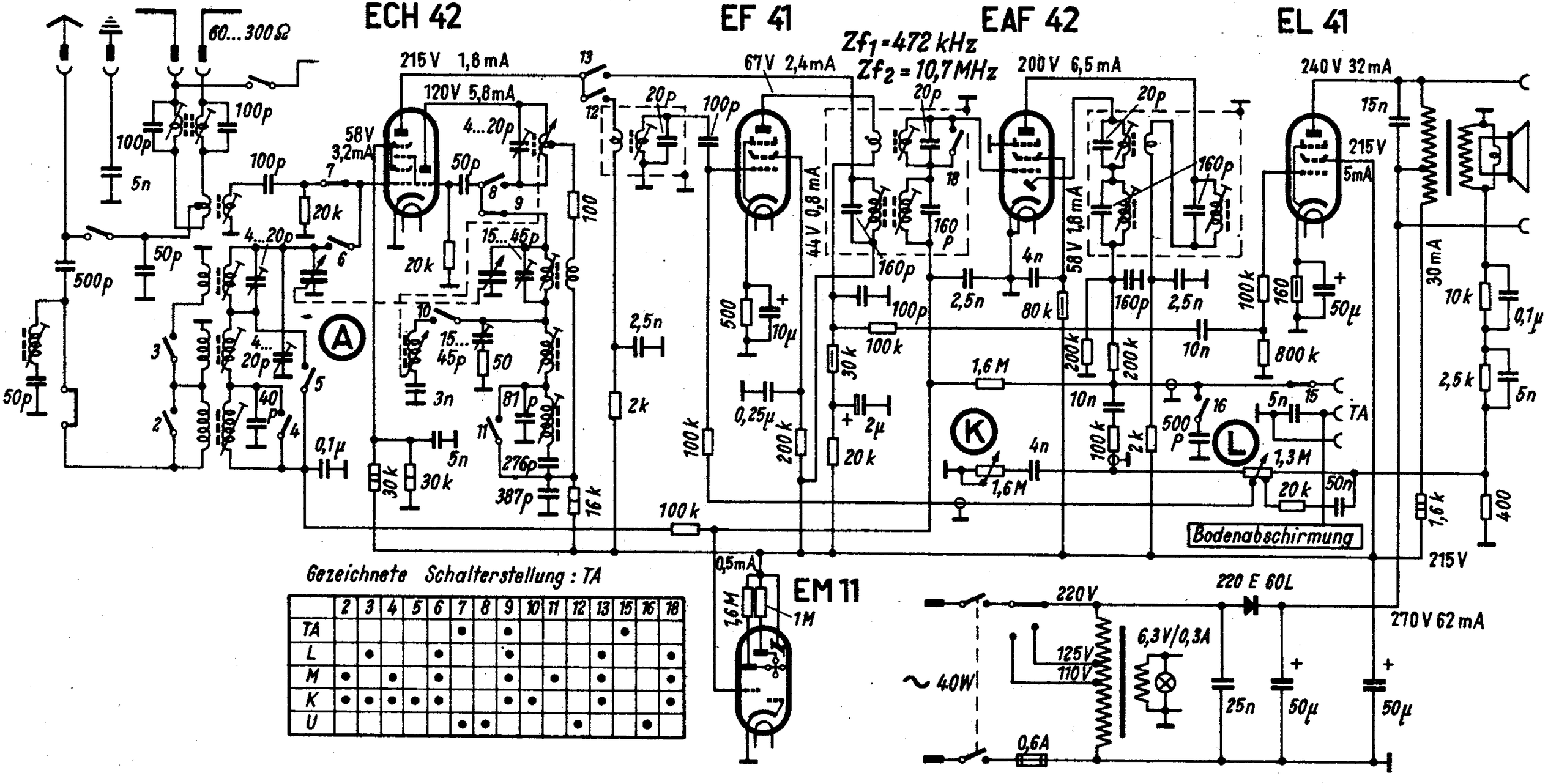

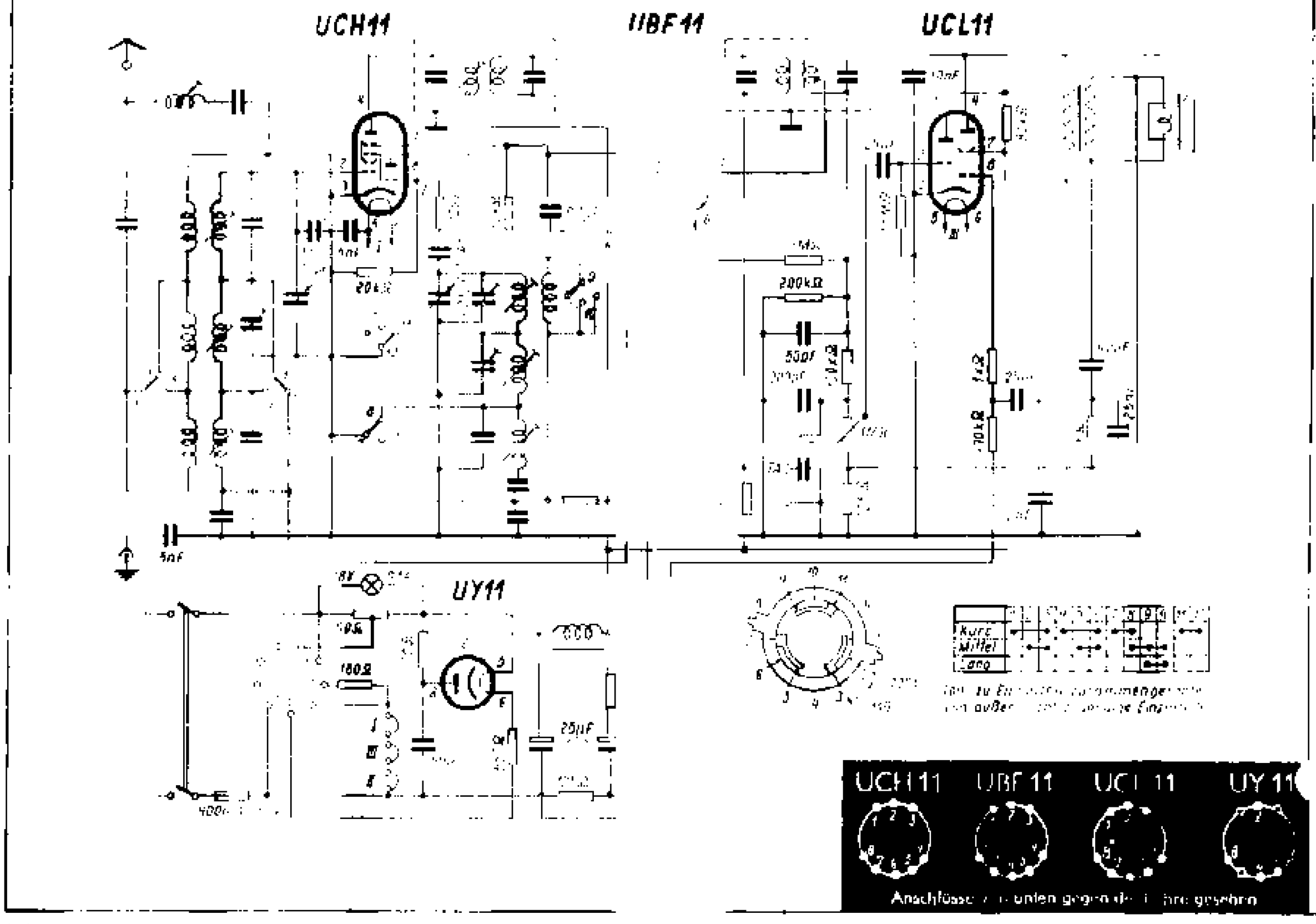
UCH11
UBF11
UCL11
UY11
200kΩ
50pF
20kΩ
5nF
18V
50Ω
180Ω
25µF
400Ω
Kurz
Mittel
Lang
UCH 11
UBF 11
UCL 11
UY 11
Anschlüsse von unten gegen die Röhre gesehen

Telefunken-Allstrom-Super „Rex"

Superhet: 6 Kreise — 4 Röhren
Wellenbereiche: 15 ... 51 m, 190 ... 590 m, 685 ... 2000 m, Zf : 473 kHz
Röhrenbestückung: UCH 11, UBF 11, UCL 11, UY 11
Netzspannungen: 220 ... 240 V, 110 ... 125 V Wechsel- oder Gleichstrom
Leistungsaufnahme: 44 W bei 220 V

Sondereigenschaften: Vorkreis, Zweigang-Drehkondensator; Zf-Saugkreis; Oszillatorkreis; zwei zweikreisige Zf-Bandfilter; Diodengleichrichtung; Schwundregelung, auf zwei Röhren wirkend; zweistufiger Nf-Teil mit lautstärkeabhängiger Gegenkopplung; permanentdynamischer Lautsprecher; Tonabnehmeranschluß; zweiter Lautsprecheranschluß.

Spulenanordnung und Bereichumschaltung sind in der Mischstufe so ausgeführt, daß sich eine unkomplizierte Schaltung ergibt. Im Oszillatorteil wird die einfache Dreipunktschaltung verwendet, bei der man für MW und LW auf besondere Rückkopplungsspulen verzichten kann. Der Kurzwellenteil arbeitet jedoch mit induktiver Rückkopplung. Der sich anschließende Zf-Verstärker ist eingangs- und ausgangsseitig mit je einem zweikreisigen Zf-Bandfilter ausgestattet. Für Signal- und Regelspannungsgleichrichtung wird eine gemeinsame Diodenstrecke benutzt.

Nf-Teil

Im Nf-Teil dient das Triodensystem der Röhre UCL 11 als Vorverstärker. Die Signalspannung läßt sich mit Hilfe des gitterseitig angeordneten Lautstärkereglers genau einregeln. Zum Lautstärkeregler gelangt ferner die Tonabnehmerspannung. Bei der sorgfältigen Siebung des Anodenstromes in der Netzteilsiebkette verzichtet der Nf-Vorverstärker auf zusätzliche Siebung. Der Außenwiderstand ist mit 80 kOhm bemessen, um bei verschiedenen Netzspannungen ausreichend hohe Verstärkung zu erzielen.
Der Endverstärker mit dem Tetrodensystem der Röhre UCL 11 benutzt eine frequenzabhängige Gegenkopplung, die von der Sekundärseite des Lautsprecherübertragers zum unteren Ende des Lautstärkereglers geführt ist und lautstärkeabhängig arbeitet.

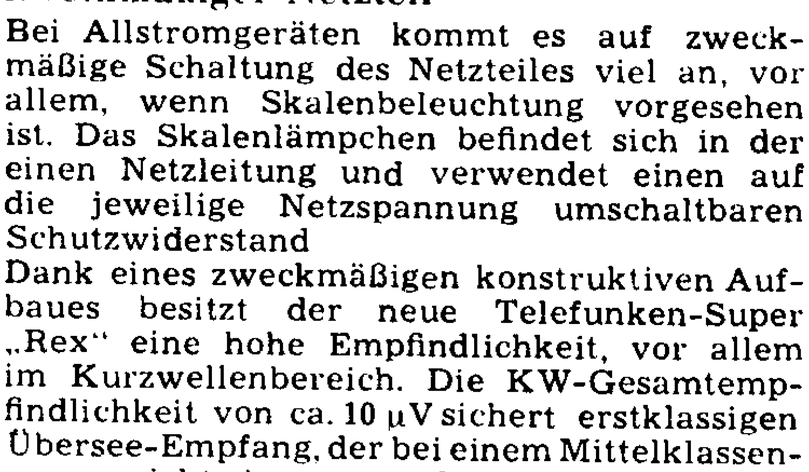

Bild 3. Außenansicht des Telefunken „Rex"

Zweckmäßiger Netzteil

Bei Allstromgeräten kommt es auf zweckmäßige Schaltung des Netzteiles viel an, vor allem, wenn Skalenbeleuchtung vorgesehen ist. Das Skalenlämpchen befindet sich in der einen Netzleitung und verwendet einen auf die jeweilige Netzspannung umschaltbaren Schutzwiderstand
Dank eines zweckmäßigen konstruktiven Aufbaues besitzt der neue Telefunken-Super „Rex" eine hohe Empfindlichkeit, vor allem im Kurzwellenbereich. Die KW-Gesamtempfindlichkeit von ca. 10 µV sichert erstklassigen Übersee-Empfang, der bei einem Mittelklassensuper nicht immer verlangt werden kann. Die lautstärkeabhängige Gegenkopplung ermöglicht andererseits bei Ortsempfang alle klanglichen Vorzüge voll auszunutzen. Auch die Gehäuseabmessungen des in kaukasisch Nußbaum erscheinenden Gerätes sind heutigen Zeitverhältnissen angepaßt. Der Super „Rex" wird demnächst mit einem neugestalteten, noch formvollendeteren Gehäuse erscheinen.

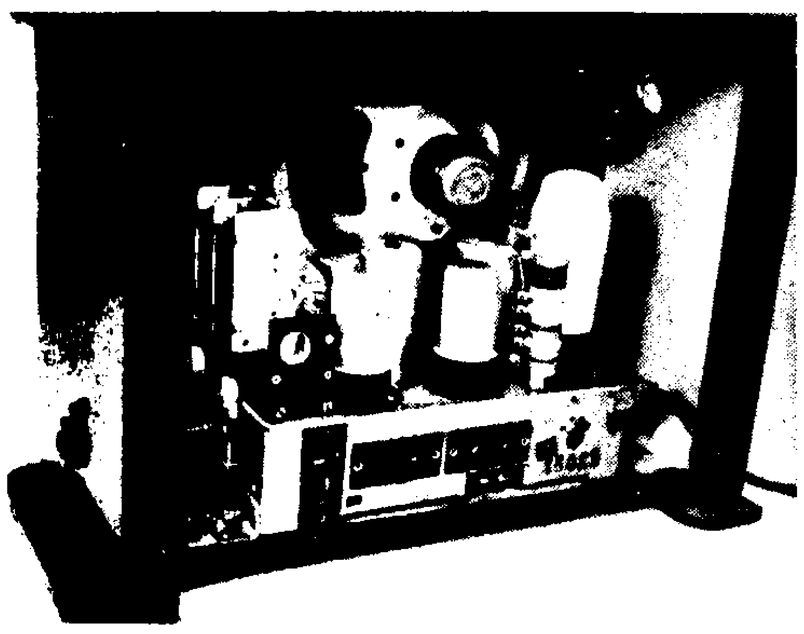

Bild 1. Innenansicht des Telefunken „Rex"

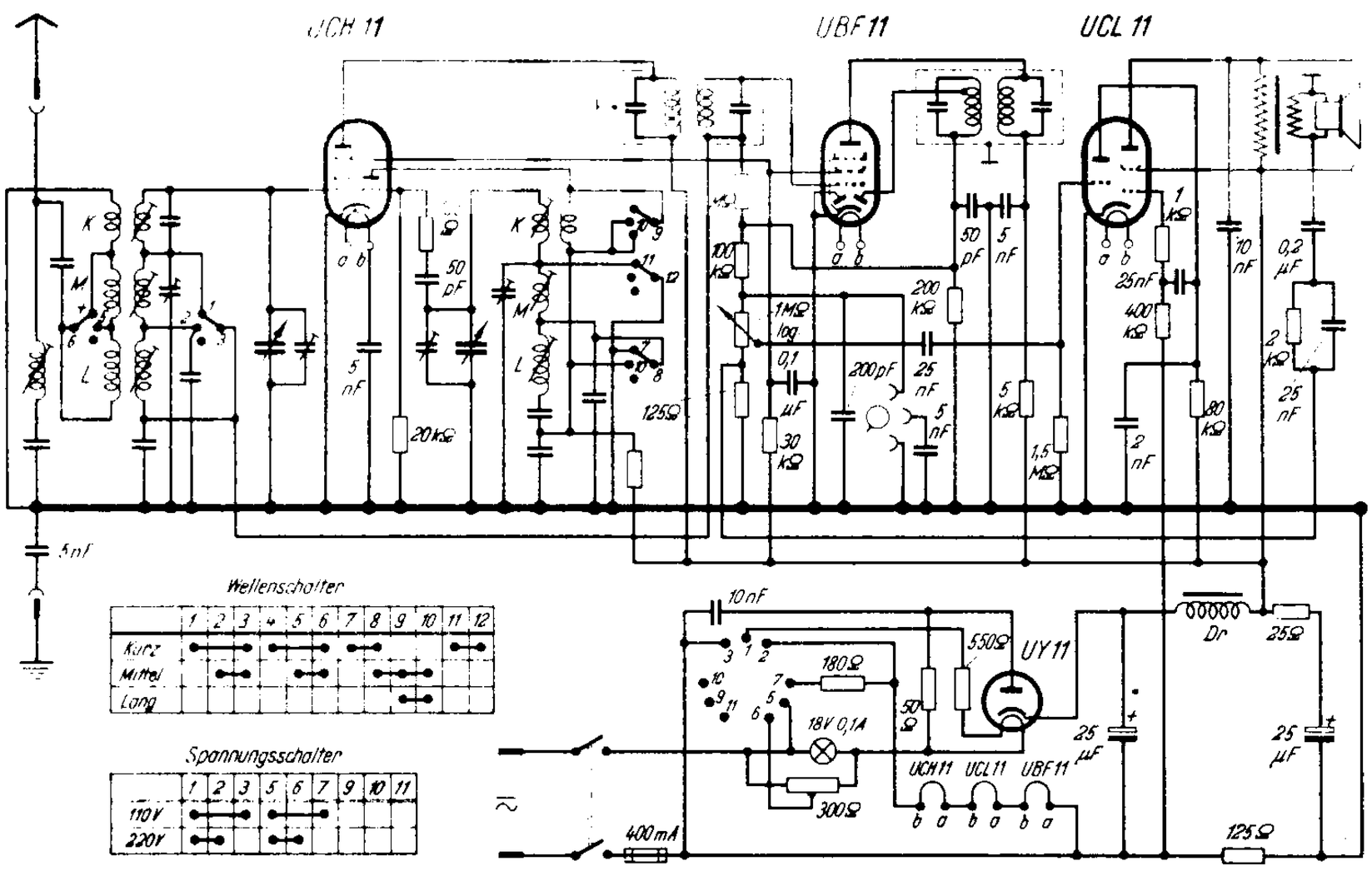

Bild 2. Schaltung des 6-Kreis-4-Röhren-Allstromsuperhets

Neue FUNKSCHAU-Fachbücher

Tragbare Universalempfänger für Batterie- und Netzbetrieb

Theoretische Grundlagen für den Bau von Universalempfängern und Konstruktions-Vorschläge für den Stromversorgungsteil mit Röhrentabellen, zahlreichen Nomogrammen und Berechnungsbeispielen. Von Fritz Alf. 83 Seiten, 52 Abbildungen, 84 Sockelschaltungen. Preis DM. 6.50, FUNKSCHAU-Verlag Oscar Angerer, Stuttgart.

In der transportablen Empfängerklasse gehört dem für Batterie- und Allstrombetrieb verwendbaren Universalempfänger die Zukunft. Die bisher über diese Geräteklasse bekannt gewordenen Veröffentlichungen behandelten meist Teilprobleme, ohne ausführlich auf theoretische Grundlagen und typische Beispiele einzugehen. In der vorliegenden Buchveröffentlichung behandelt der Verfasser in leichtverständlicher Weise alle Fragen des Universalempfängers.
Nach einer ausführlichen Erörterung der theoretischen Grundlagen für den Bau von Universalempfängern, wobei die grundsätzlichen Schaltungsarten, die verwendbaren Röhren sowie bekannte Schaltungen der Industrie besprochen werden, enthält der zweite Teil des Buches Konstruktionsvorschläge für Netzteile von Universalempfängern. Die ausführliche Bauanleitung eines hochwertigen Vorstufensuperhets mit sieben Kreisen und sechs Röhren gestattet es dem Praktiker, einen erstklassigen, leistungsfähigen Universalsuperhet selbst zu bauen. In einem weiteren Abschnitt geht der Verfasser auf den Ersatz der Anodenbatterie durch Wechselrichter ein. Von besonderem Wert für den Konstrukteur sind die sorgfältig bearbeiteten Berechnungsunterlagen und die ausführlichen Daten in- und ausländischer Universalempfängerröhren.
Da die neue Broschüre einen übersichtlichen Überblick über die Technik des Universalempfängerbaues bietet und auch die Auslandsentwicklung berücksichtigt, ferner alle Konstruktionsunterlagen vermittelt, kann sie unseren Lesern sehr empfohlen werden.

Taschenbuch für Rundfunktechniker

Funktechnische Tabellen, Formeln und Kurzschaltbilder. Bearbeitet von Dipl.-Ing. Hans Monn. 280 Seiten, 224 Abbildungen und 244 Sockelschaltungen. Preis DM. 8.60. FUNKSCHAU-Verlag Oscar Angerer, Stuttgart

Jeder, der in der funktechnischen Berufspraxis steht, sei er nun Konstrukteur, Praktiker, Reparateur oder im Prüffeld beschäftigt, benötigt als Arbeitsunterlage Tabellen verschiedenster Art, Formeln, Schaltungsunterlagen, Röhrendaten und Sockelschaltungen, Umrechnungswerte und vieles andere mehr. Diese Unterlagen sind von Fall zu Fall in bestimmten Fachbüchern veröffentlicht, die heute meist nicht mehr zugänglich sind. Es entspricht daher einem allgemeinen Bedürfnis, alle für den Funktechniker wichtigen Arbeitsunterlagen dieser Art in Form eines handlichen Taschenbuches herauszugeben, das immer griffbereit zur Verfügung steht.
Einen besonderen Vorzug des Taschenbuches stellt der vielseitige Inhalt dar, der neben Unterlagen allgemeiner Art, wie Formeln, Maßeinheiten, Schaltzeichen, elektrotechnische Grundgesetze, auch Spezialfragen der Hf-Technik und Elektroakustik berücksichtigt und im Tabellenteil recht ausführlich gestaltet ist. Neben Stationstabellen der Rundfunksender werden z. B. auch Röhrentabellen und Daten der Hilfsröhren, Stromregelröhren usw. gebracht. Auch die so wichtige Schaltungstechnik ist mit Kurzschaltbildern der einzelnen Empfängerstufen berücksichtigt. Da das Taschenbuch dank seiner Ausführlichkeit und sorgfältigen Bearbeitung zu den wichtigsten Arbeitsunterlagen überhaupt gehört, muß es jeder Funktechniker besitzen.

47. Telefunken-Selektor

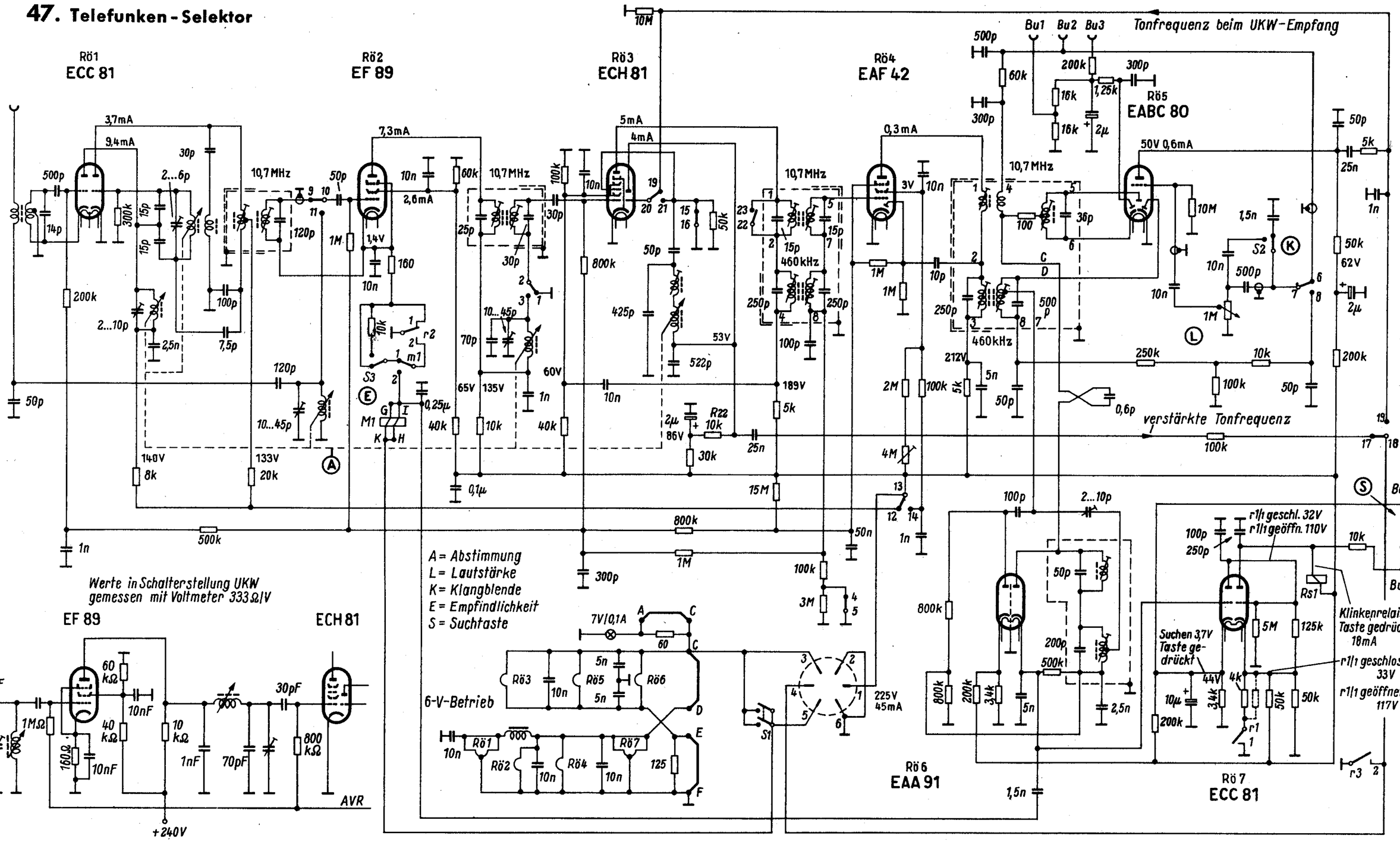

Werte in Schalterstellung UKW gemessen mit Voltmeter 333 Ω/V

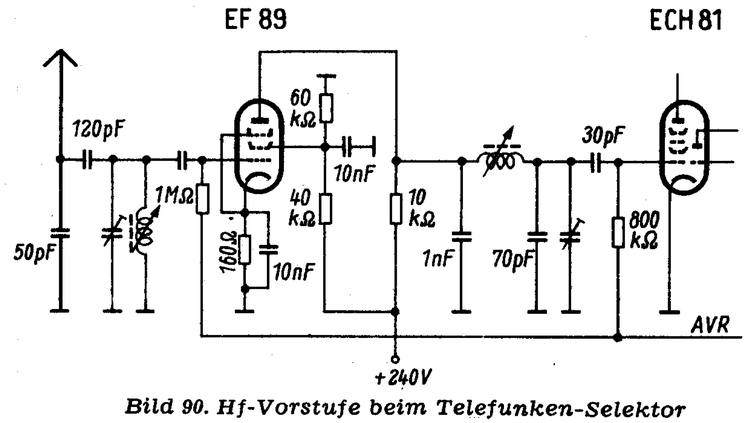

Bild 90. Hf-Vorstufe beim Telefunken-Selektor

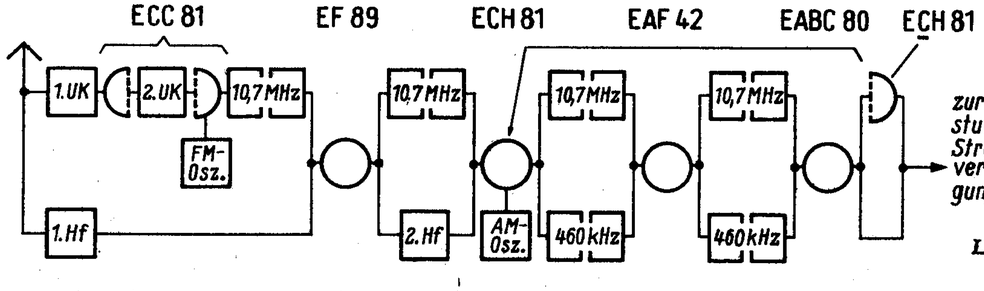

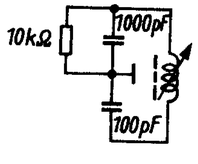

Bild 91. π-Filter als Parallelschwingkreis dargestellt

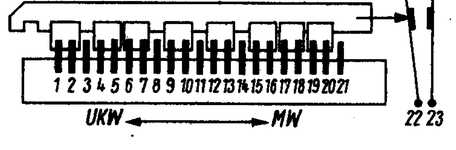

Gezeichnete Stellung: Empfang

	m1 1	m1 2	r1 1	r1 2	r2 1	r2 2	r3 2
Stellung "Empfang"	•		•	•	•		
Stellung "Suchen"	•	•			•	•	
Hubmagnet "Aufziehen"		•	•		•	•	

6-V-Betrieb

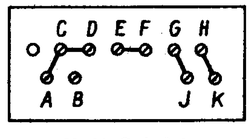

12-V-Betrieb

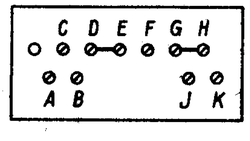

Links: Bild 92. Blockschaltung des Telefunken-Selektor

Telefunken GmbH, Hannover, Göttinger Chaussee 76

Telefunken SK 50

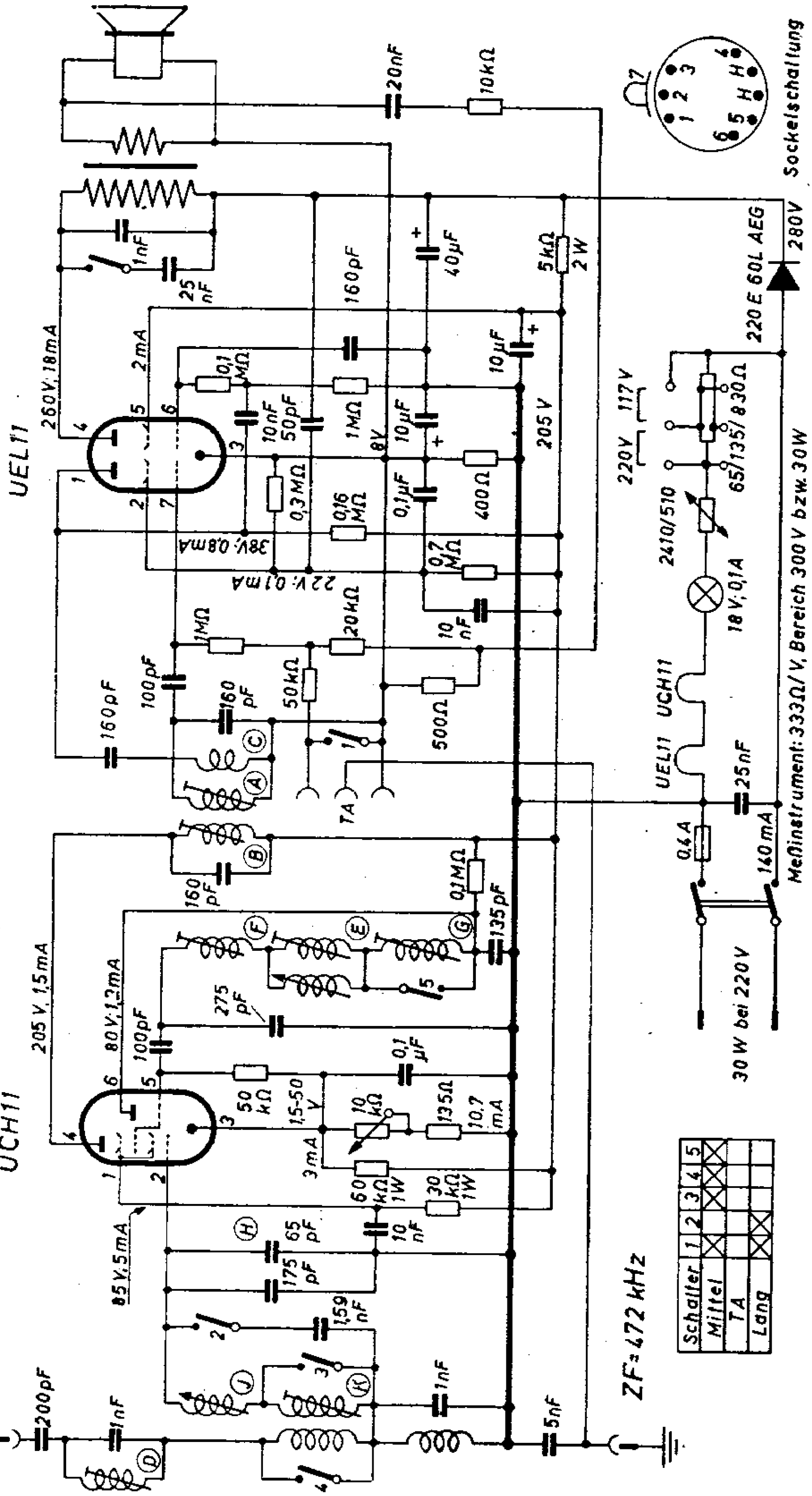

Telefunken-Musiktruhe Salzburg

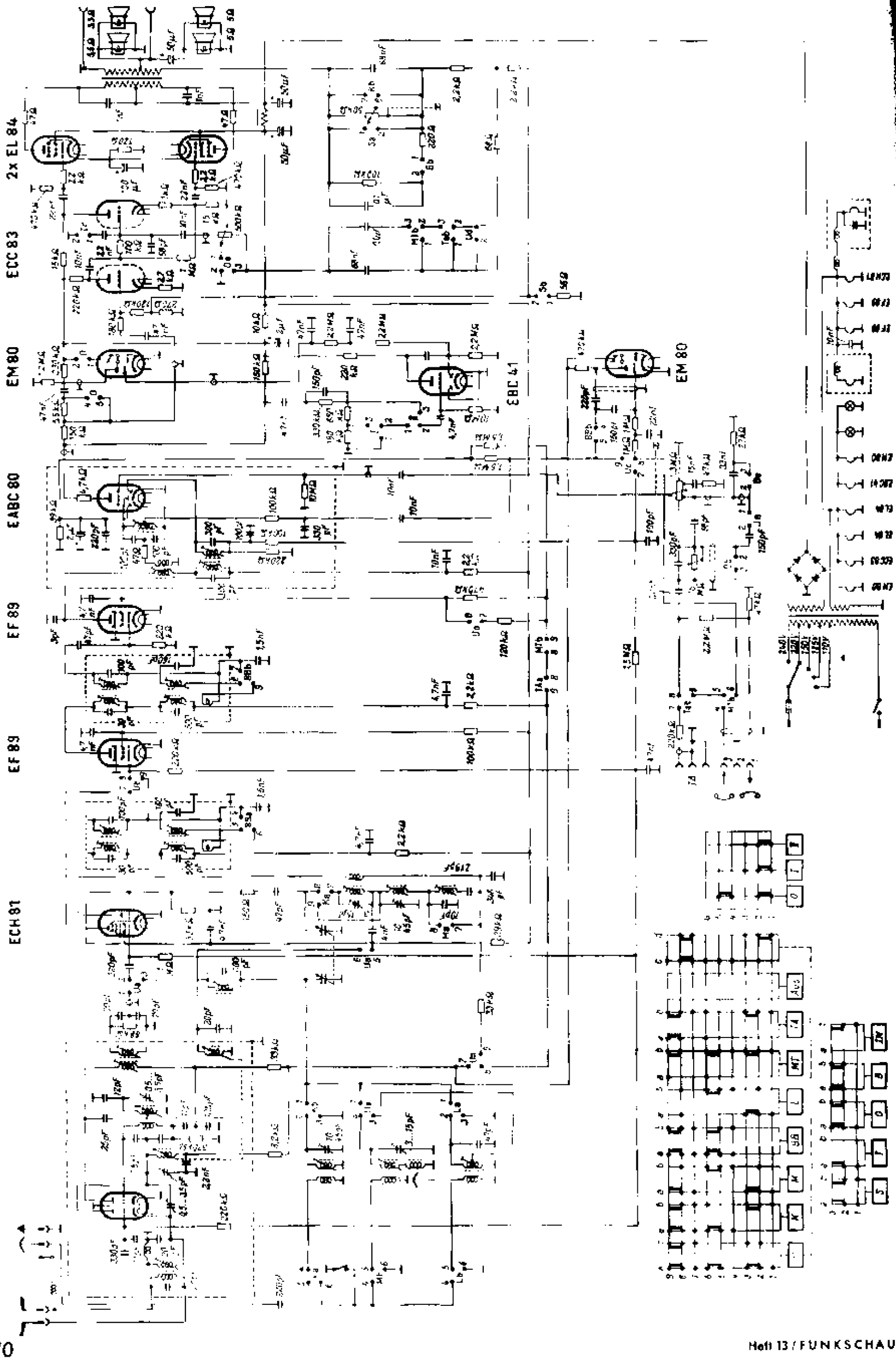

Telefunken T 10 für Batterie

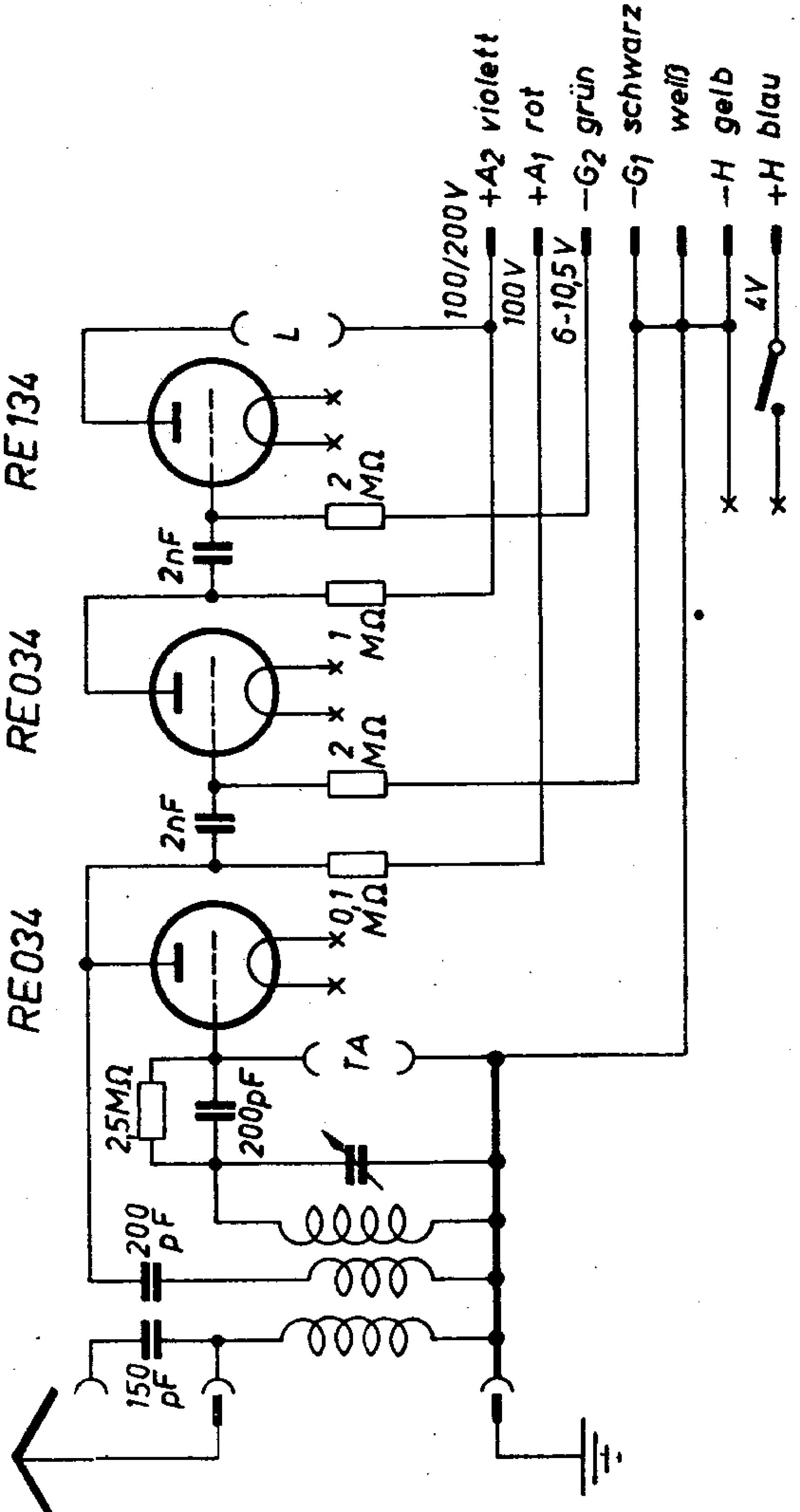

Telefunken T 10 für Netzheizung

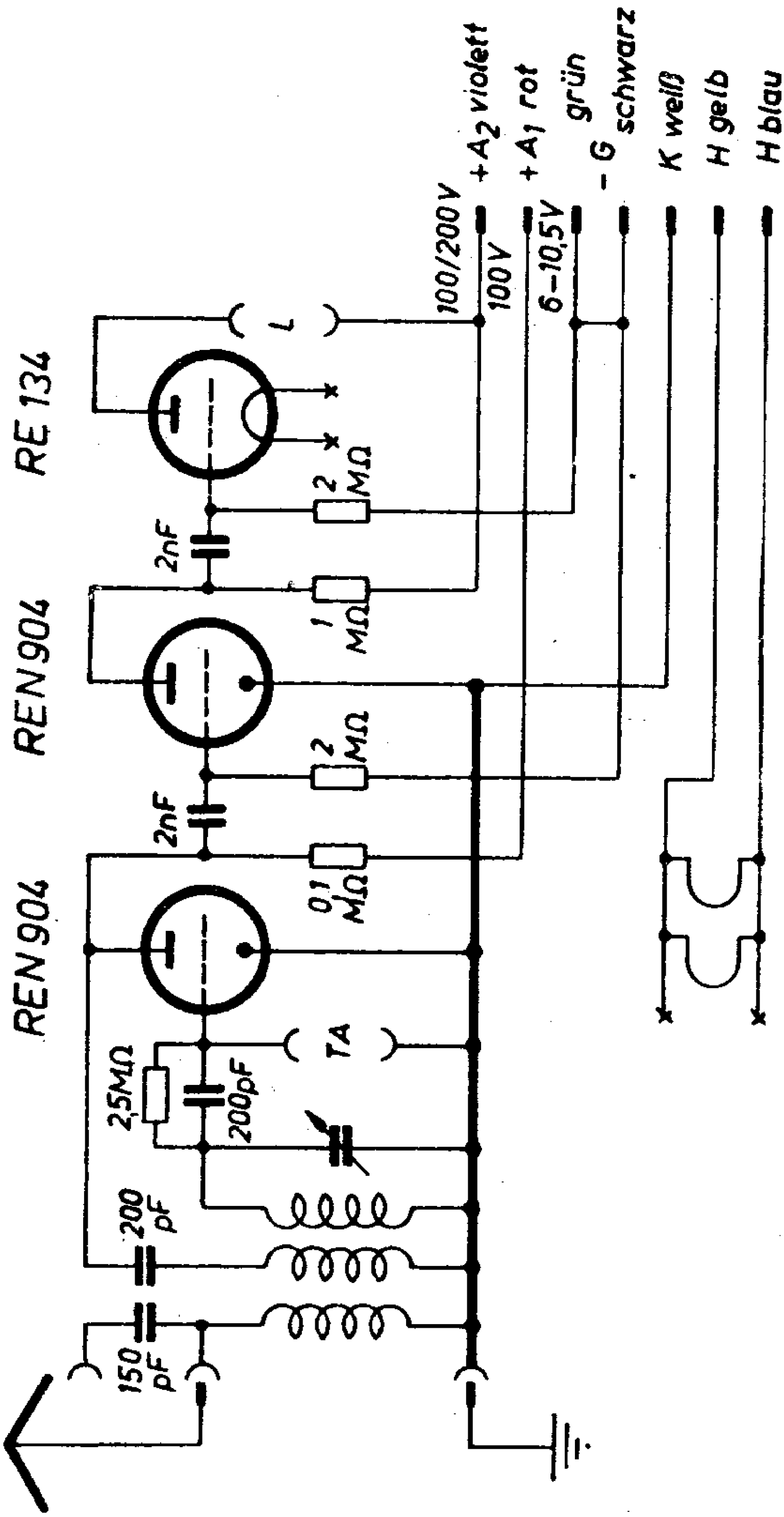

OTTO MÖLLER & Co., K.G. RHEINE i. WESTFALEN

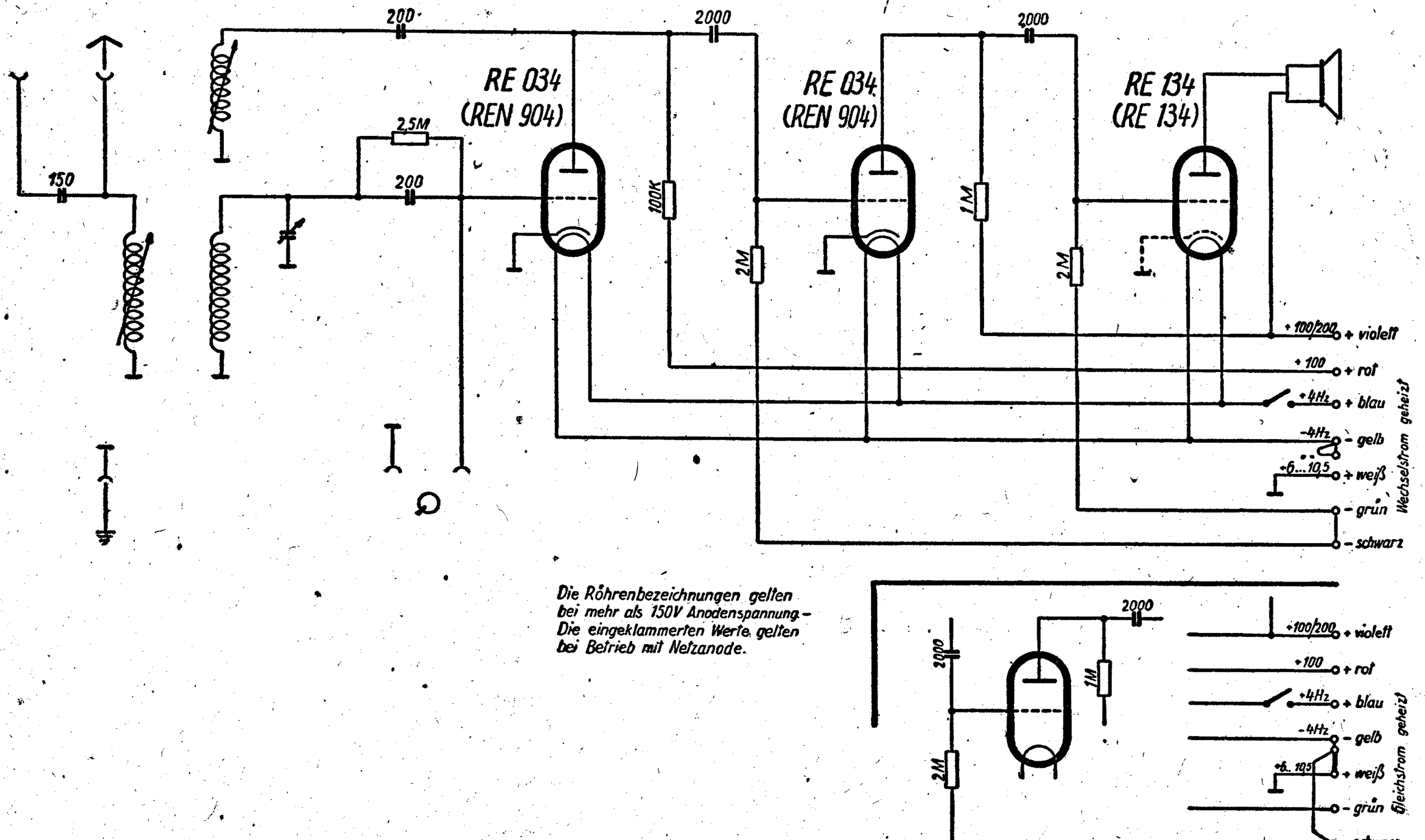

Die Röhrenbezeichnungen gelten bei mehr als 150V Anodenspannung – Die eingeklammerten Werte gelten bei Betrieb mit Netzanode.

Telefunken **T 1000 Arcofar**

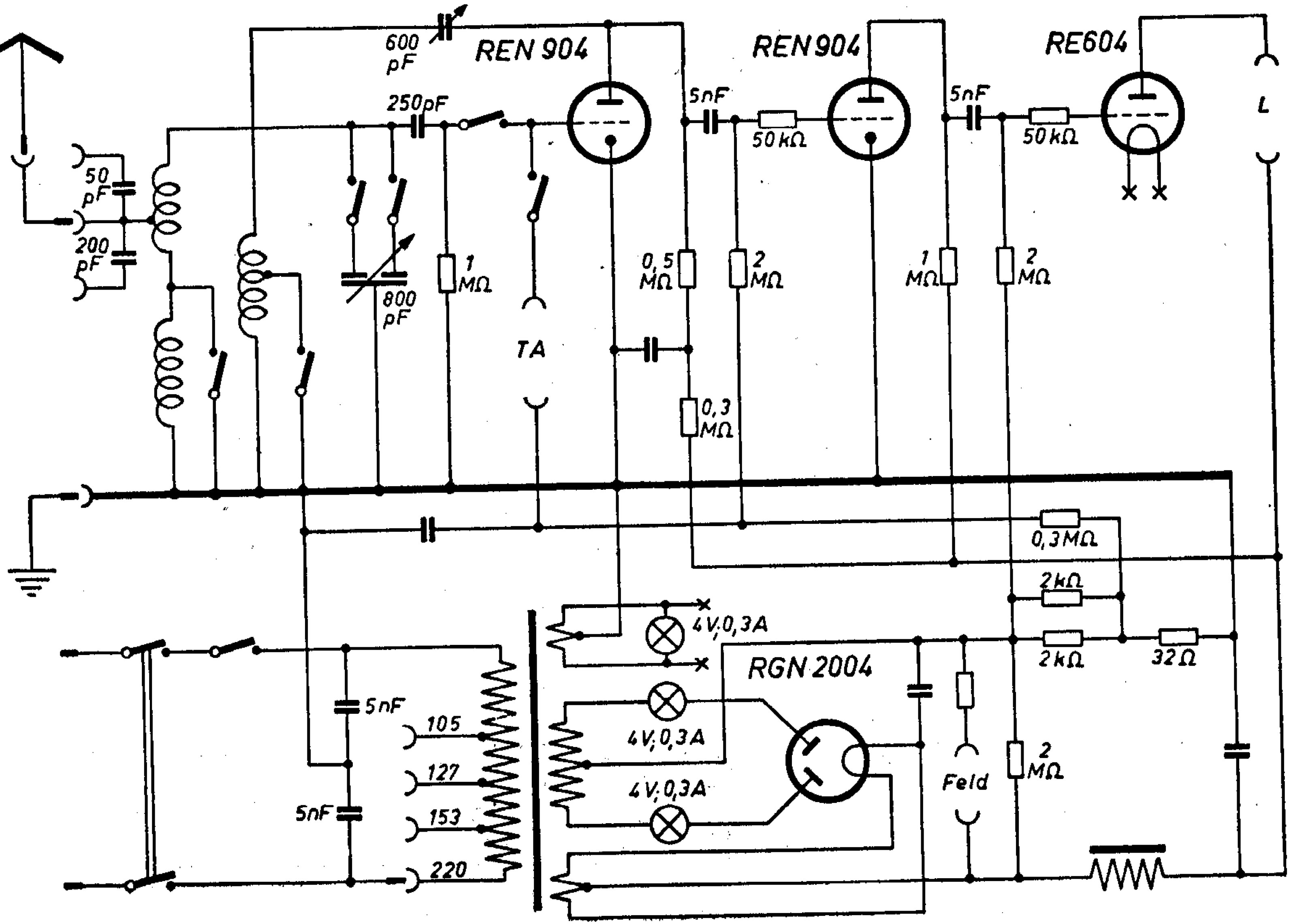

Telefunken T 124 WL

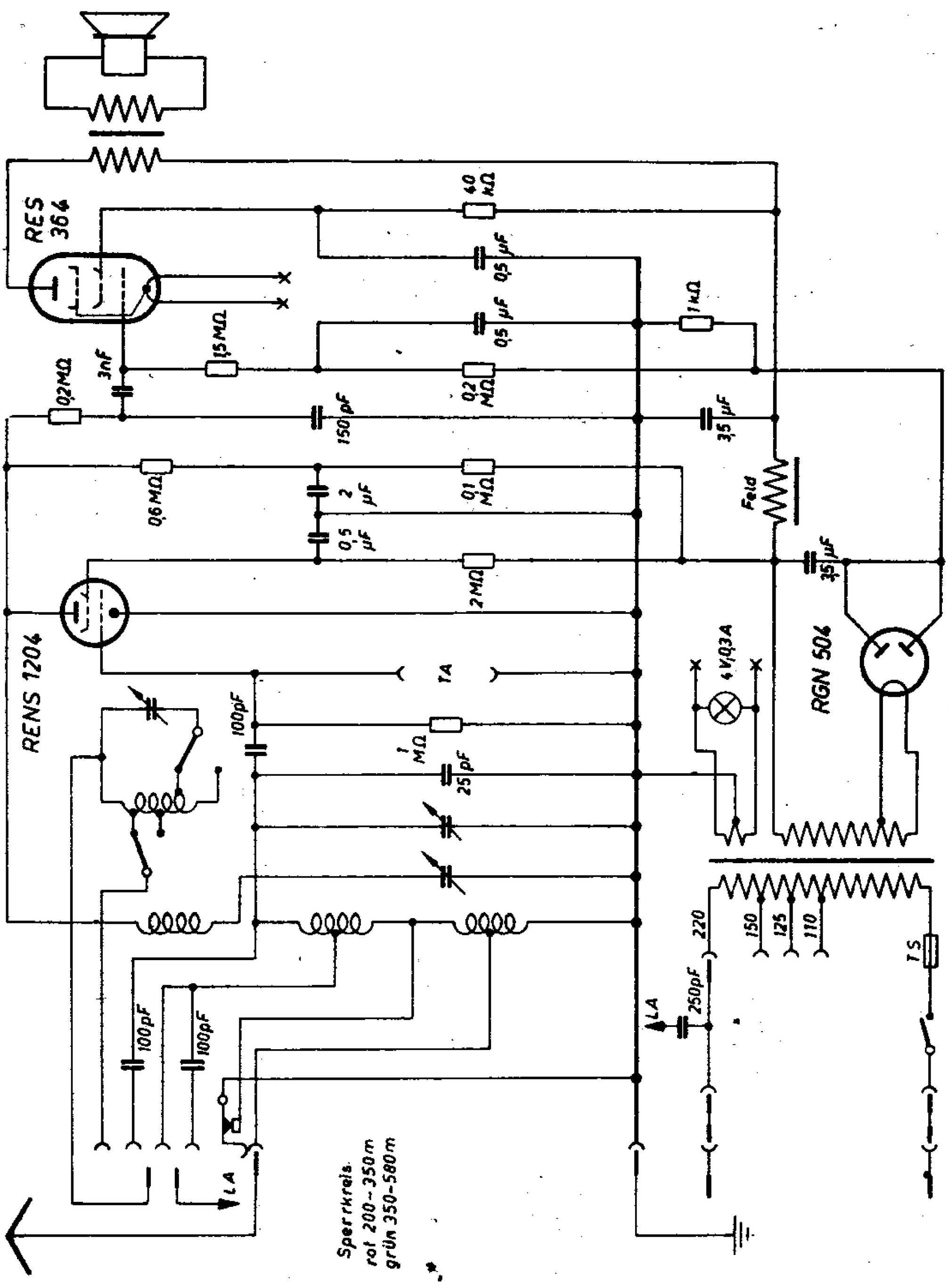

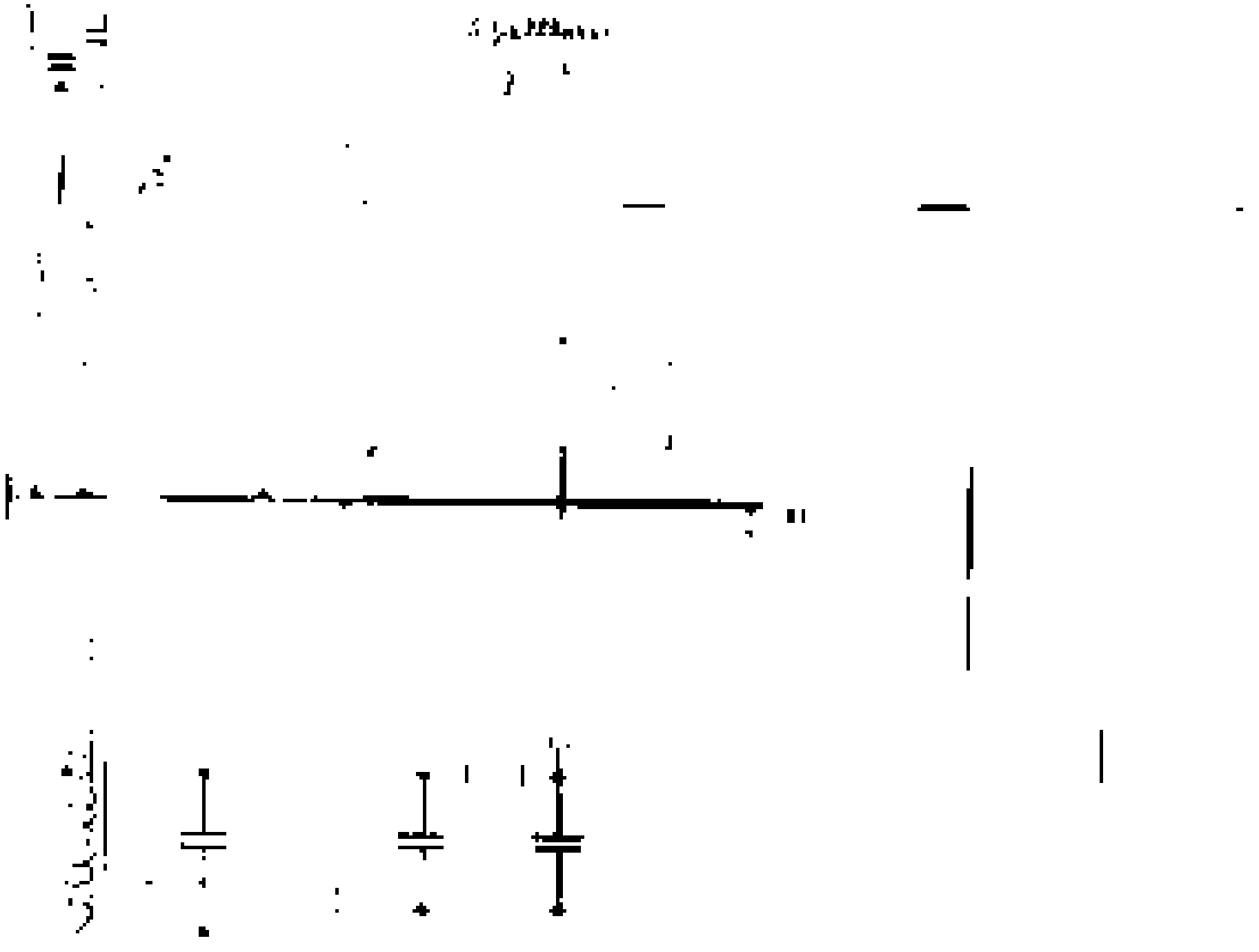

ARCOTRON 301

(rote Kappe)

ARCOTRON 201

(blaue Kappe)

RES 164 d

oder RE 134

E

A

300pF

4,4 nF

Laut-sprecher

220 V

127 V

55nF

200 kΩ

2µF

0,5nF

RGN 354

Telefunken

T 12 WS

SCHALTPLAN SAMMLUNG
OTTO MÖLLER & Co., K.G. RHEINE i. WESTFALEN

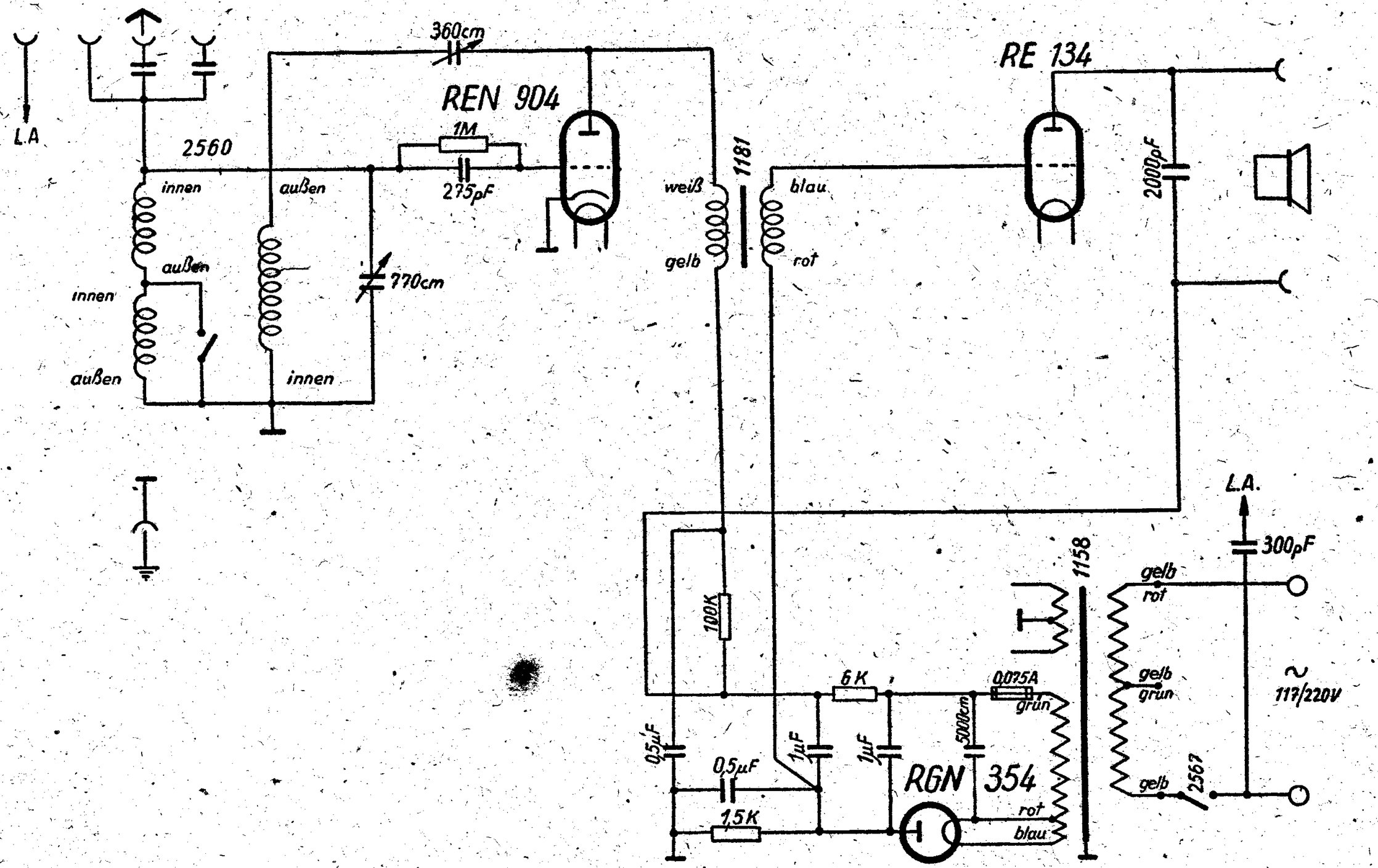

SCHALTPLAN SAMMLUNG
OTTO MÜLLER & Co., K.G RHEINE i. WESTFALEN

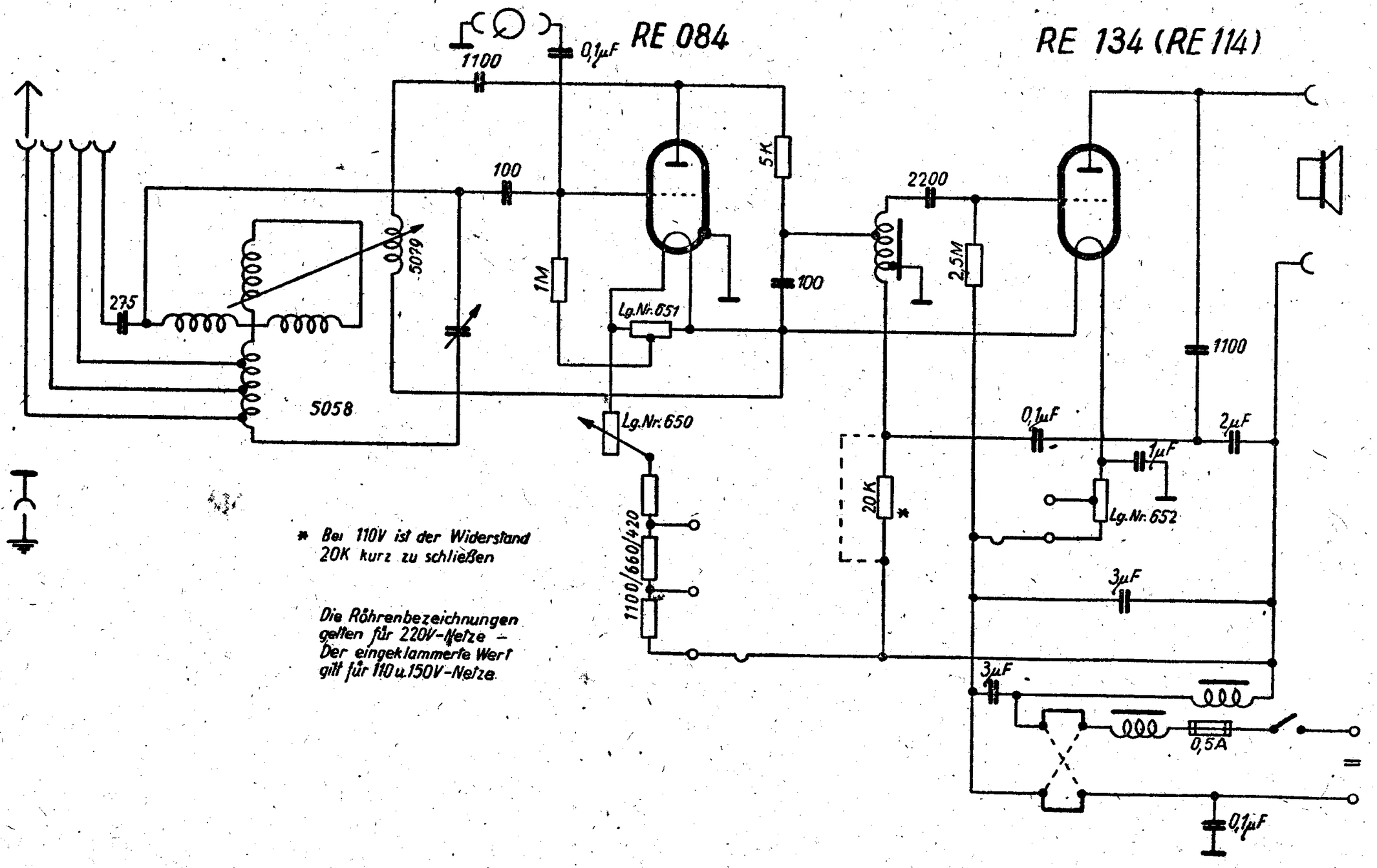

* Bei 110V ist der Widerstand 20K kurz zu schließen

Die Röhrenbezeichnungen gelten für 220V-Netze – Der eingeklammerte Wert gilt für 110 u. 150V-Netze

SCHALTPLAN SAMMLUNG
OTTO MÜLLER & Co. K.G. RHEINE i. WESTFALEN

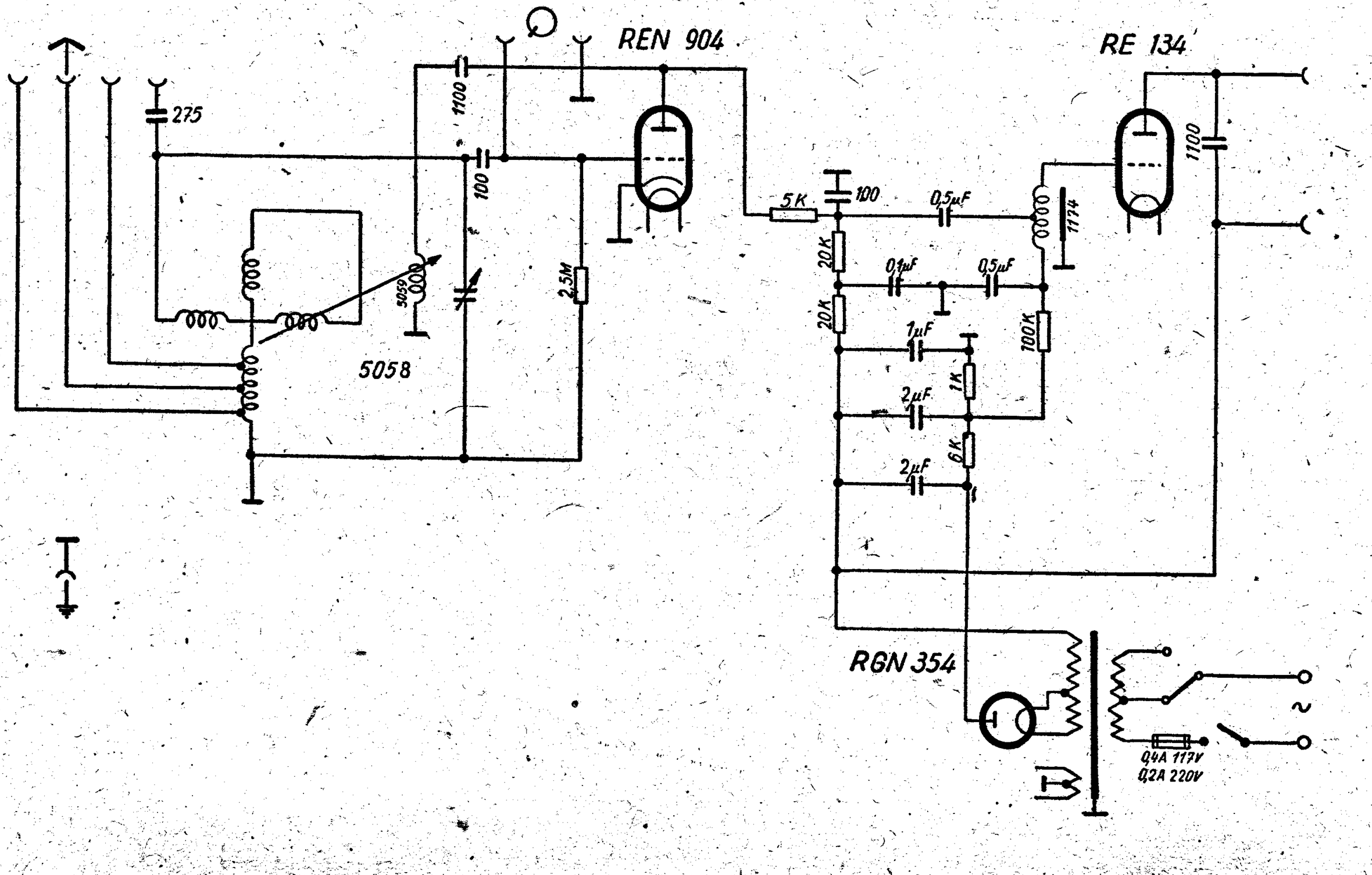

Telefunken T 1210 BLK

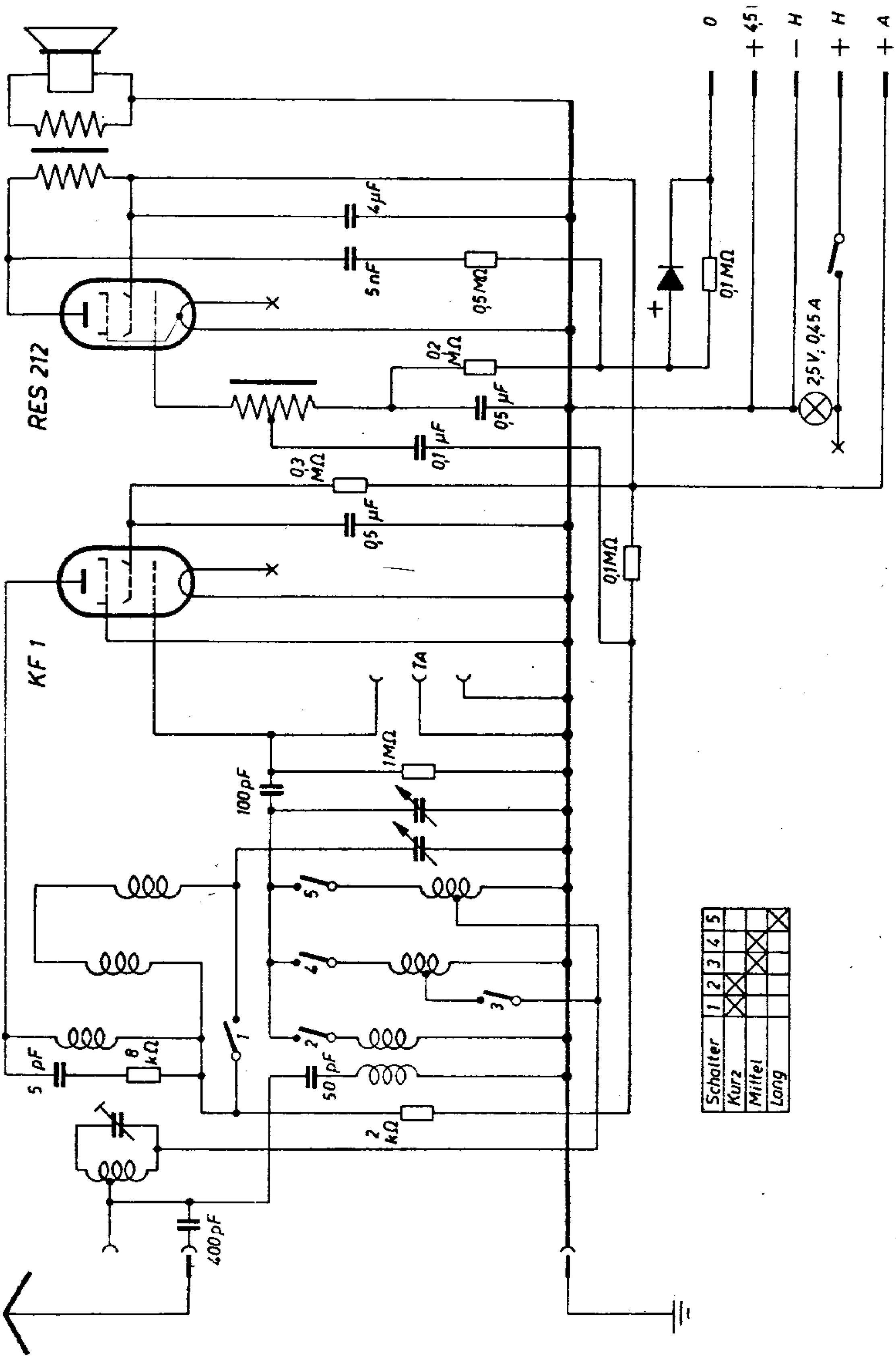

Schalter	1	2	3	4	5
Kurz	X				
Mittel	X		X		
Lang		X	X	X	

Telefunken T 1210 GLK

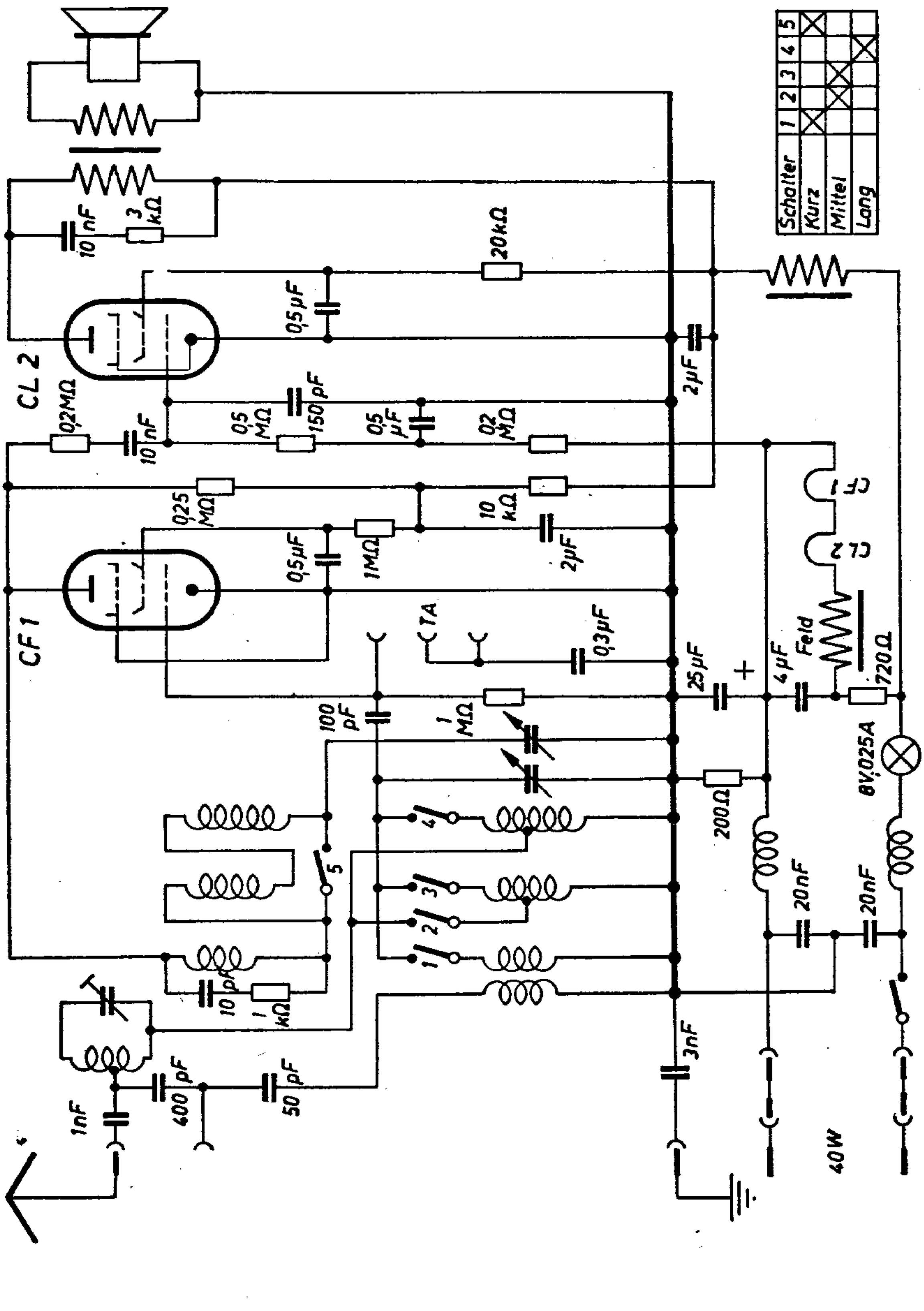

Telefunken T 1210 WLK

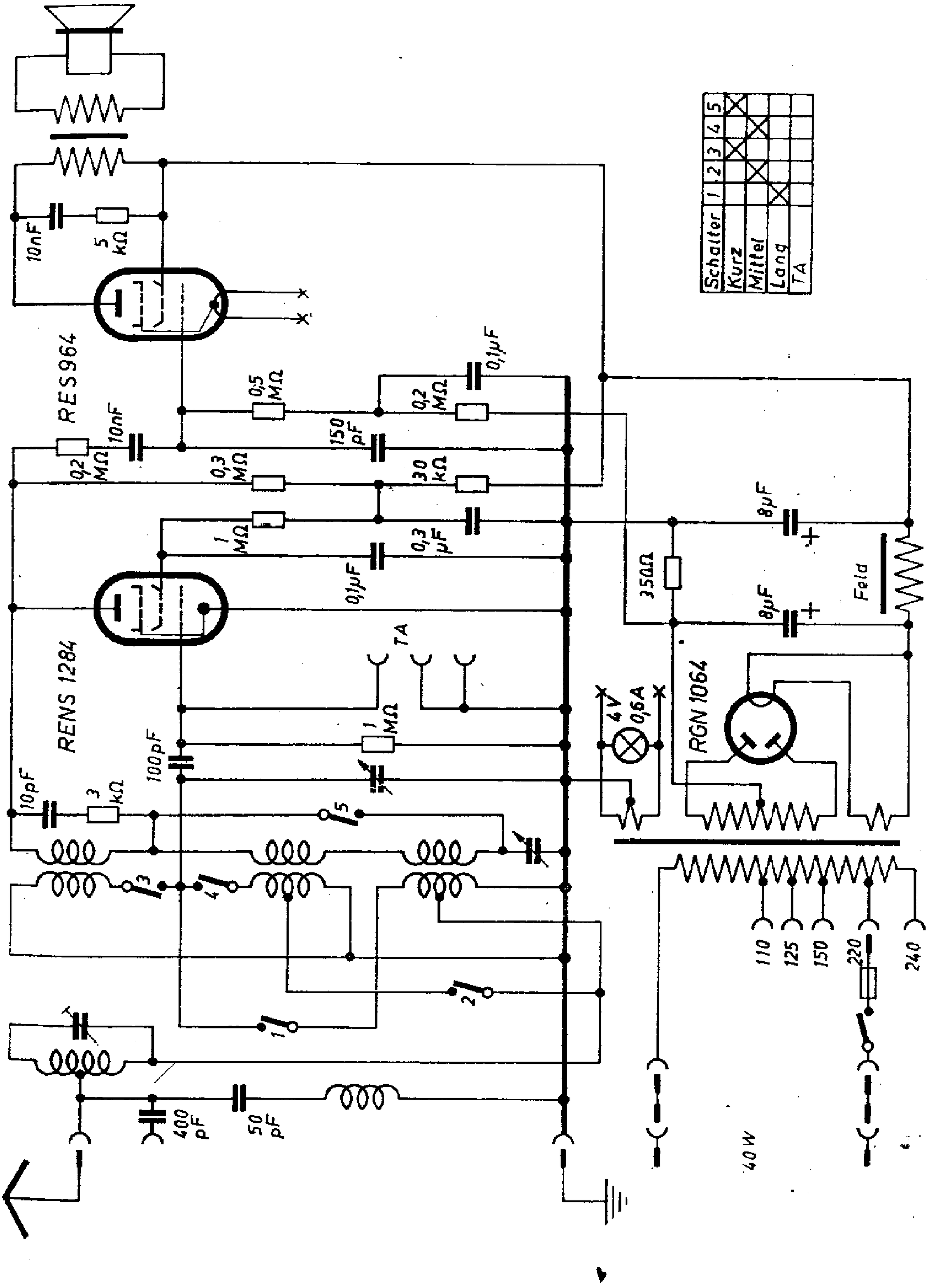

SCHALTPLAN SAMMLUNG
OTTO MÖLLER & Co., K.G. RHEINE i. WESTFALEN

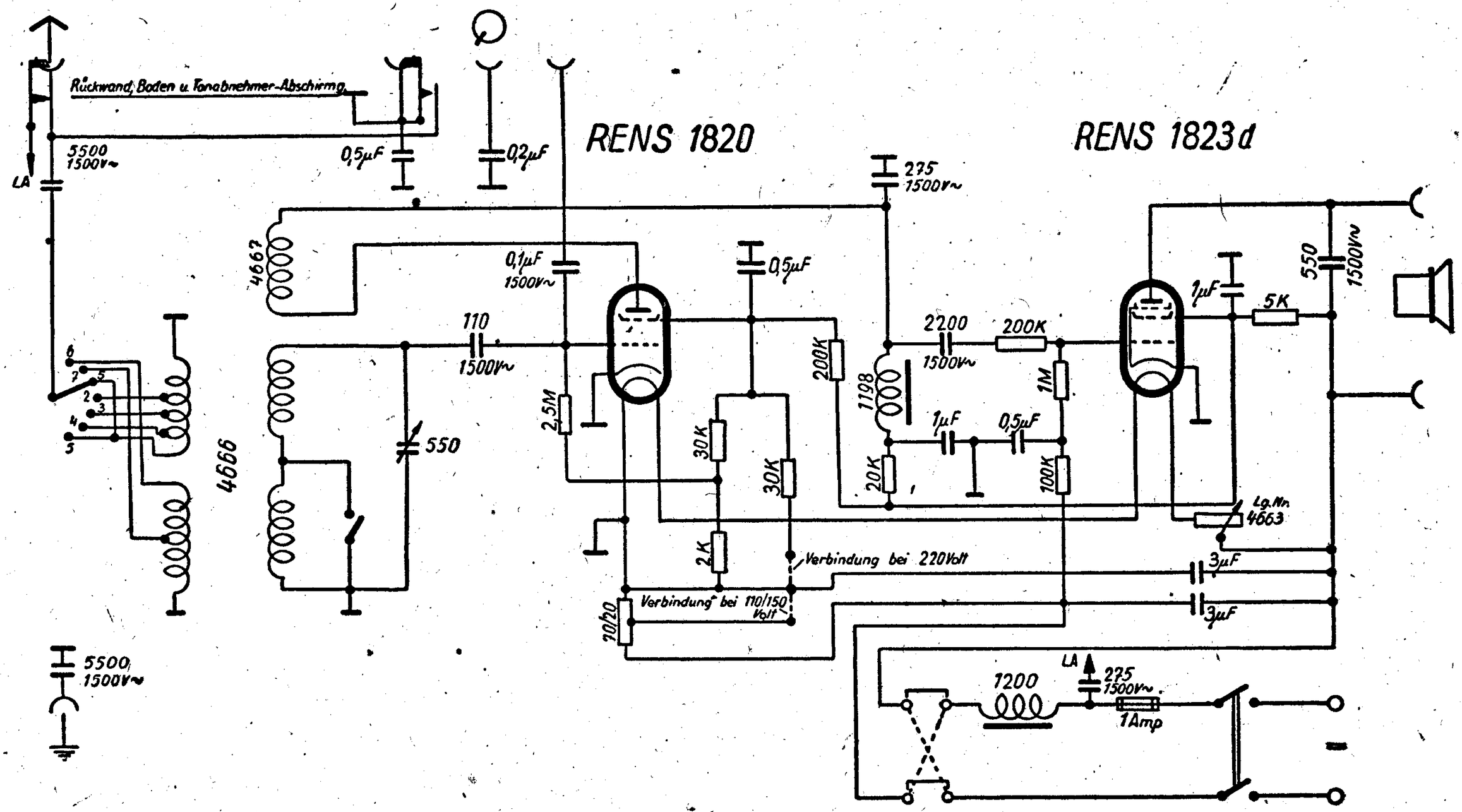

SCHALTPLAN SAMMLUNG
OTTO MÜLLER & Co. K.G. RHEINE i. WESTFALEN

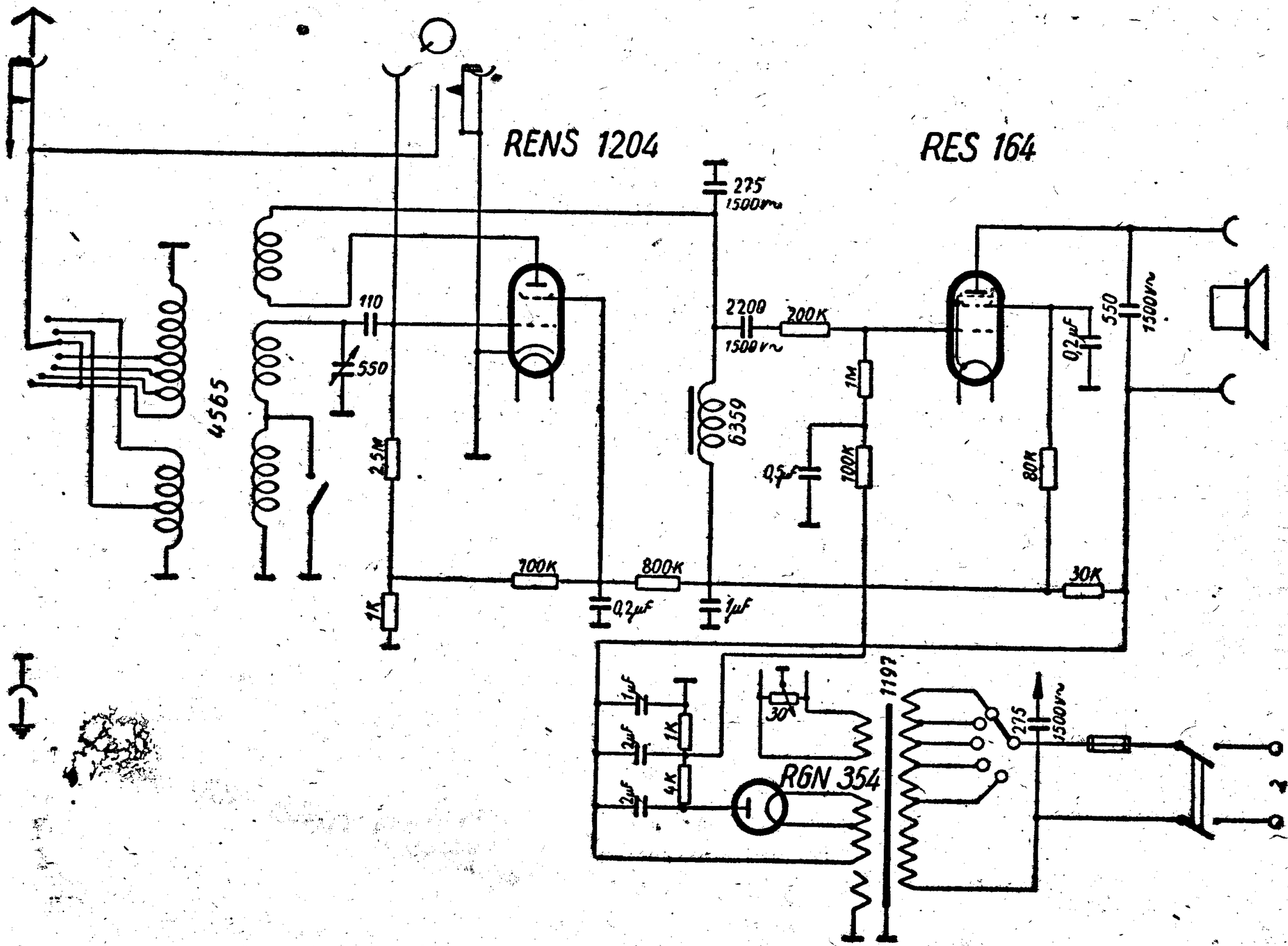

Telefunken T 123 GLK

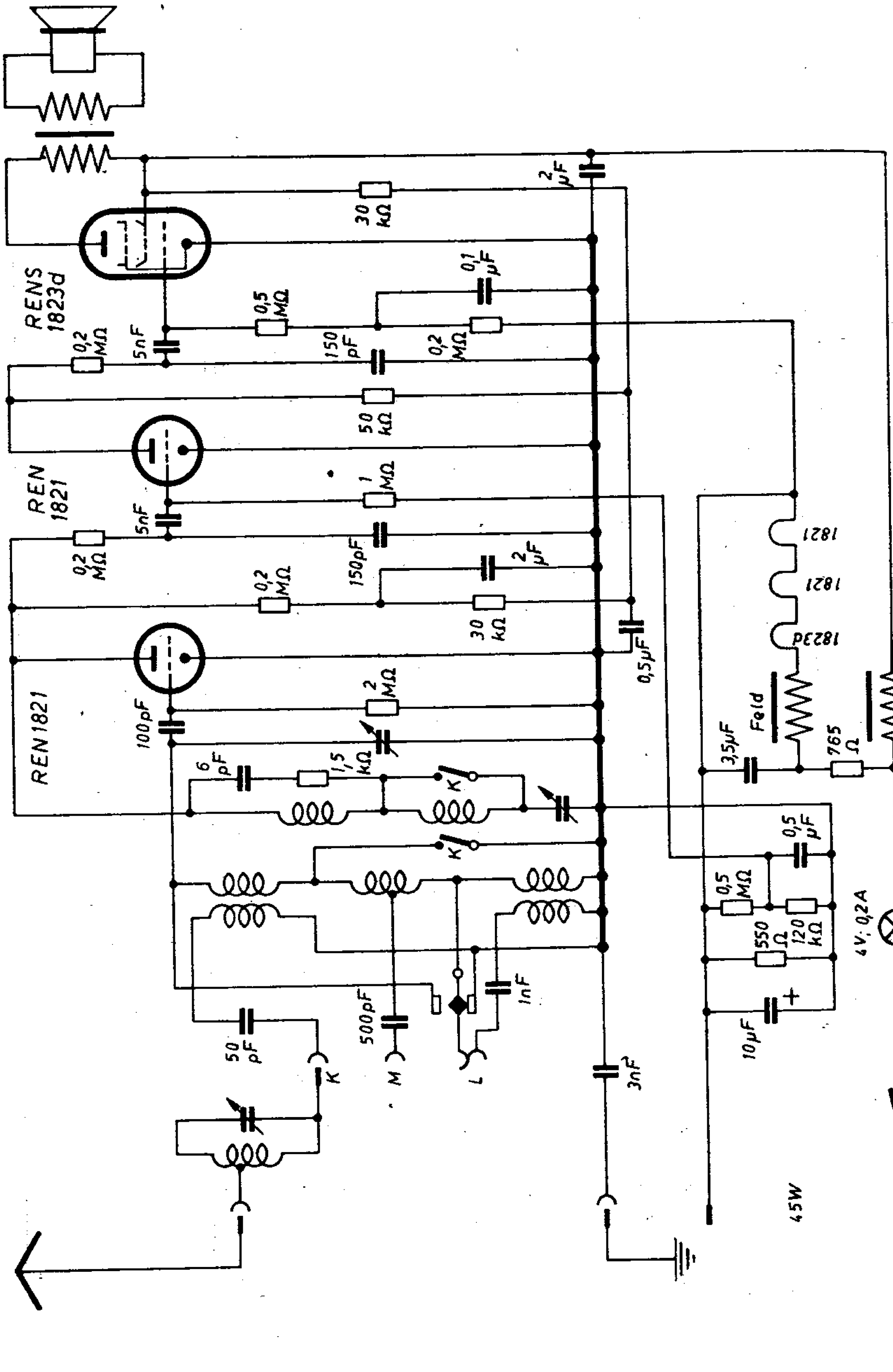

Telefunken T 123 WLK

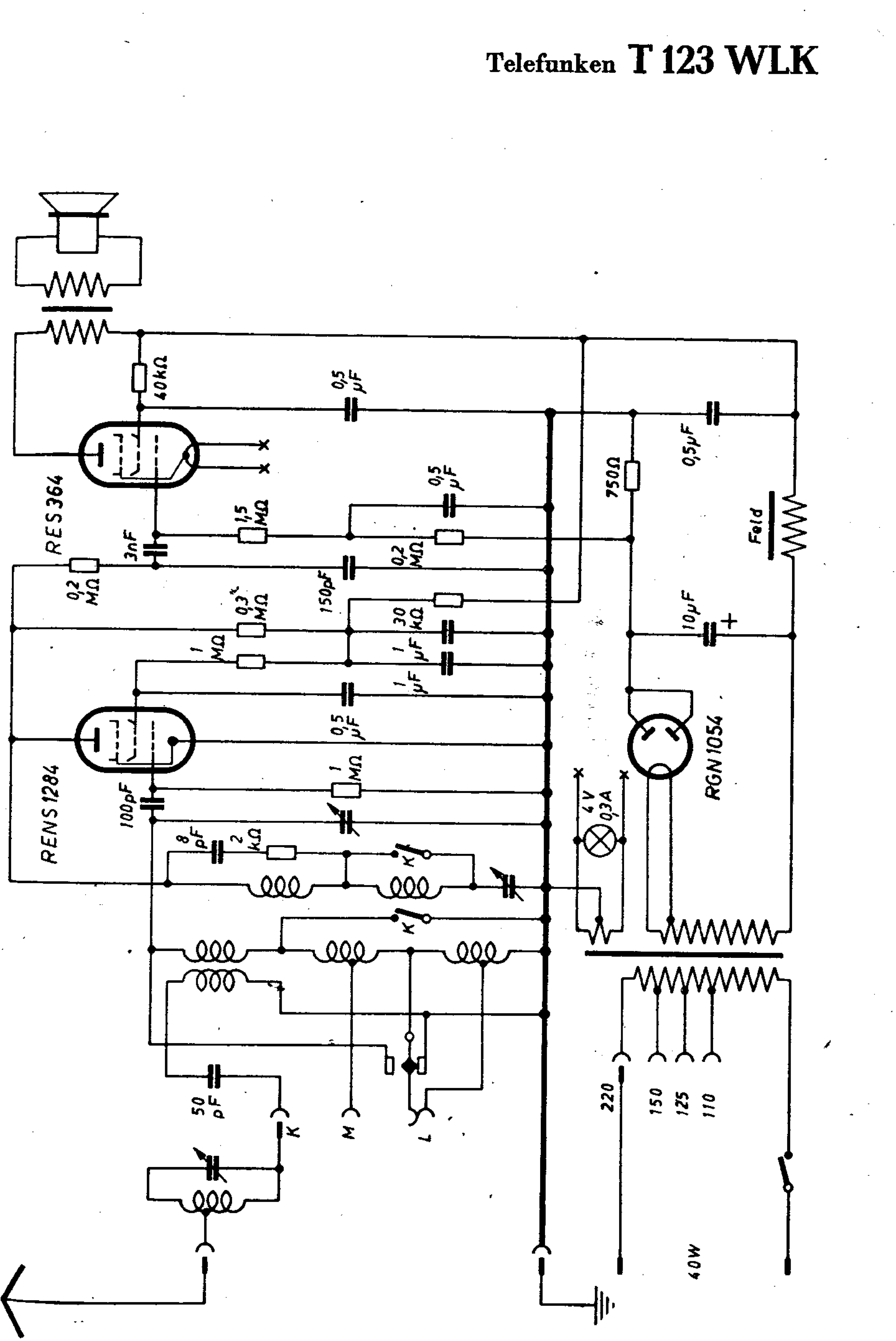

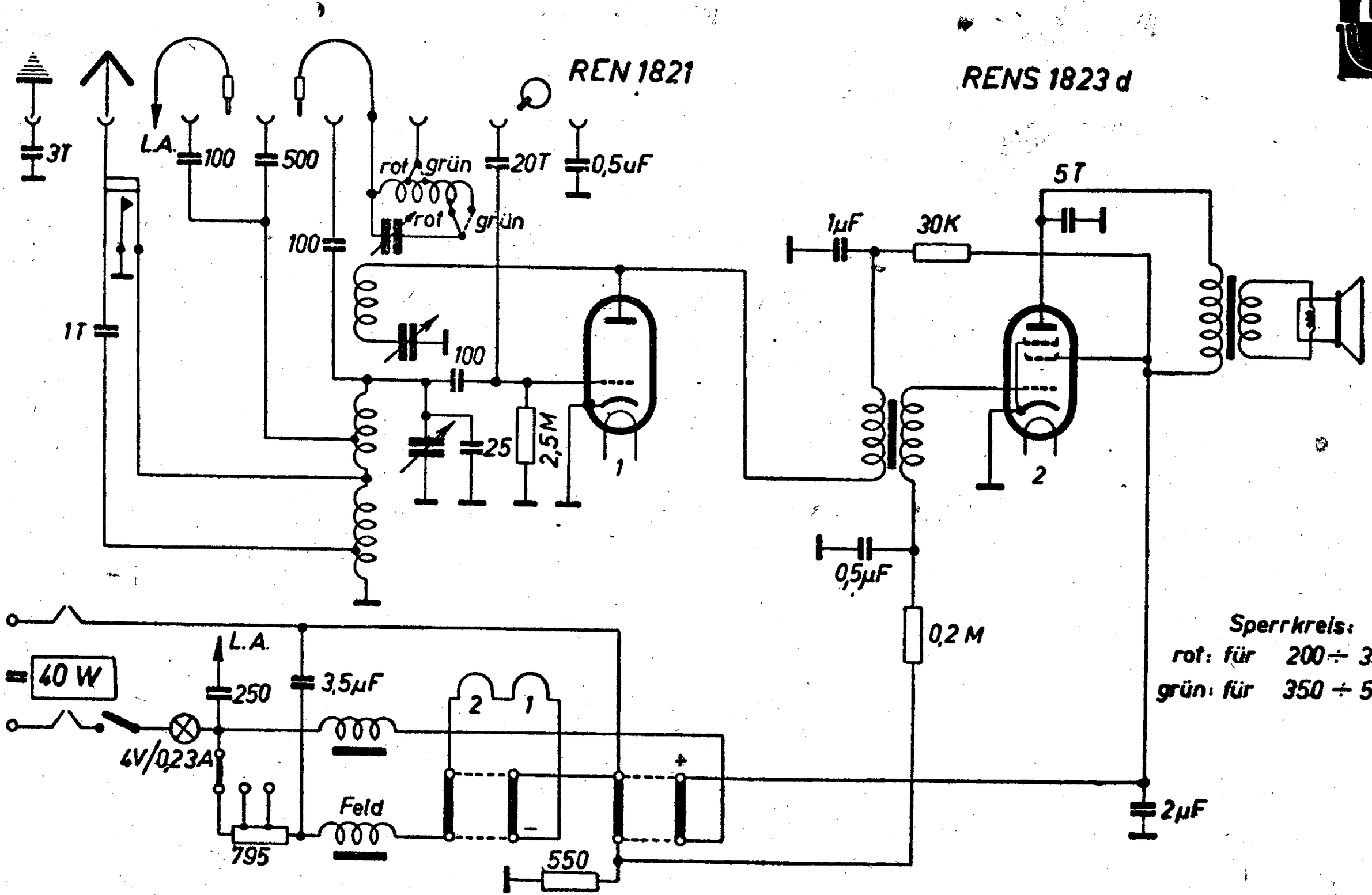

Telefunken T 124 GL

Telefunken T 125 GL

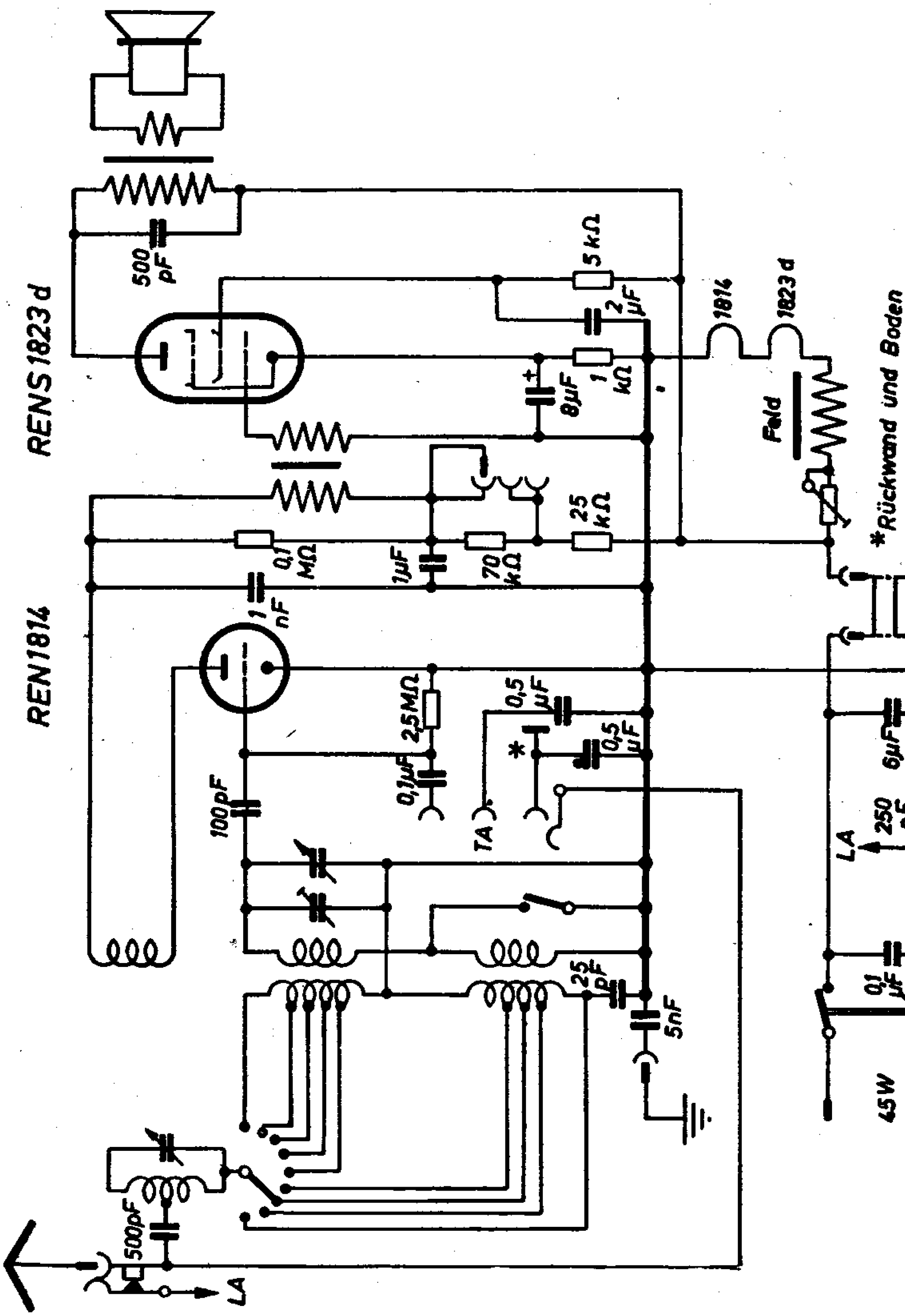

SCHALTPLAN SAMMLUNG
OTTO MÜLLER & Co., K.G. RHEINE i. WESTFALEN

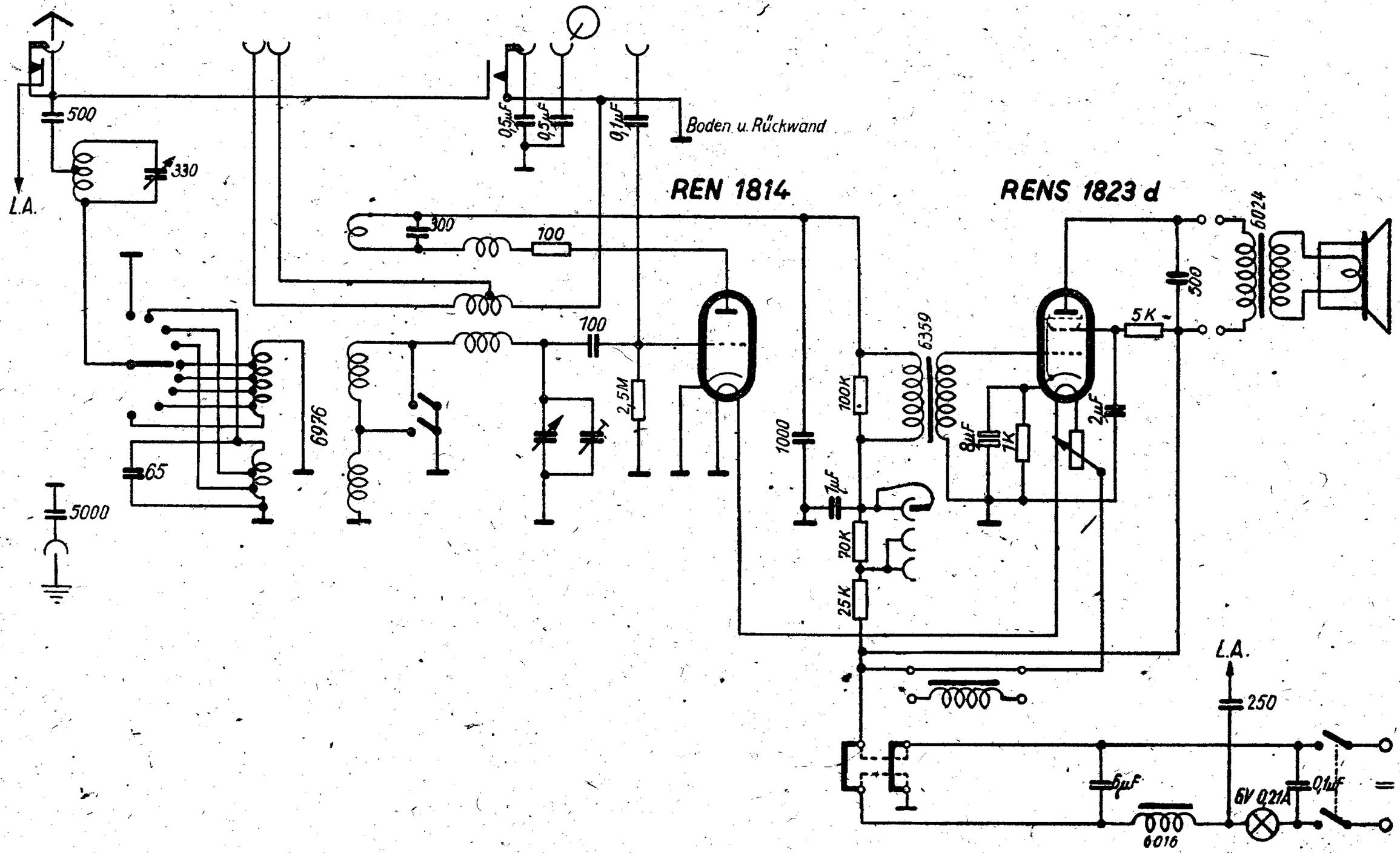

SCHALTPLAN SAMMLUNG
OTTO MÜLLER & Co. K.G. RHEINE i. WESTFALEN

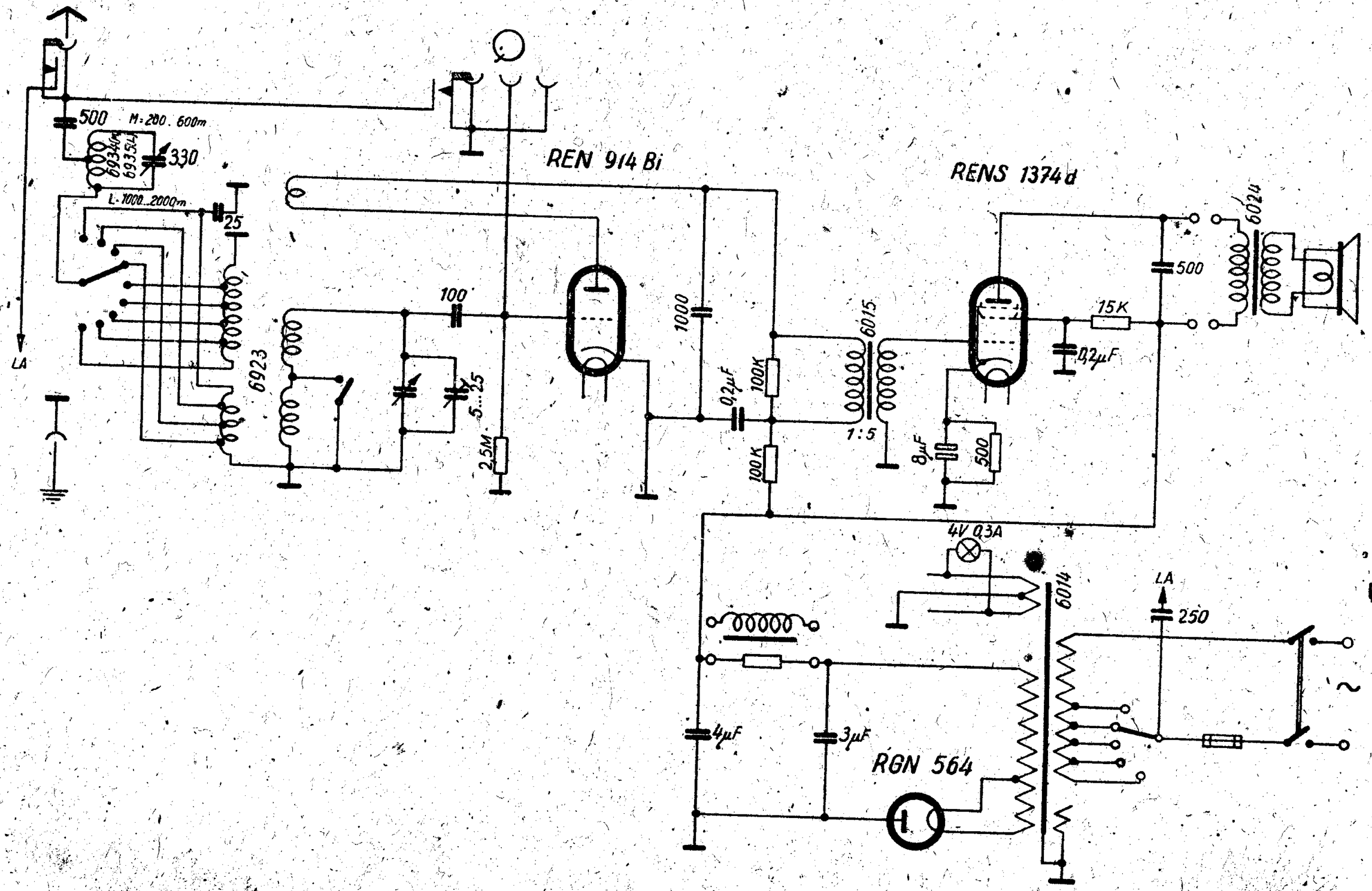

SCHALTPLAN SAMMLUNG
OTTO MÜLLER & Co., K.G. RHEINE i. WESTFALEN

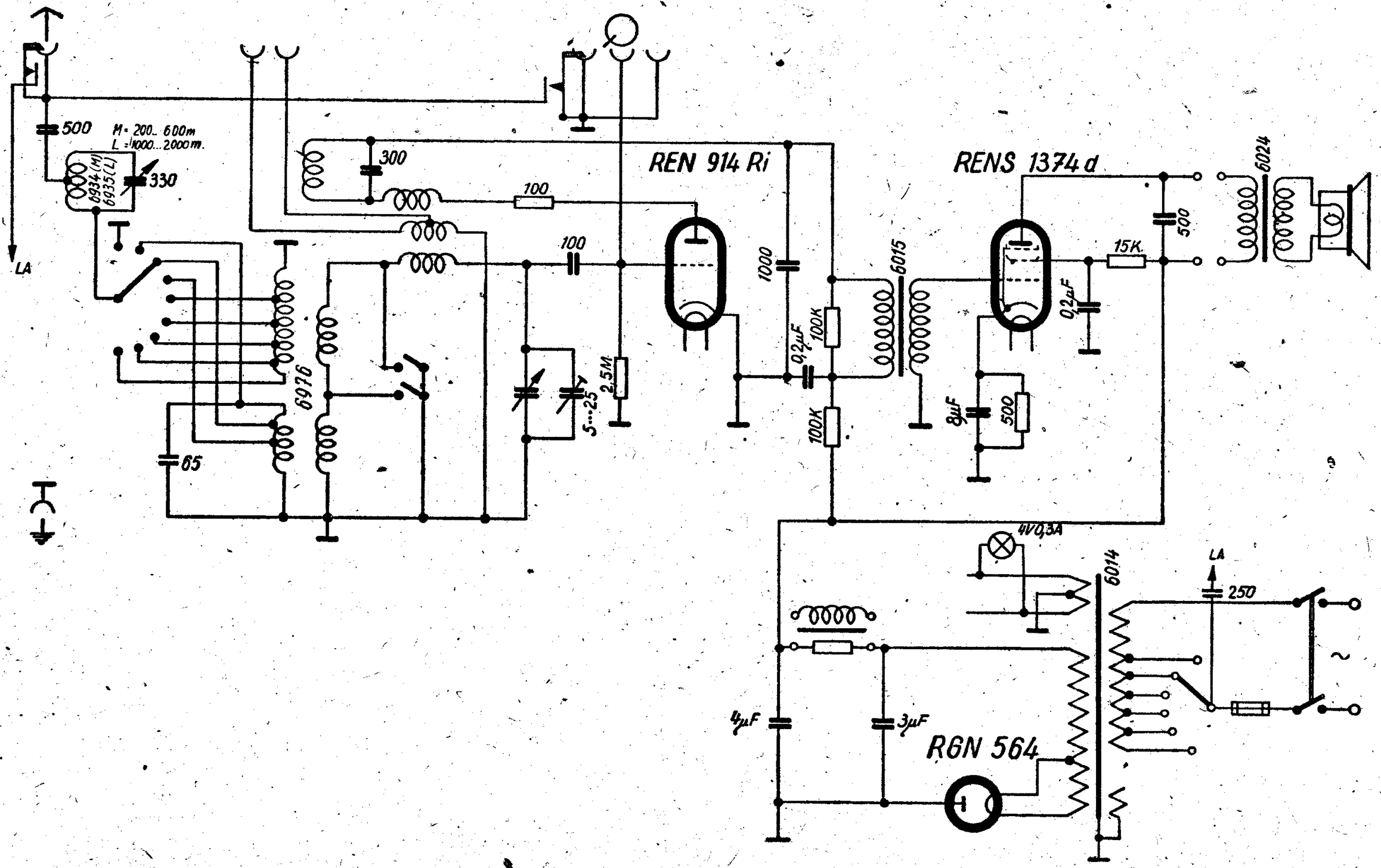

SCHALTPLAN SAMMLUNG
OTTO MÖLLER & Co., K.G. RHEINE i. WESTFALEN

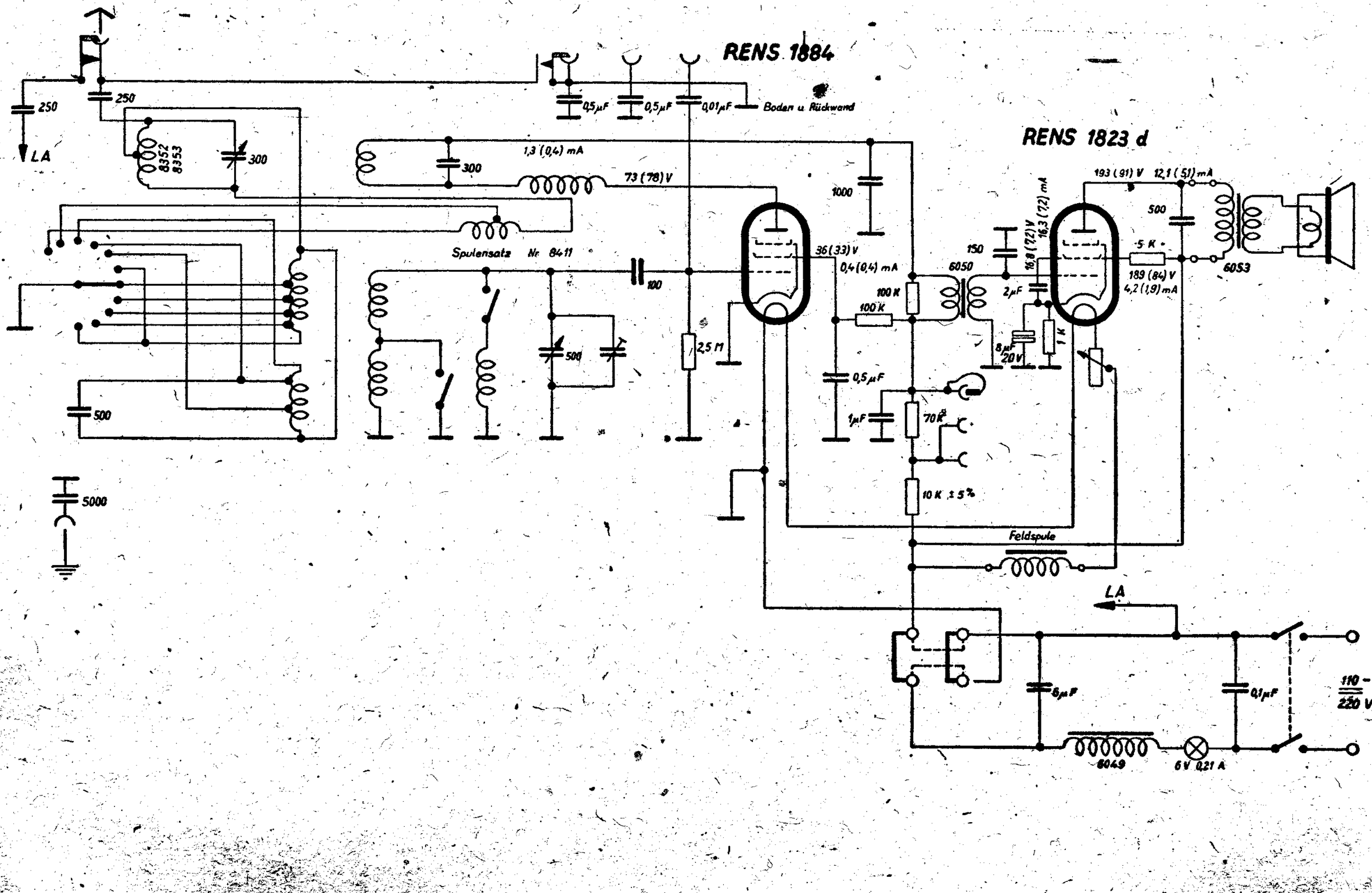

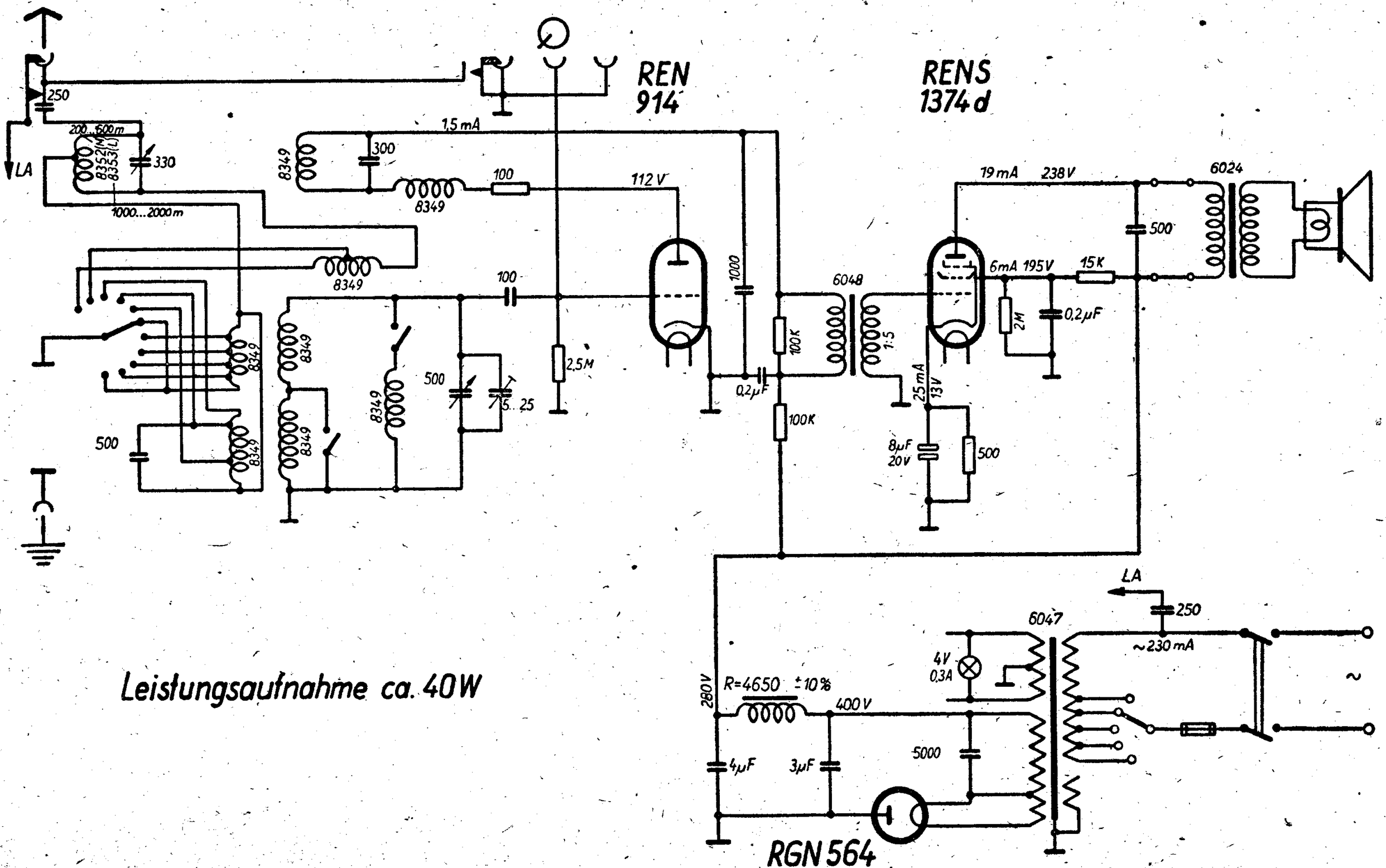

Leistungsaufnahme ca. 40W

SCHALTPLAN SAMMLUNG
OTTO MÜLLER & Co., K-G RHEINE i. WESTFALEN

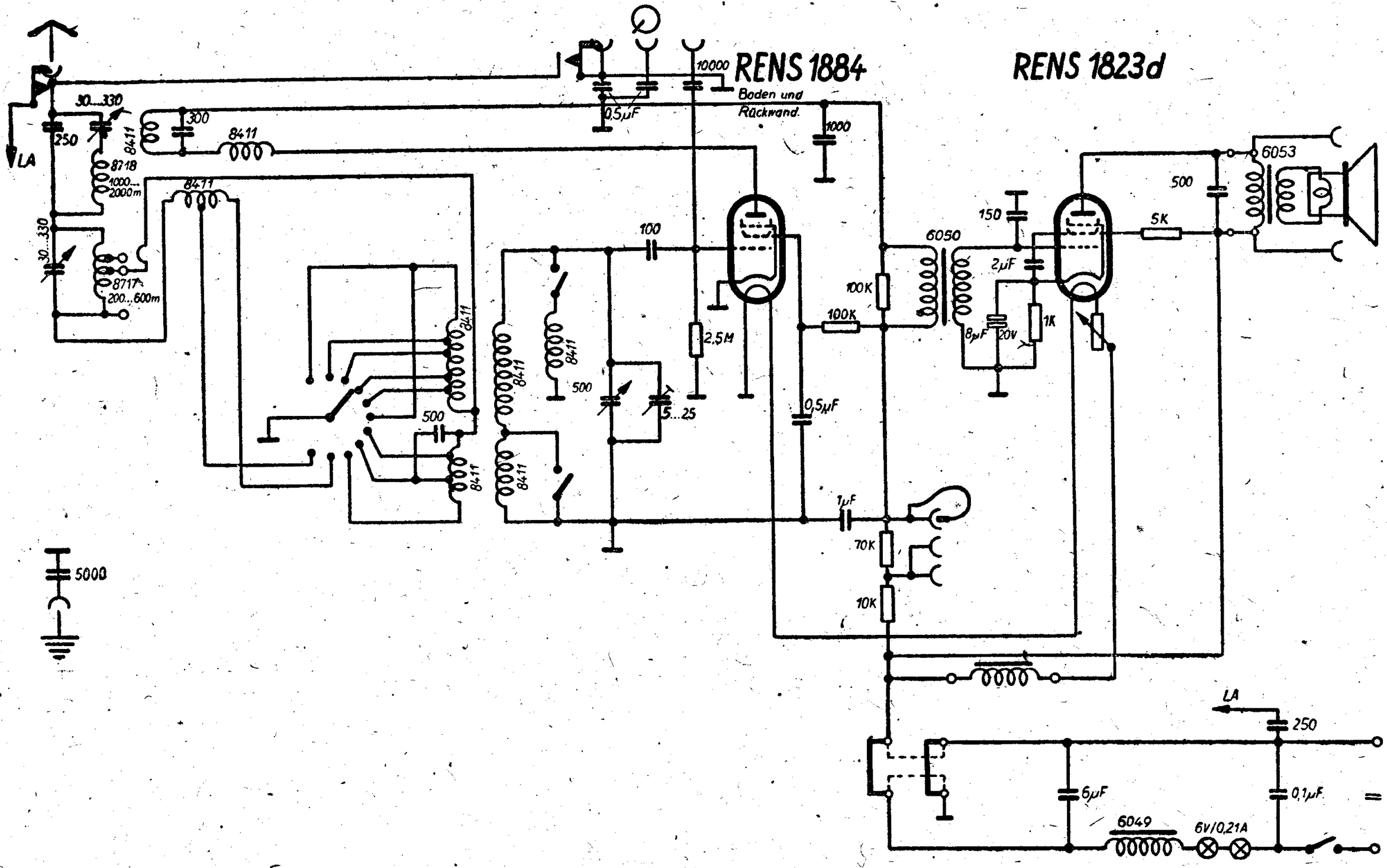

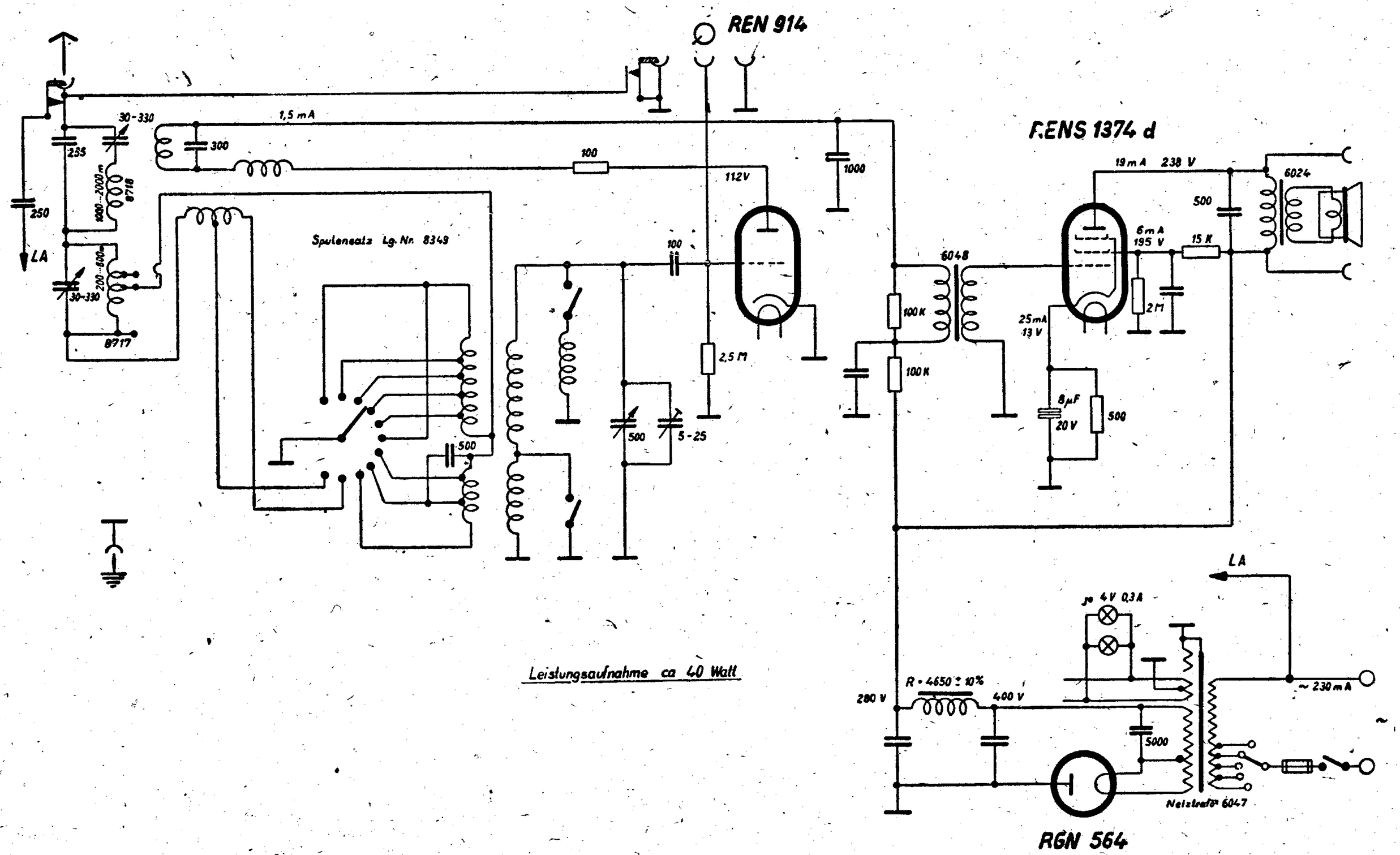

Leistungsaufnahme ca 40 Watt

SCHALTPLAN SAMMLUNG
OTTO MÜLLER & Co., K.G RHEINE i. WESTFALEN

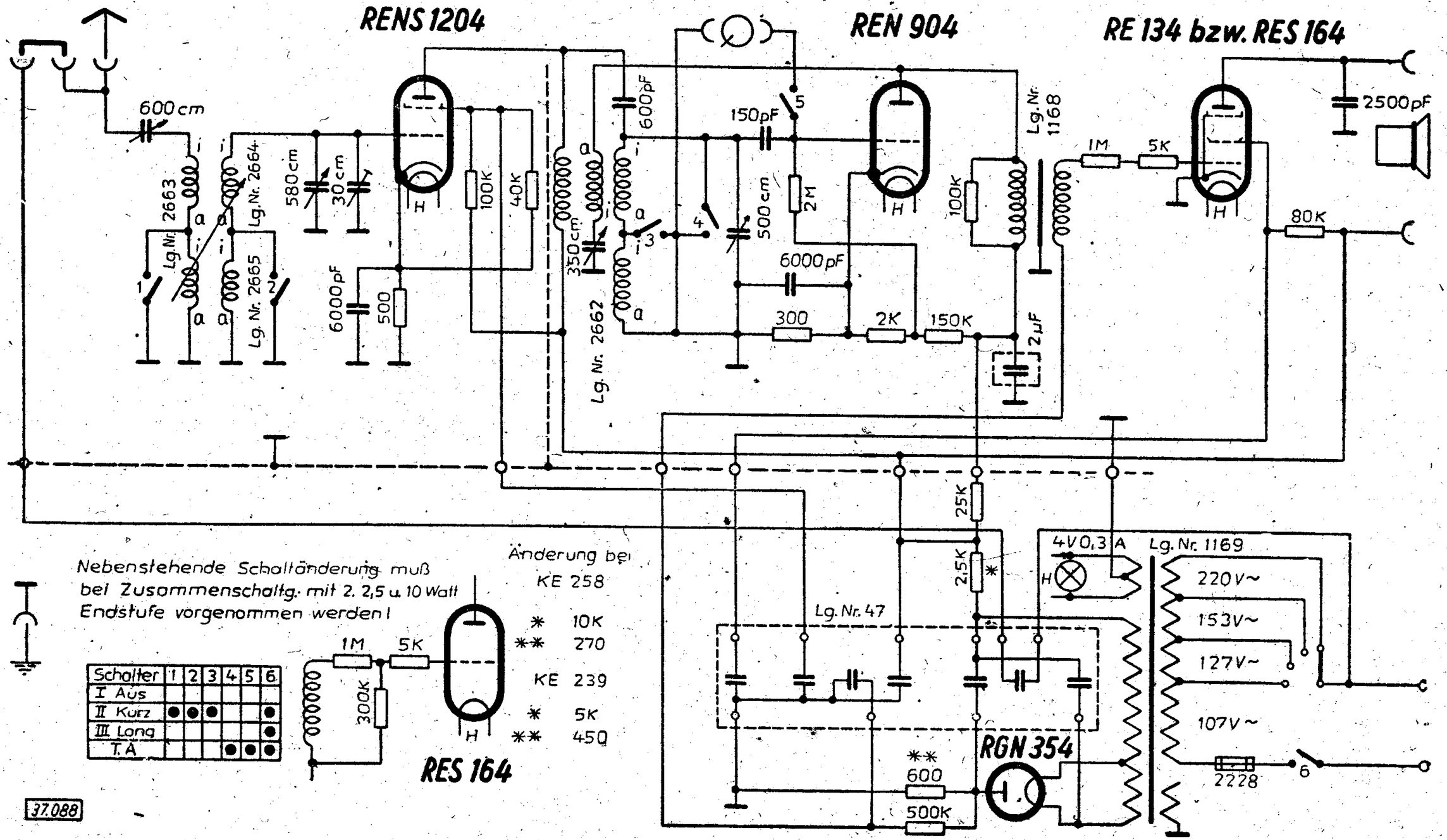

37.088

SCHALTPLAN SAMMLUNG
OTTO MÜLLER & Co., K.G. RHEINE i. WESTFALEN

RENS 1819

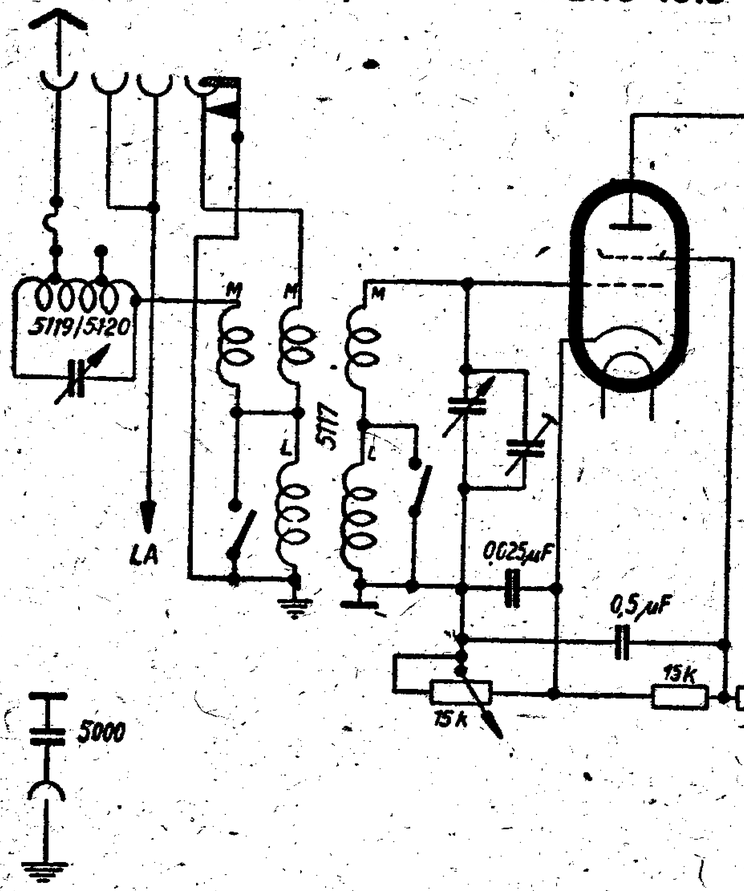

REN 1821

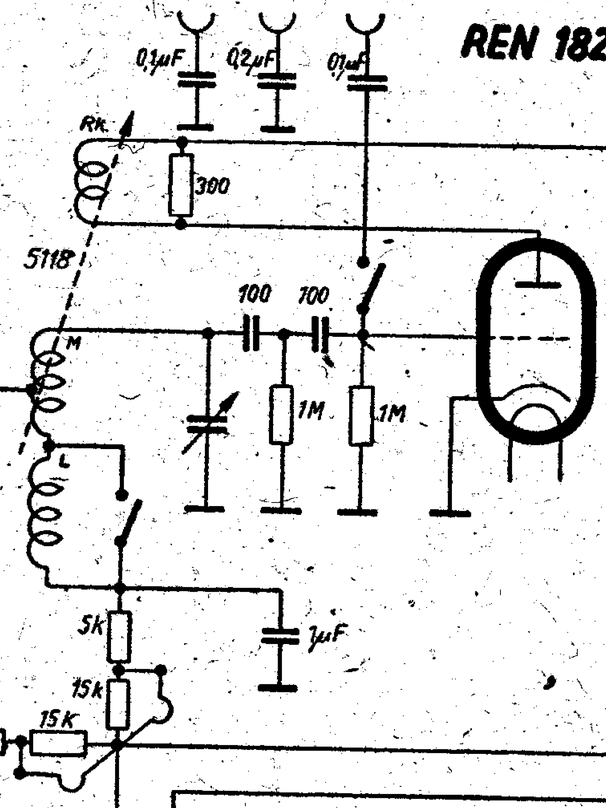

RENS 1823 d

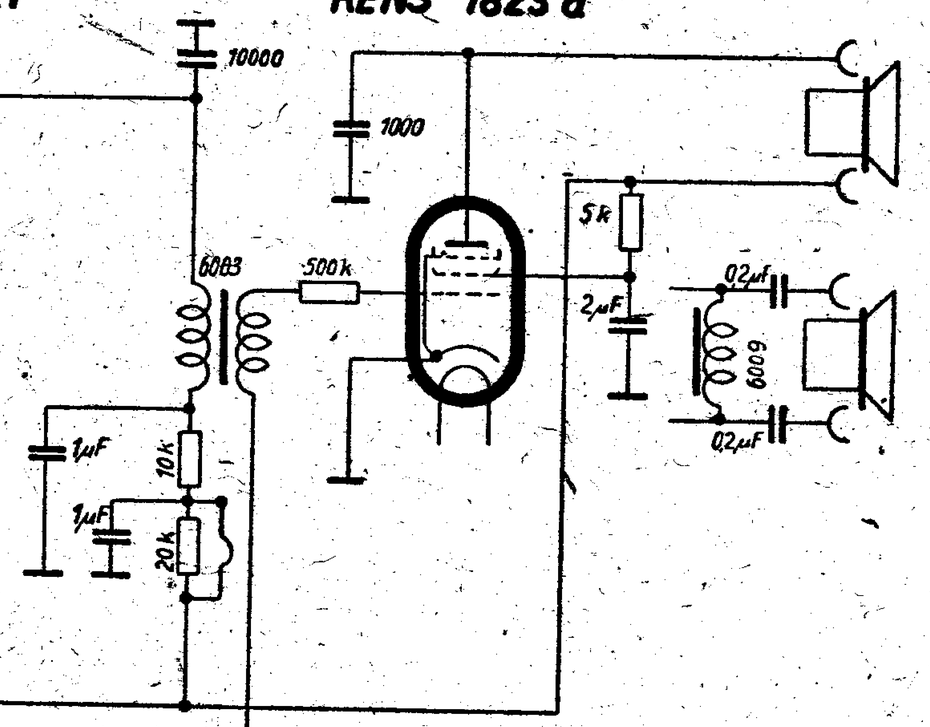

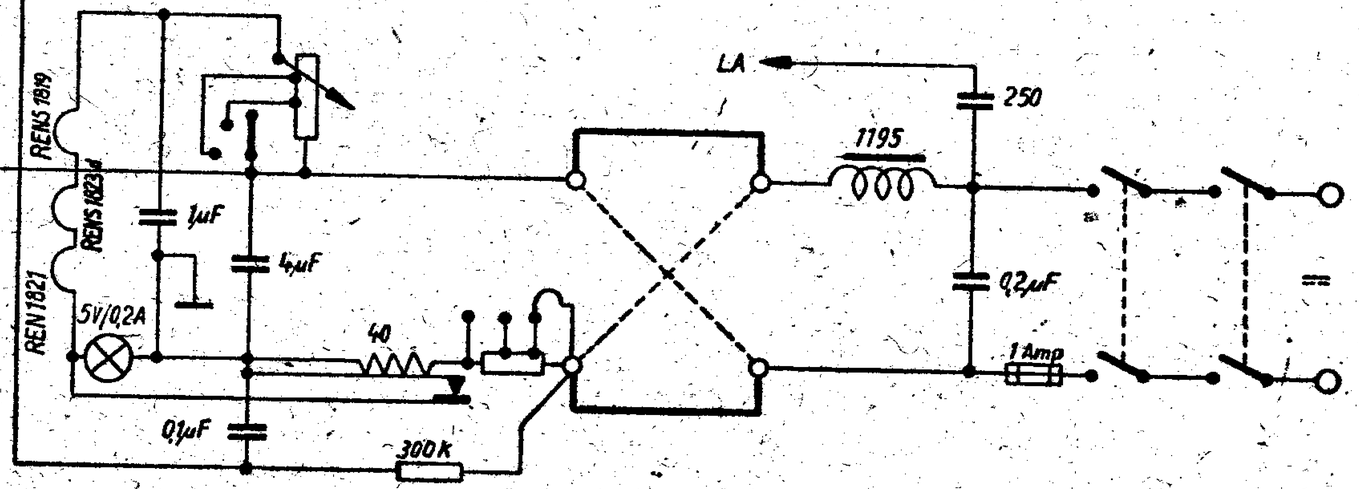

SCHALTPLAN SAMMLUNG
OTTO MÜLLER & Co., K.G RHEINE i. WESTFALEN

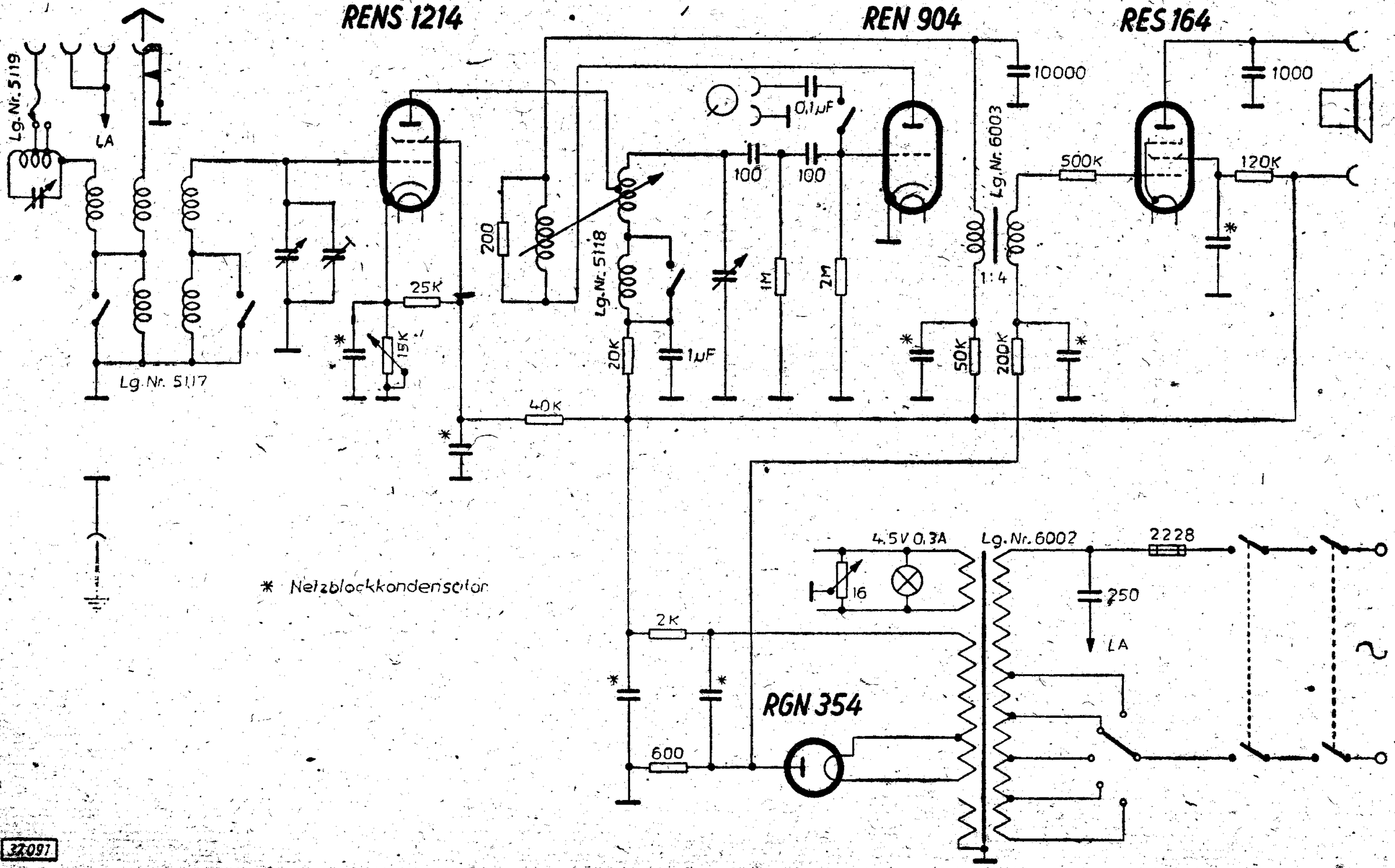

* Netzblockkondensator

37097

TELEFUNKEN

SCHALTBILDSAMMLUNG
OTTO MÜLLER & Co., K.G. RHEINE i. WESTFALEN

T 235 WL

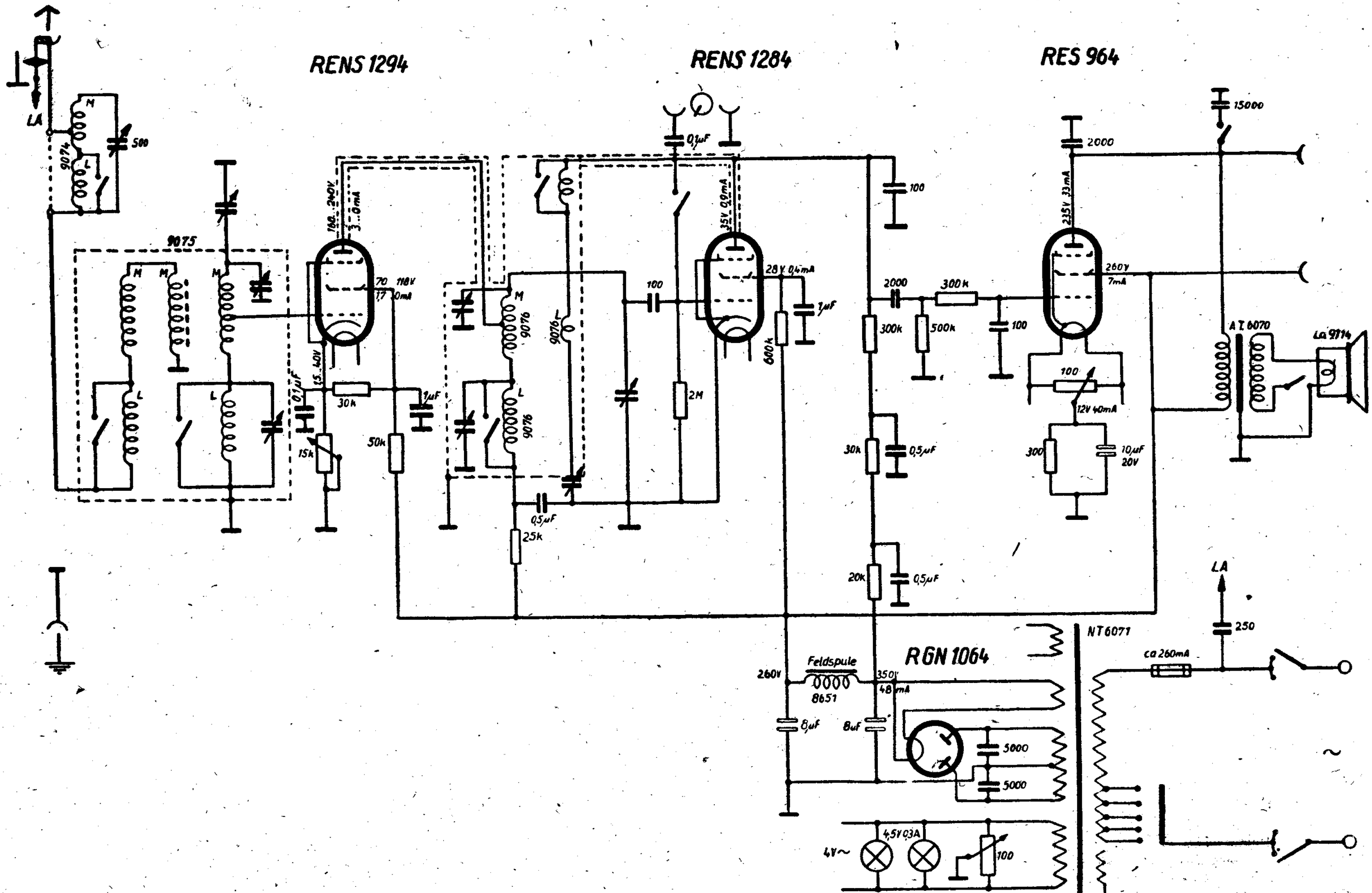

Abgleichvorschrift

Sperrkreis kurzschließen.
Rückkopplung so weit anziehen, daß genügende Abstimmstärke und Skalengenauigkeit erreicht wird (ca. 1 : 5), jedoch Schwingungseinsatz vermeiden.

Lautstärke nur bis ca. 10^0 vor rechtem Anschlag aufdrehen.
Maximal zulässige Eichabweichung, hervorgerufen durch Rückkopplung- und Lautstärkenänderung:

im Mittelbereich:	plus-minus 4,5 kHz
im Langbereich:	„ „ 3 kHz

d. h. der Zeiger muß immer noch im dazugehörigen Skalenfenster mit wenigstens einer halben Zeigerbreite erscheinen.

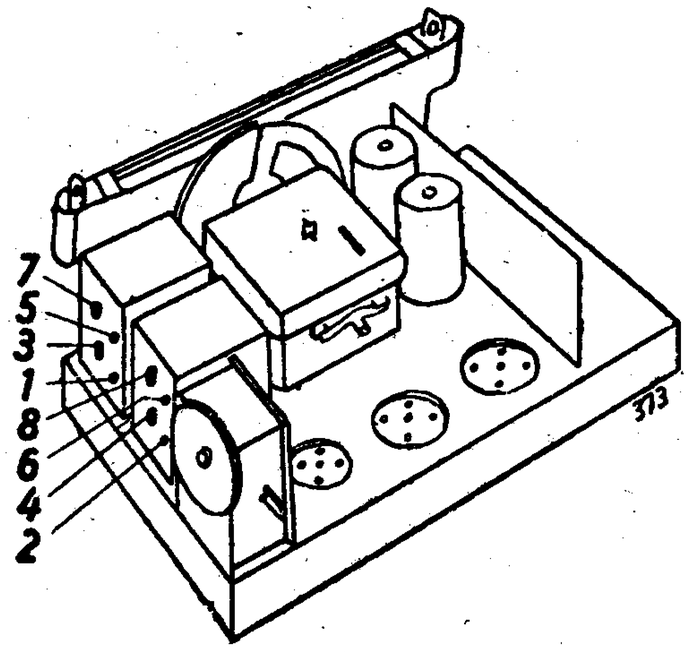

Achtung!
Fabrikationsstelle A hat Chassis-Nummern 29 001 . . . 39 000 und 45 001 . . . 55 000.
Fabrikationsstelle B hat Chassis-Nummern 55 001 . . . 60 000.

Abgleich

Meßsender an Antennenbuchse schalten.

Mittelwelle.

Zeiger auf 1314 kHz stellen, Punkte 1 und 2 abgleichen.
Zeiger auf 556 kHz, bei Fabr.St.A 600 kHz, bei Fabr.St.B stellen.
Punkte 3 und 4 abgleichen.

Langwelle.

Zeiger auf 313,5 kHz, bei Fabr.St.A 280,2 kHz bei Fabr.St.B stellen.
Punkte 5 und 6 abgleichen.
Zeiger auf 160 kHz bei Fabr.St.A 161,8 kHz bei Fabr.St.B stellen.
Punkte 7 und 8 abgleichen.

Anm.: Spannungen mit Voltmeter 500 Ohm/Volt gemessen.B stellen.

Nachdruck — auch auszugsweise —
ist verboten und schadenersatzpflichtig

Telefunken T 237 WLK

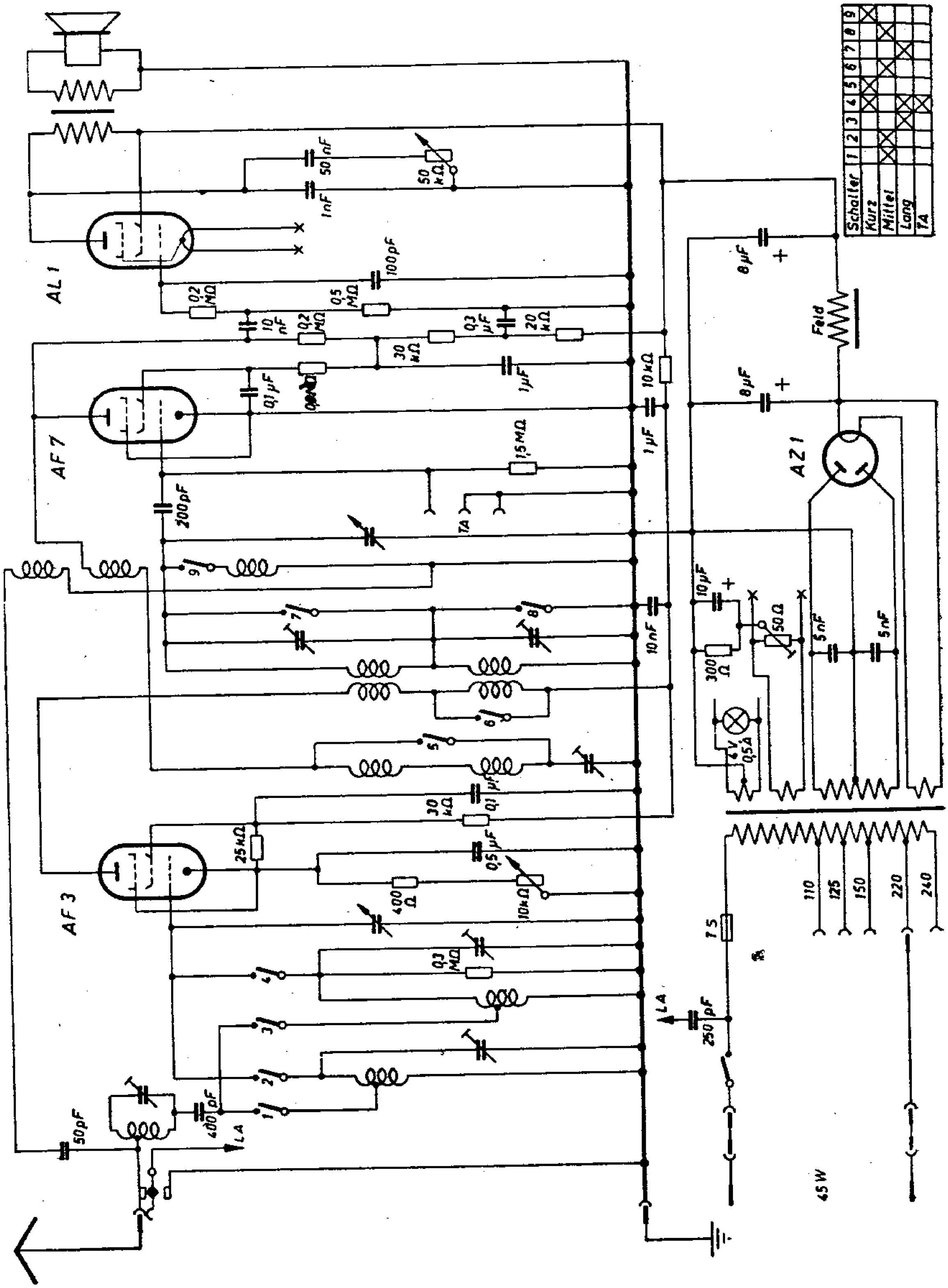

Telefunken T 265 WK

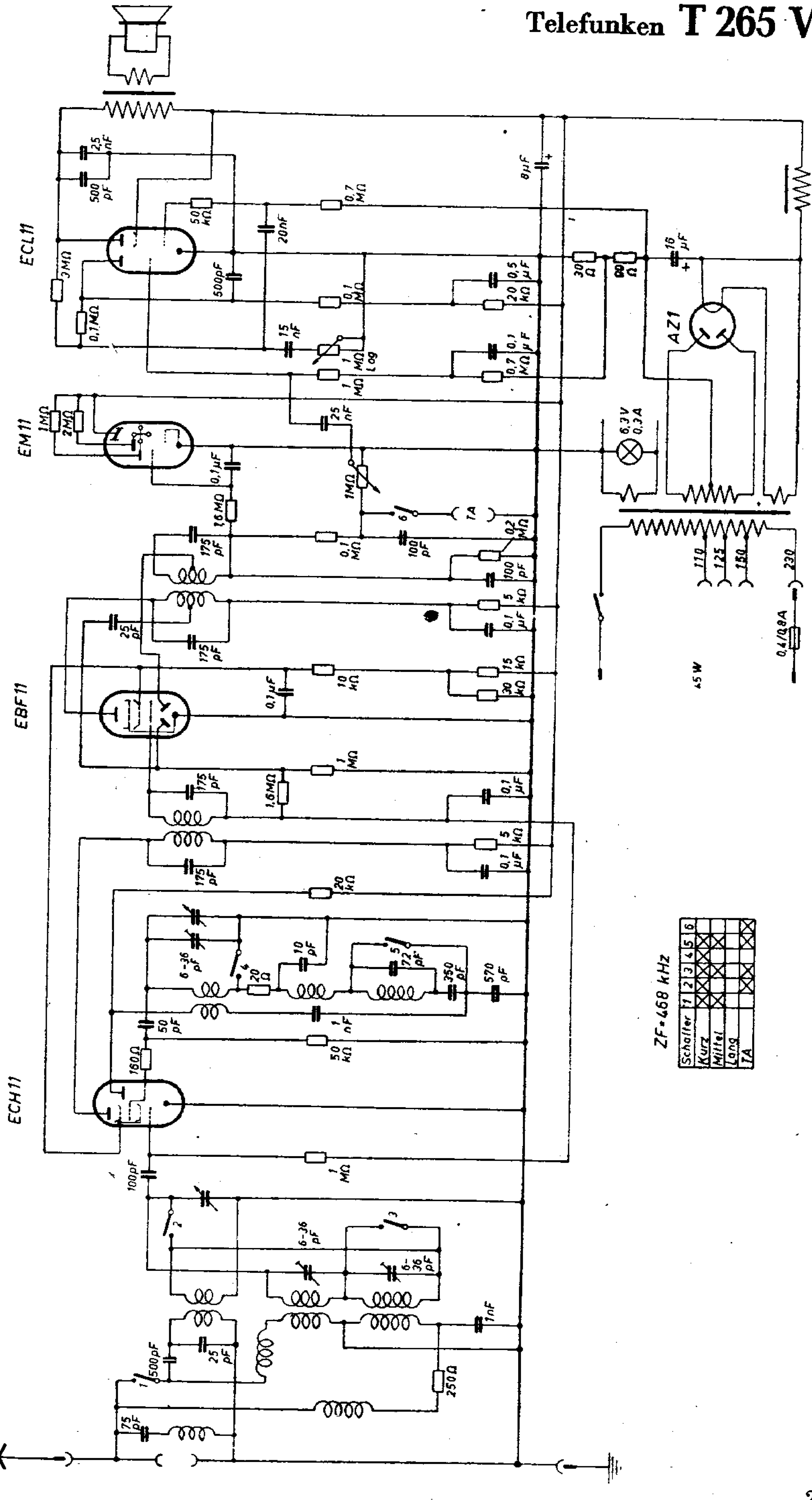

Telefunken T 277 WK

(rechte Seite des Schaltbildes)

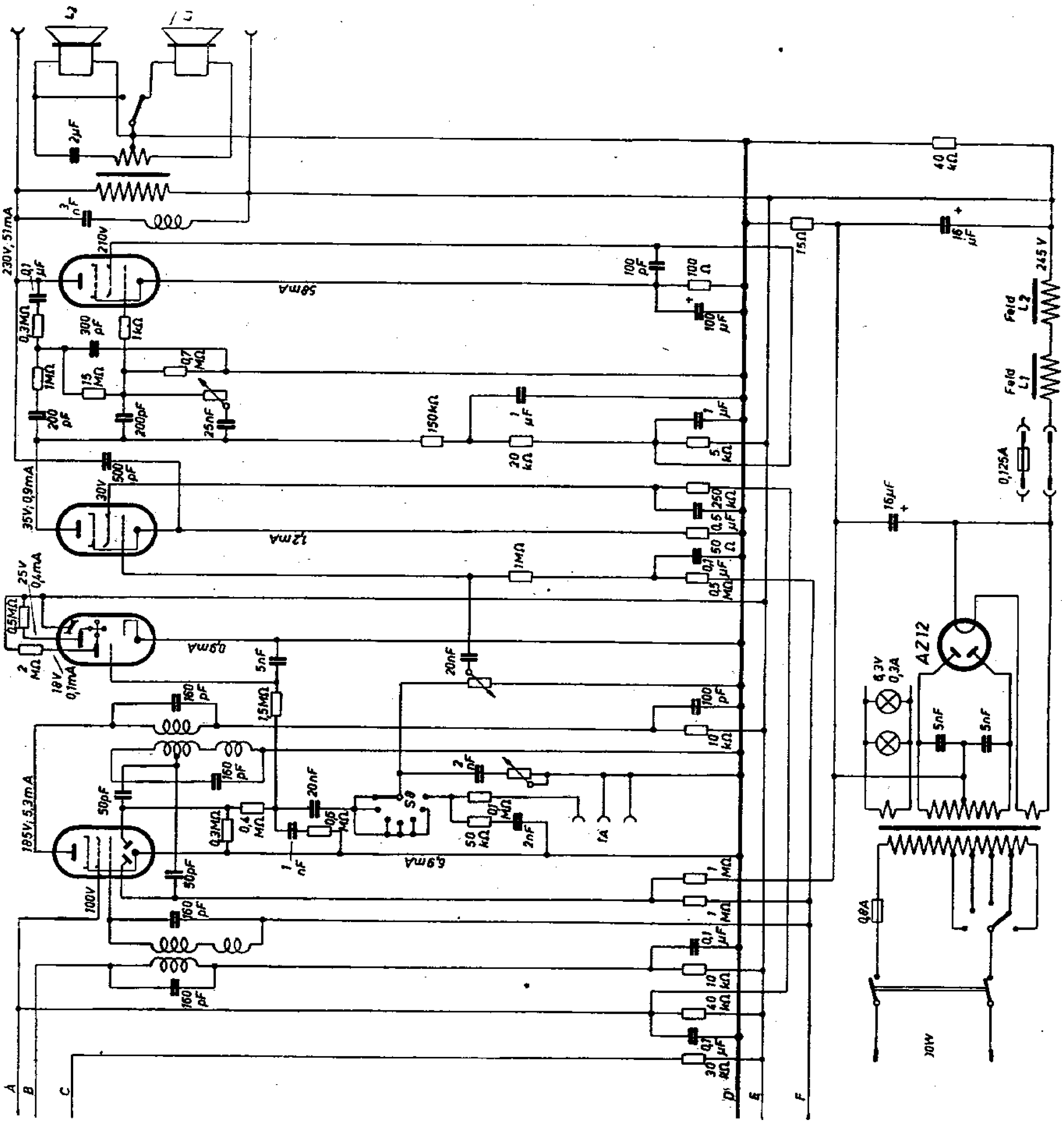

Telefunken T 277 WK

(linke Seite des Schaltbildes)

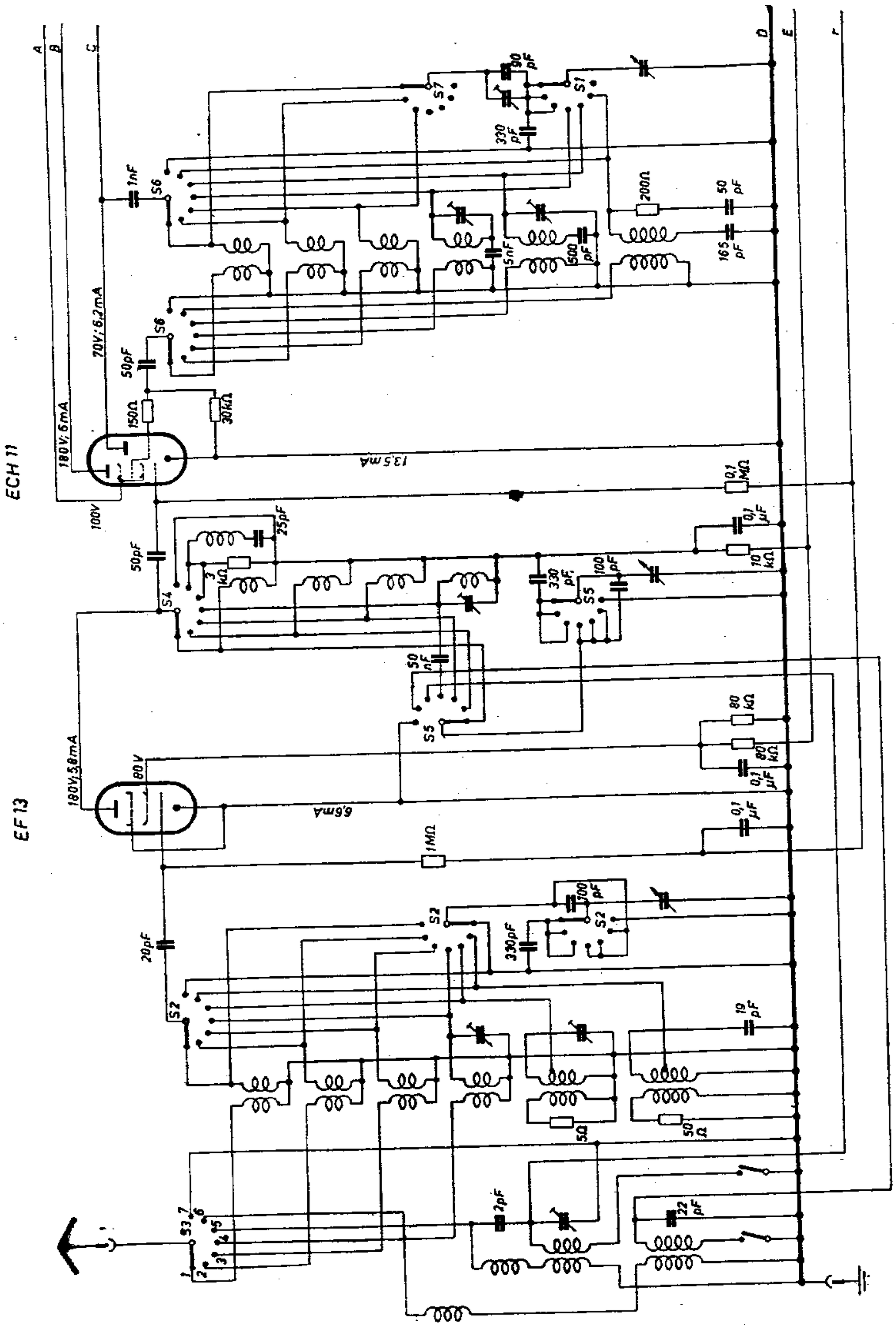

Telefunken T 3 Arcolette

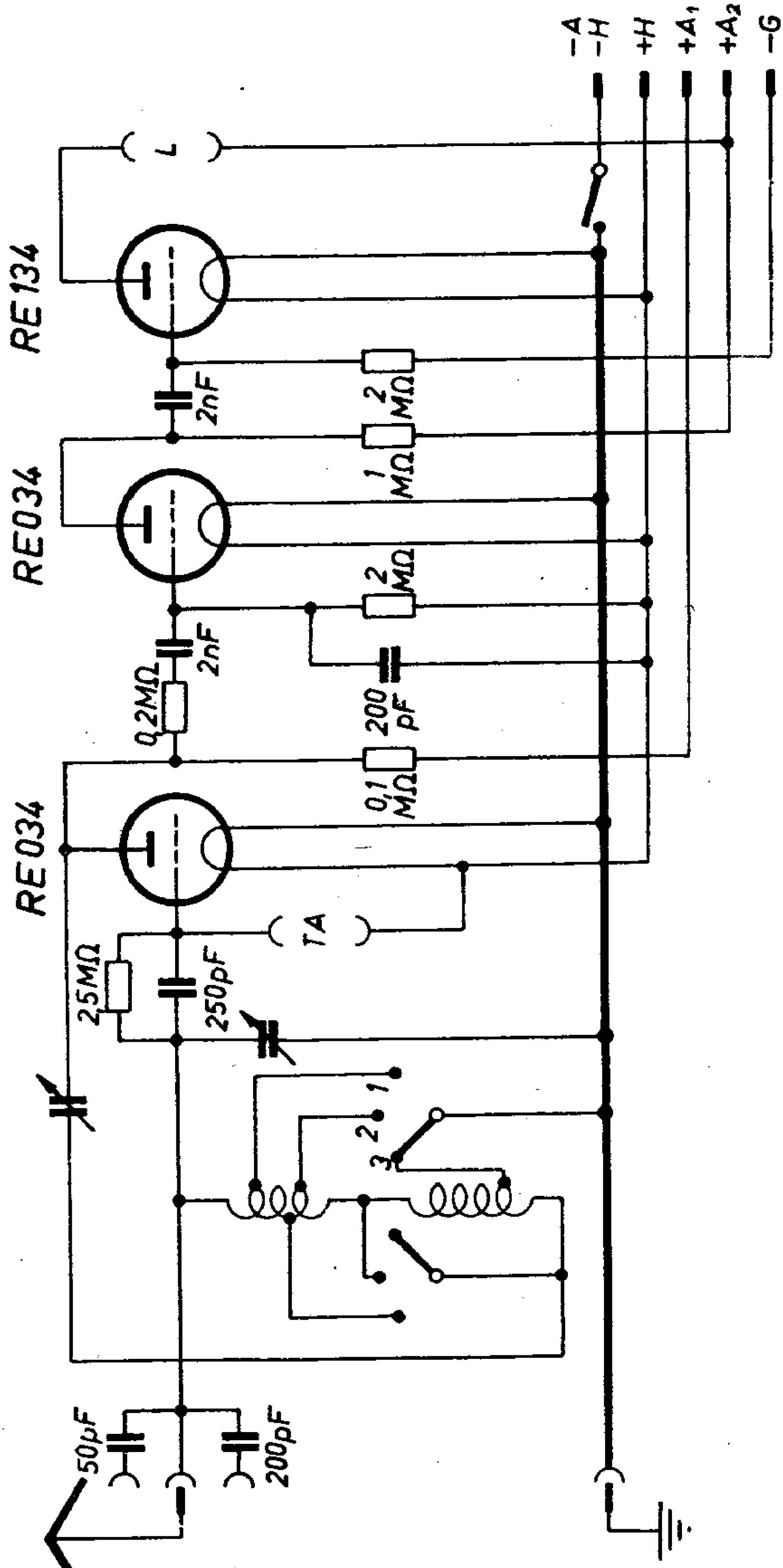

SCHALTPLAN SAMMLUNG
OTTO MÜLLER & Co., K.G. RHEINE i. WESTFALEN

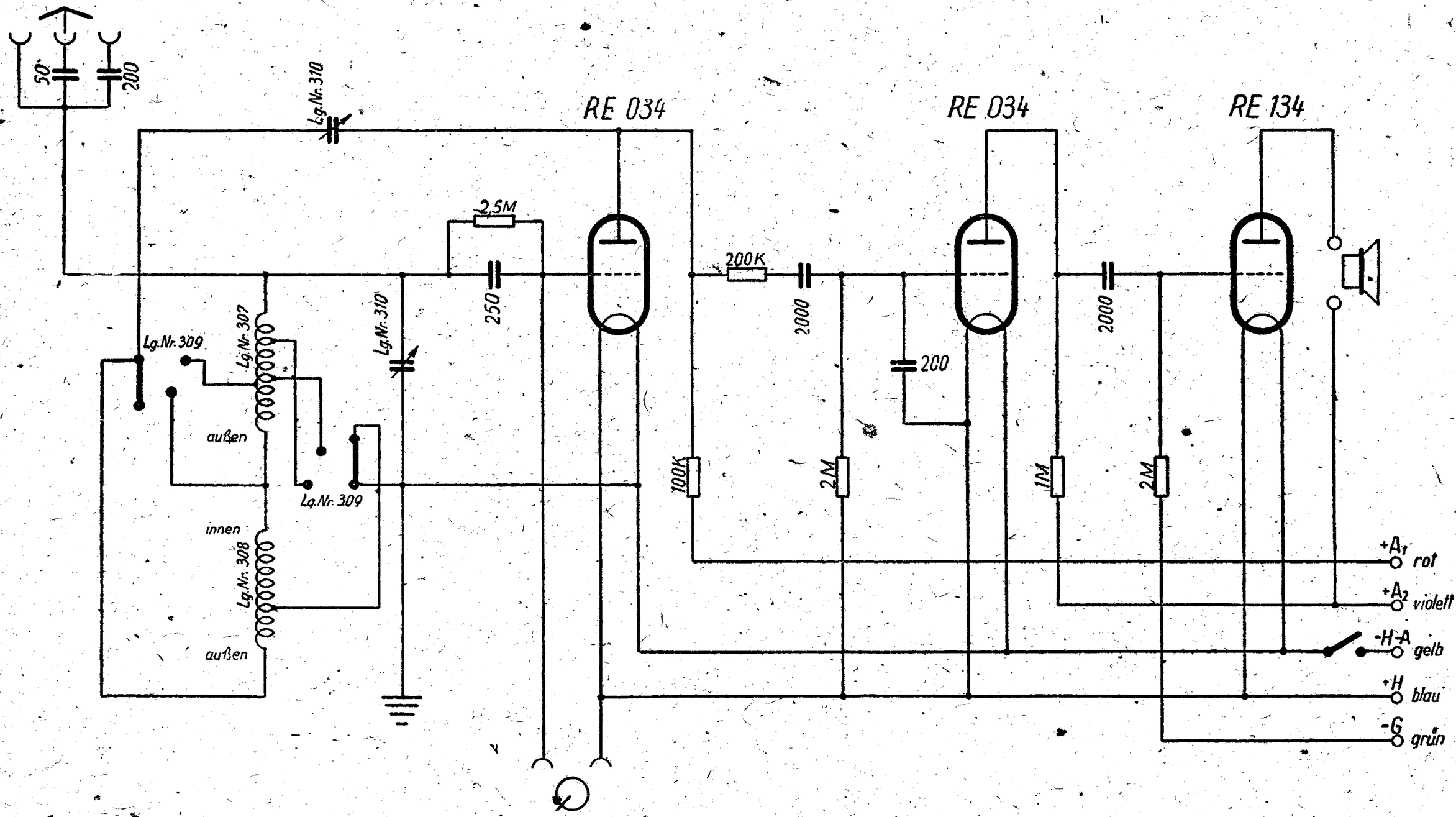

SCHALTPLAN SAMMLUNG
OTTO MÜLLER & Co., K.G. RHEINE i. WESTFALEN

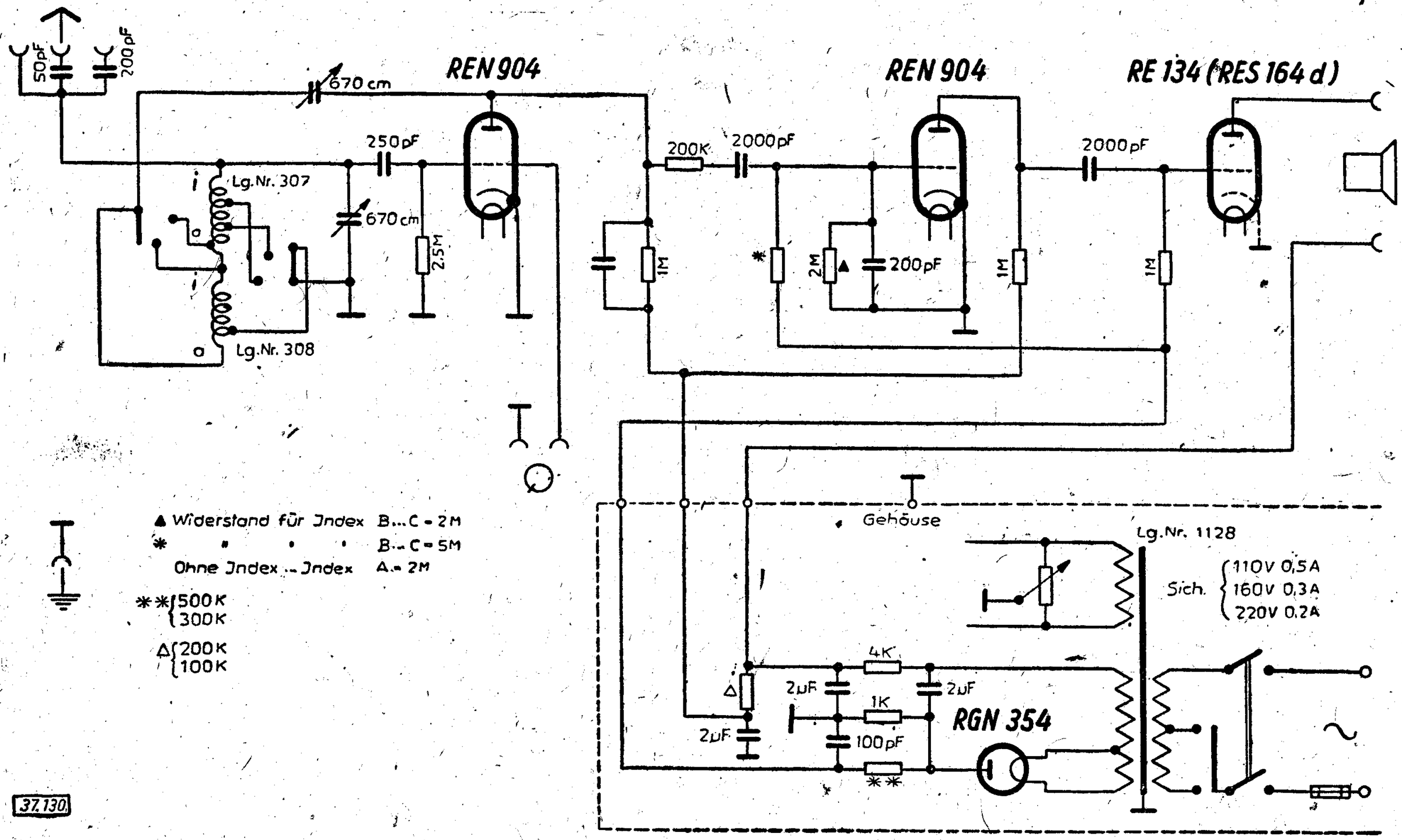

▲ Widerstand für Index B...C = 2M
* " " " B...C = 5M
Ohne Index ... Index A = 2M

** {500K / 300K

Δ {200K / 100K

37.130

SCHALTPLAN SAMMLUNG
OTTO MÜLLER & Co., K.G. RHEINE i. WESTFALEN

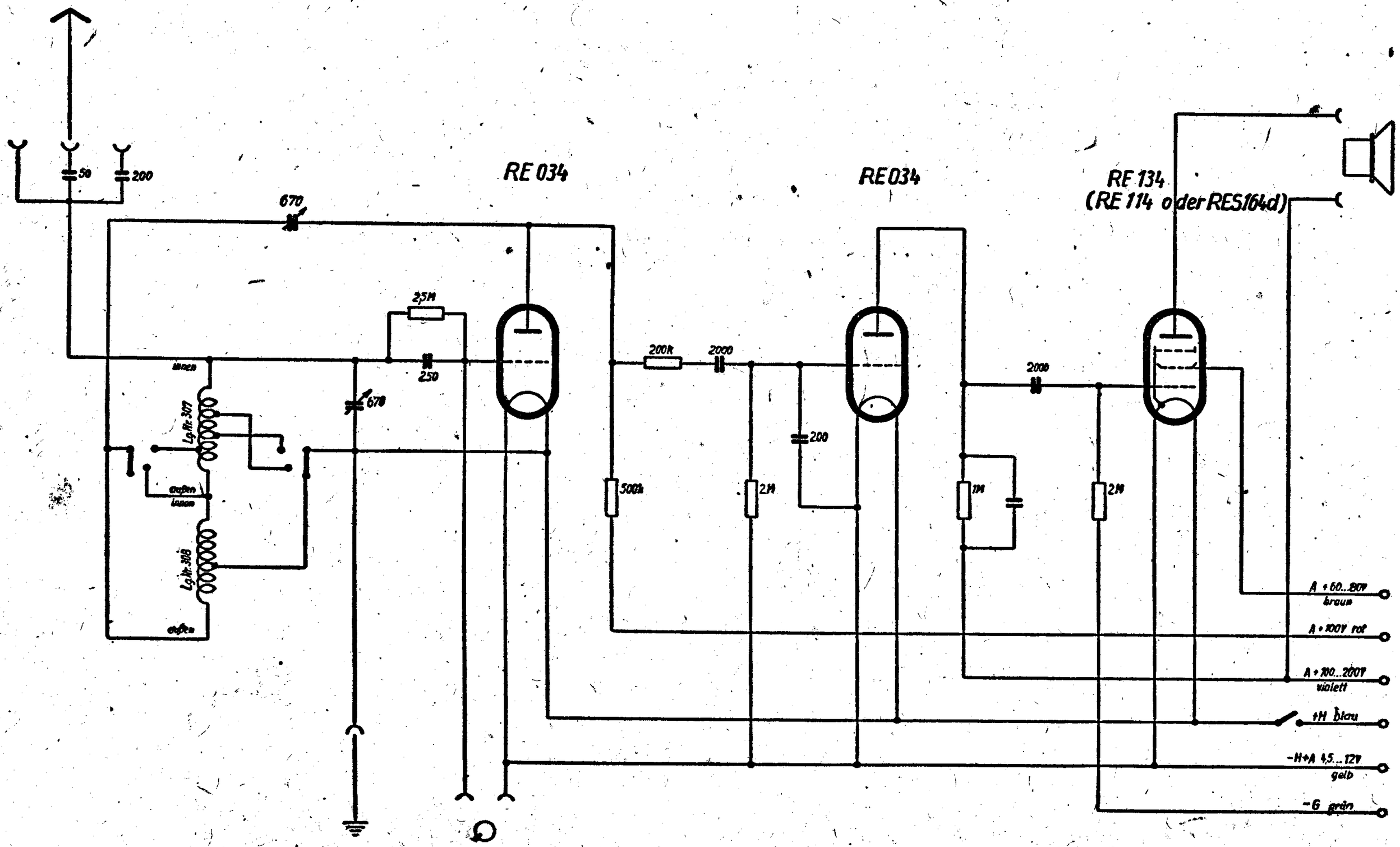

SCHALTPLAN SAMMLUNG
OTTO MÜLLER & Co., K.G. RHEINE i. WESTFALEN

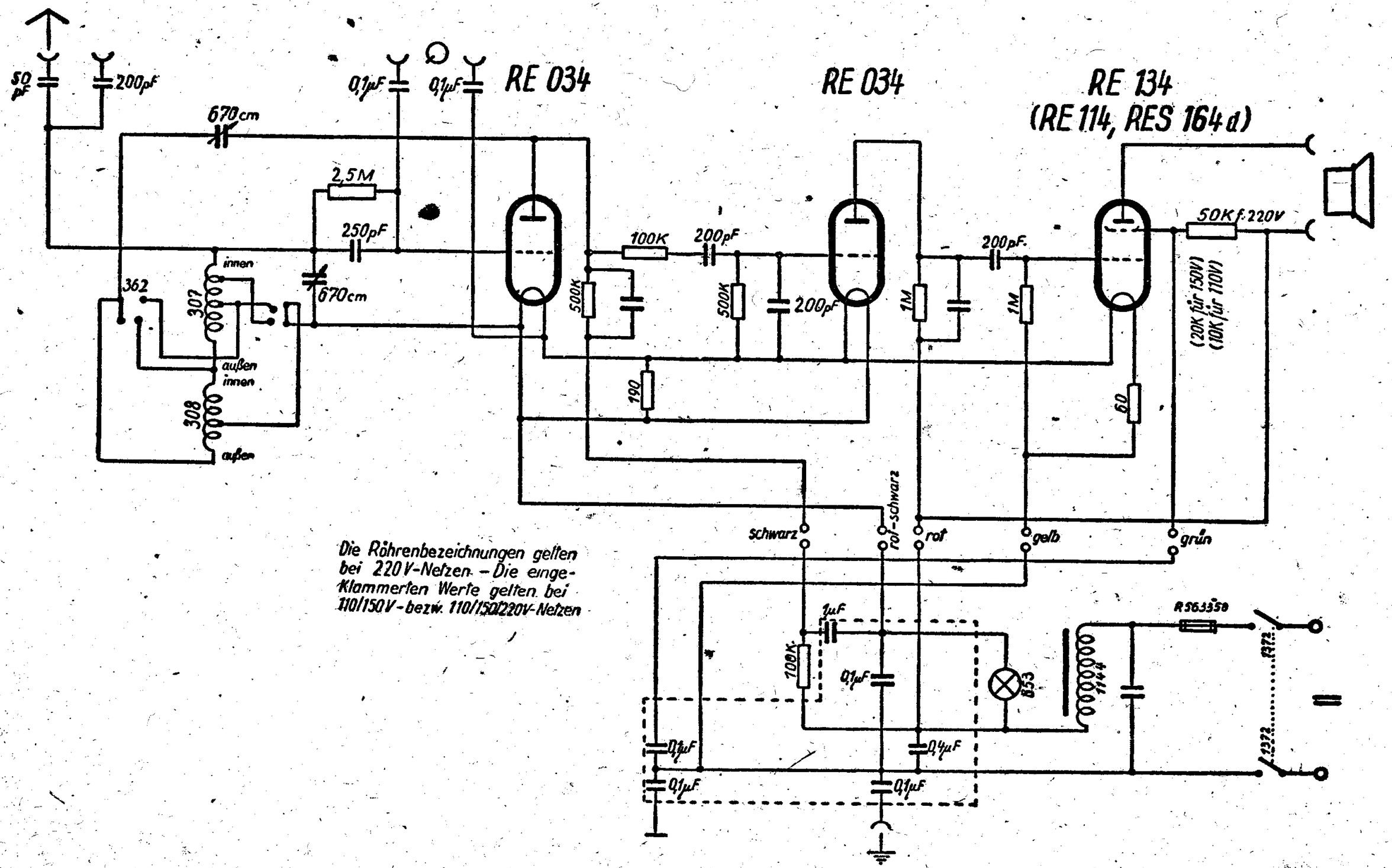

Die Röhrenbezeichnungen gelten bei 220 V-Netzen. – Die eingeklammerten Werte gelten bei 110/150 V- bezw. 110/150/220 V-Netzen

SCHALTPLAN SAMMLUNG
OTTO MÜLLER & Co., K.G. RHEINE i. WESTFALEN

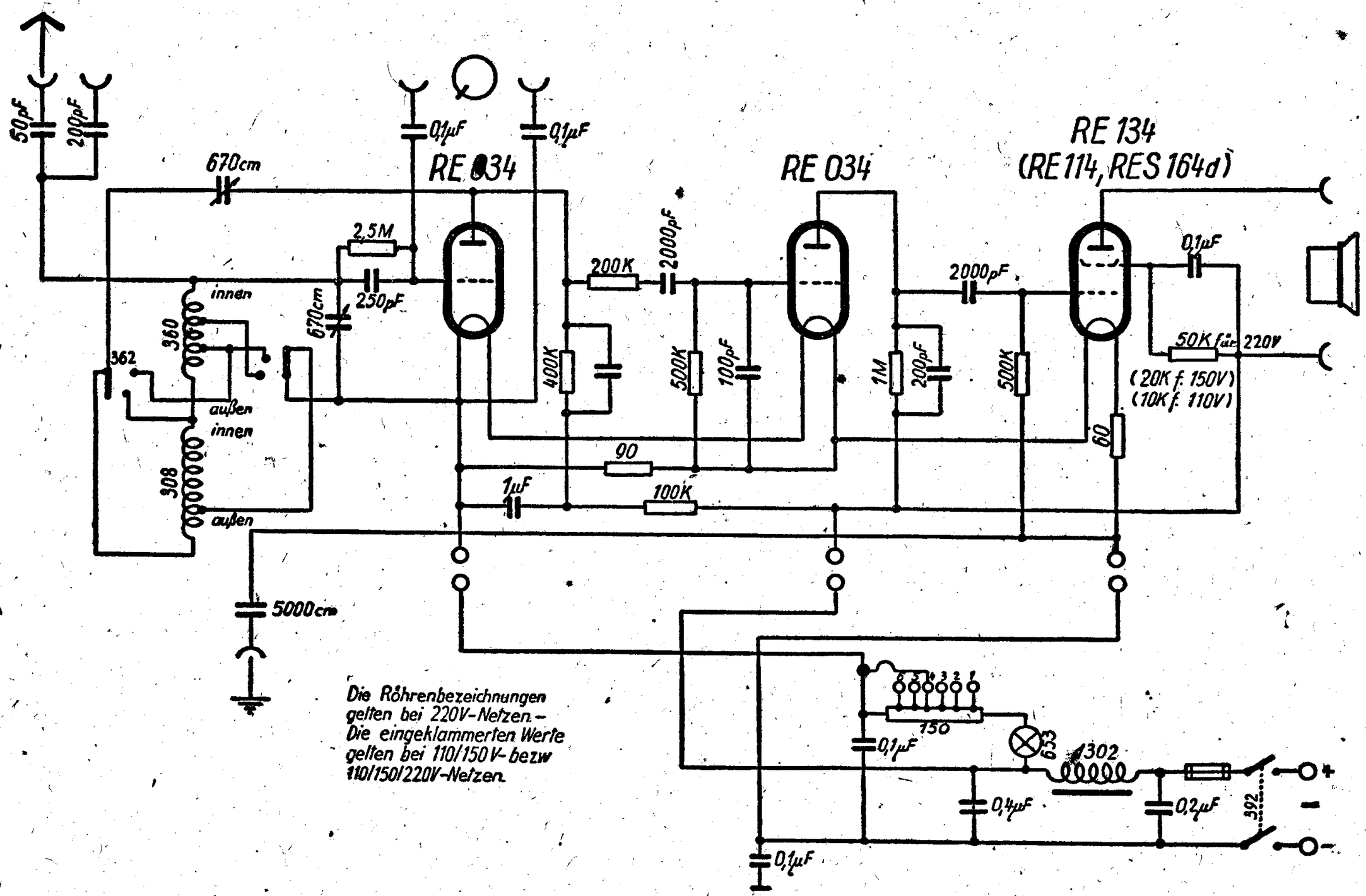

SCHALTPLAN SAMMLUNG
OTTO MÖLLER & Co., K.G., RHEINE i. WESTFALEN

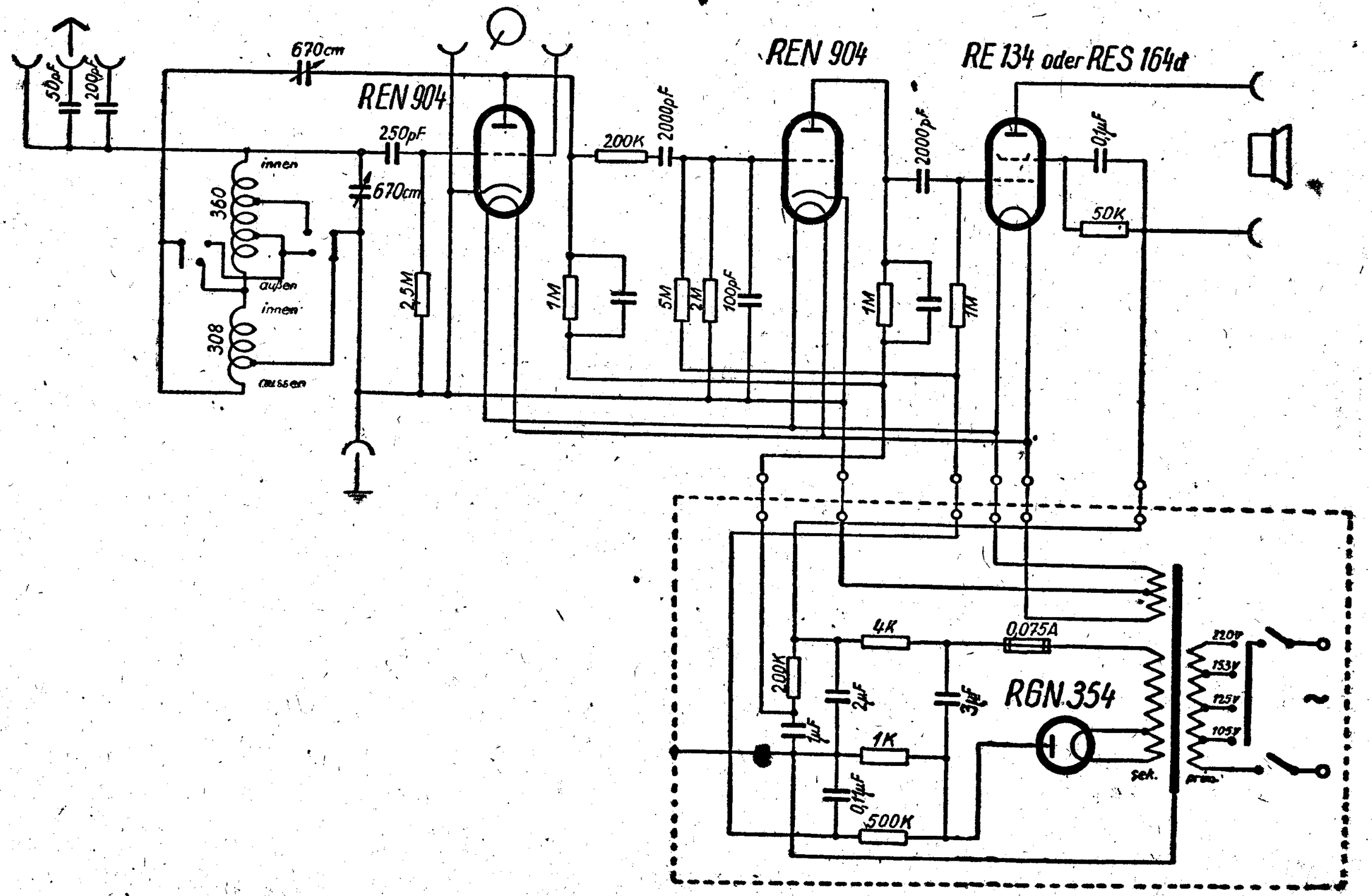

SCHALTPLAN SAMMLUNG
OTTO MÜLLER & Co., K.G. RHEINE i. WESTFALEN

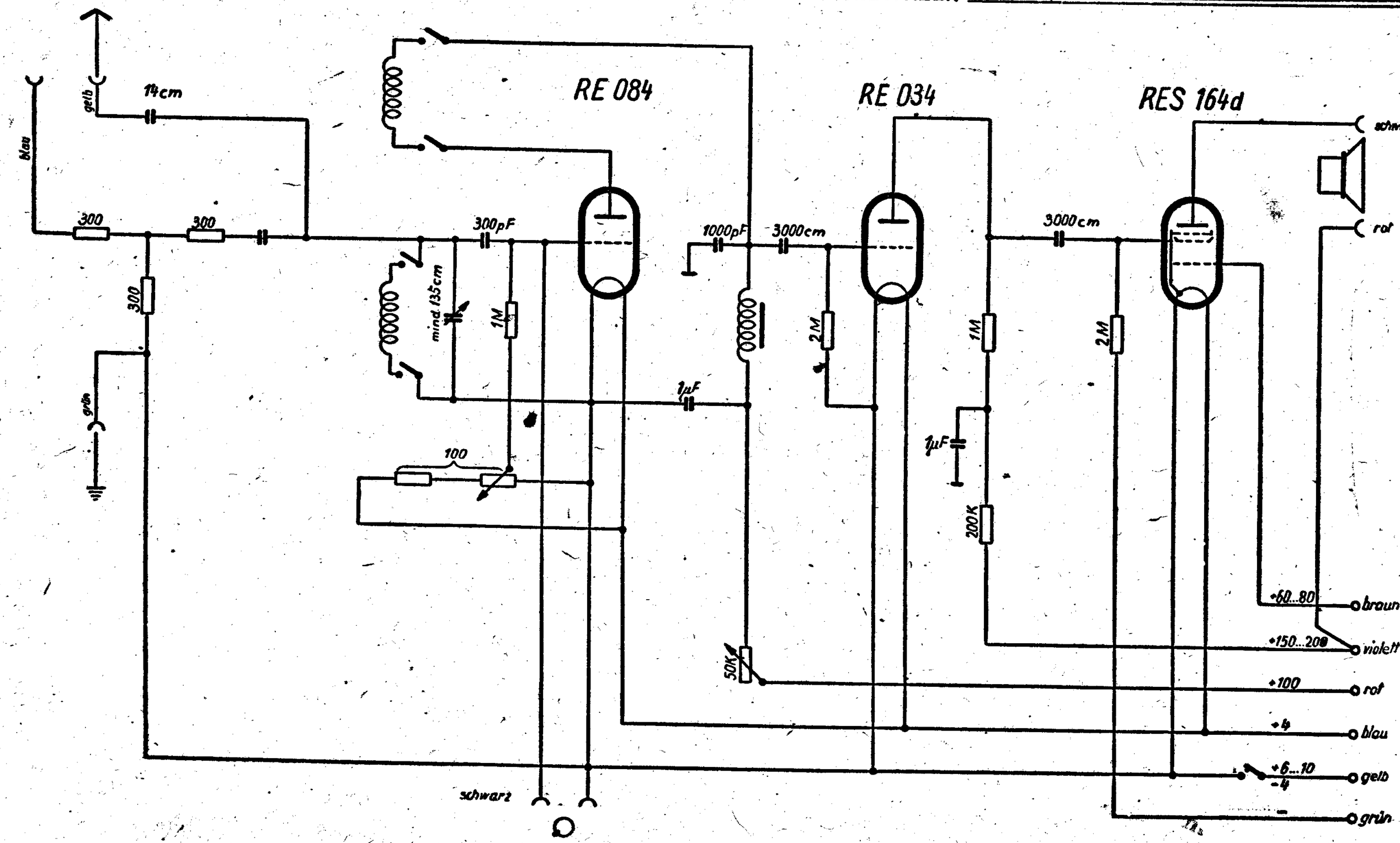

SCHALTPLAN SAMMLUNG
OTTO MÜLLER & Co., K.G. RHEINE i. WESTFALEN

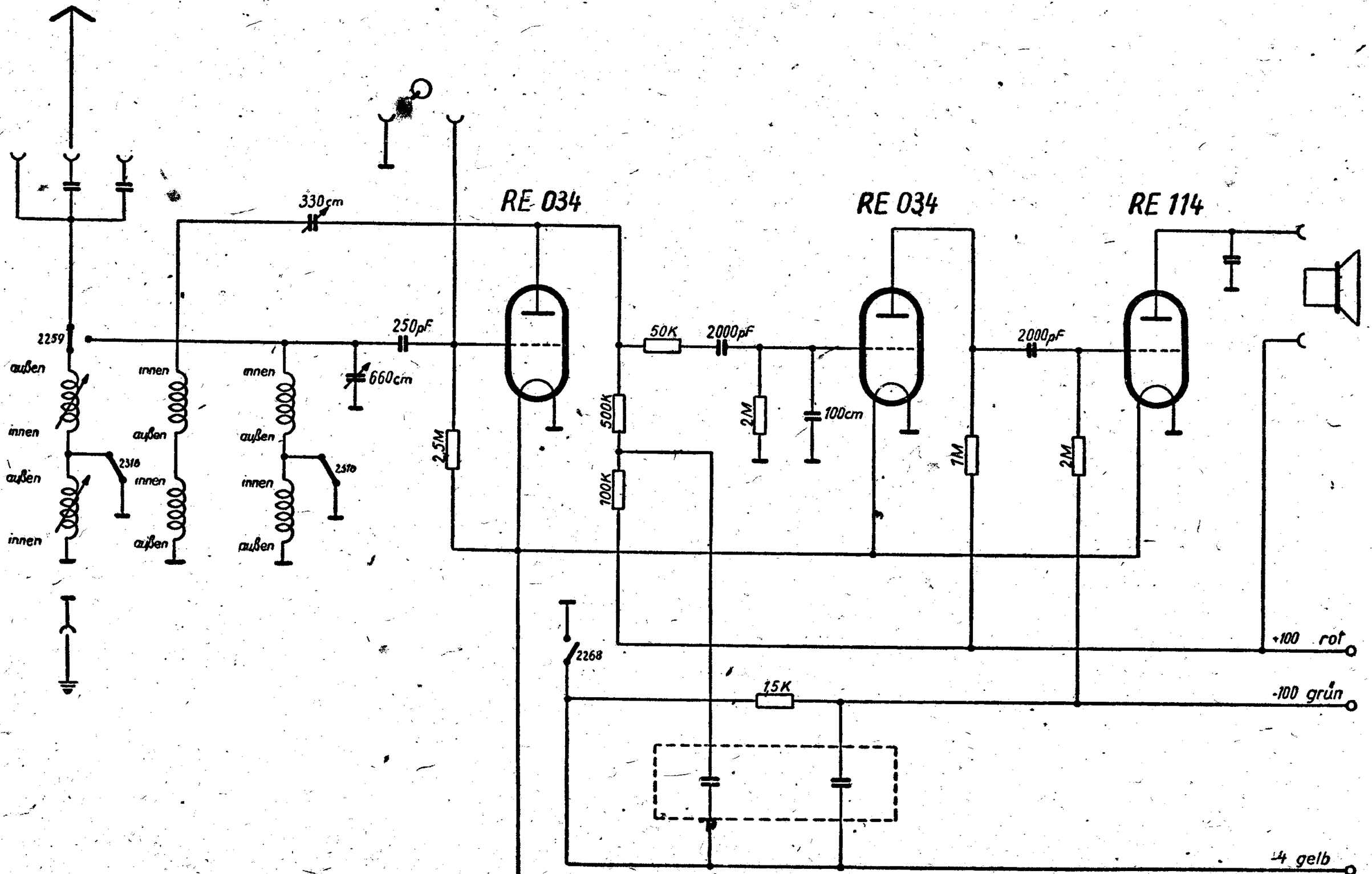

SCHALTPLAN SAMMLUNG
OTTO MÖLLER & Co. K.G. RHEINE i. WESTFALEN

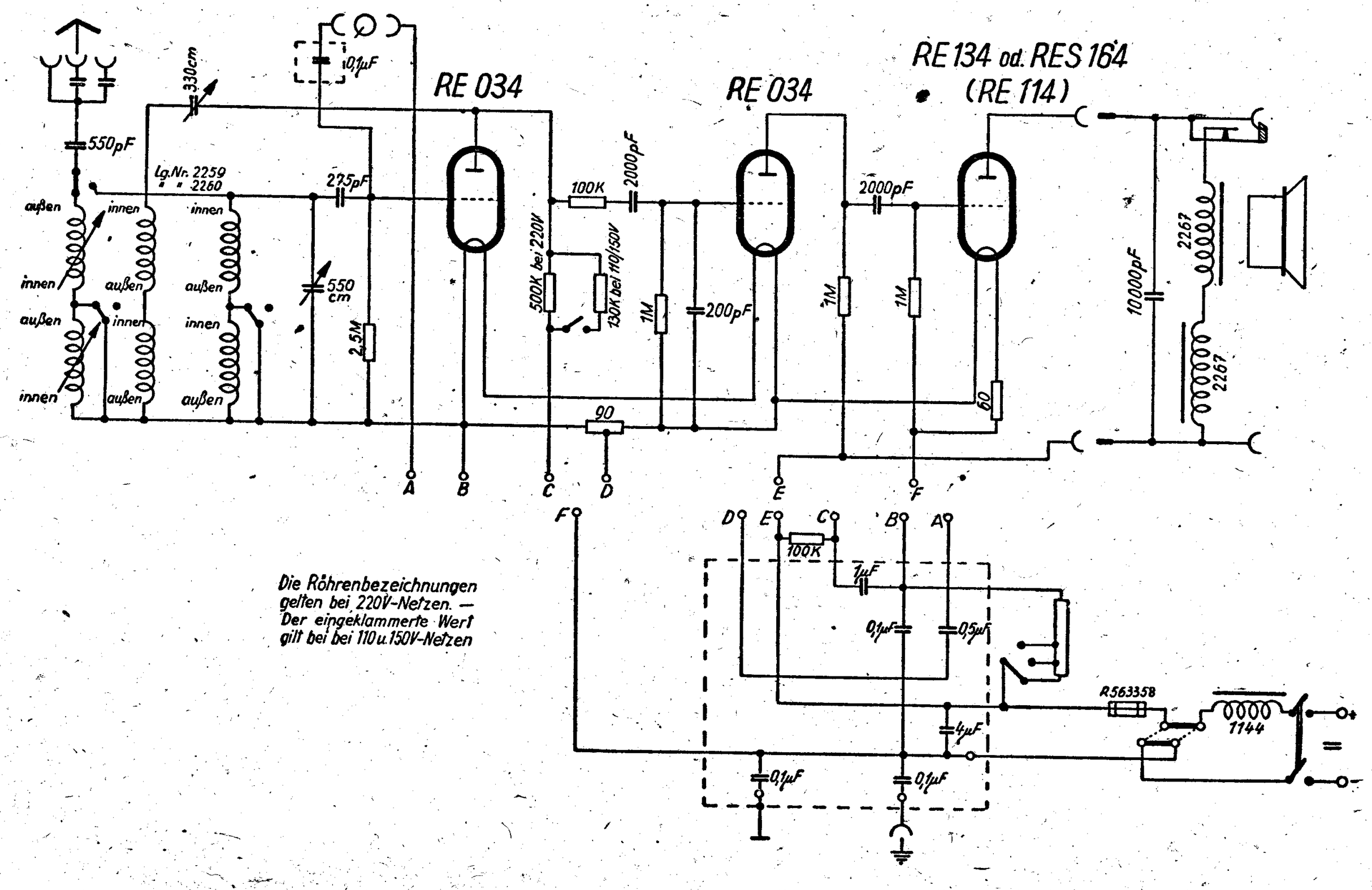

Die Röhrenbezeichnungen gelten bei 220V-Netzen. — Der eingeklammerte Wert gilt bei bei 110 u. 150V-Netzen

SCHALTPLAN SAMMLUNG
OTTO MÖLLER & Co., K.G. RHEINE i. WESTFALEN

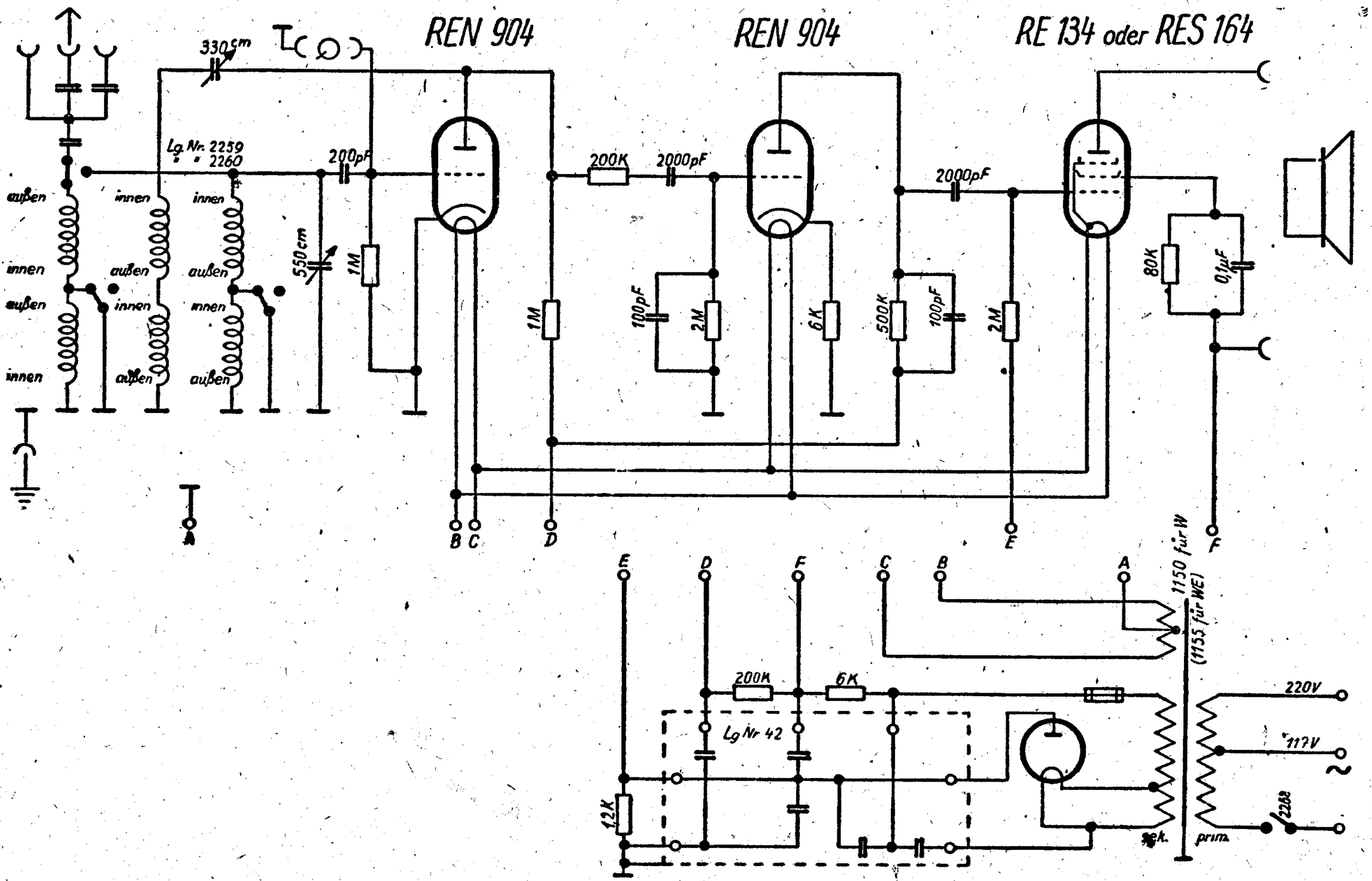

Telefunken T 330 WS/aWS

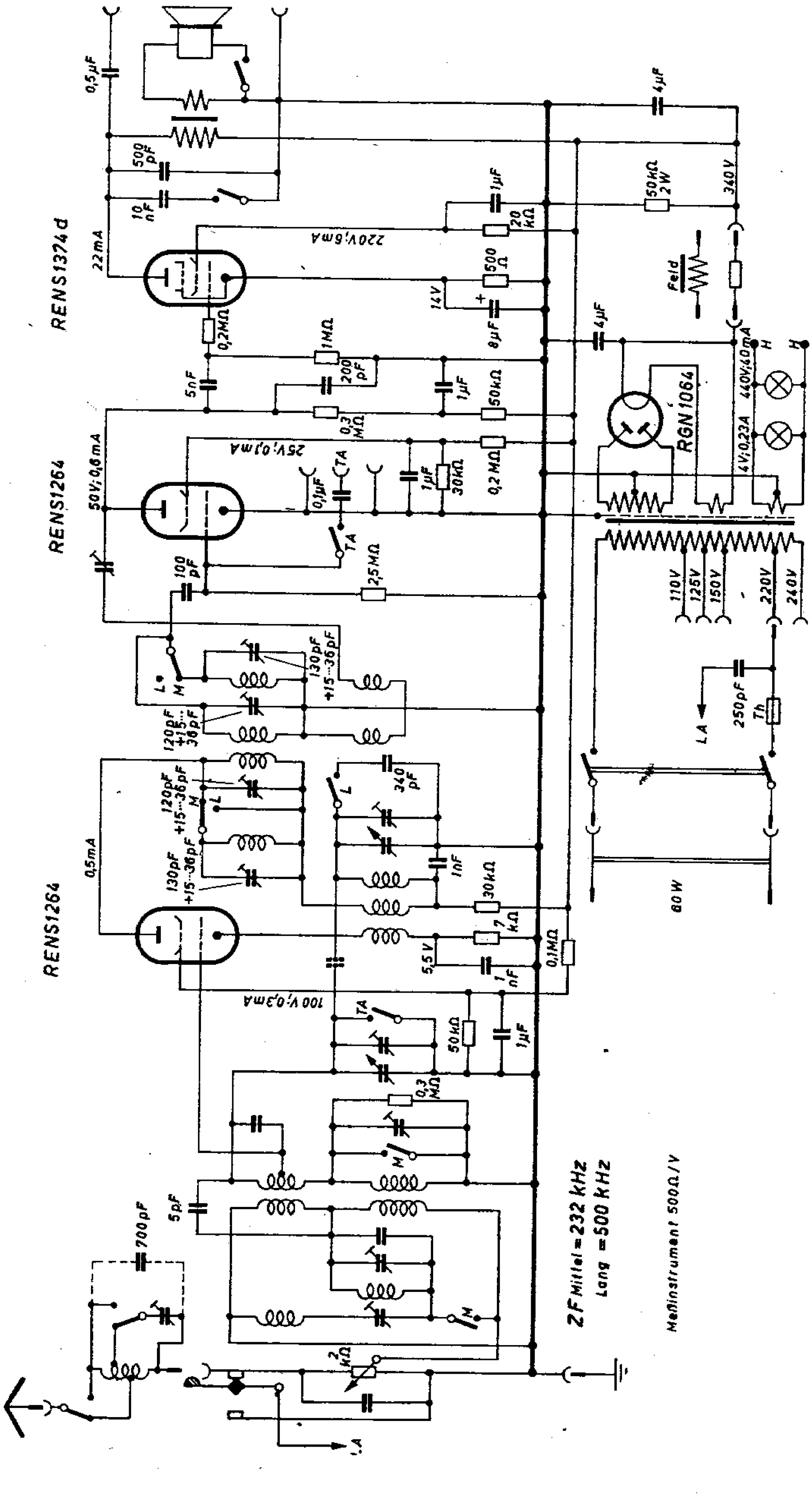

TELEFUNKEN

SCHALTPLAN SAMMLUNG
OTTO MÜLLER & Co., K.G. RHEINE i. WESTFALEN

T 330 GL/GLK

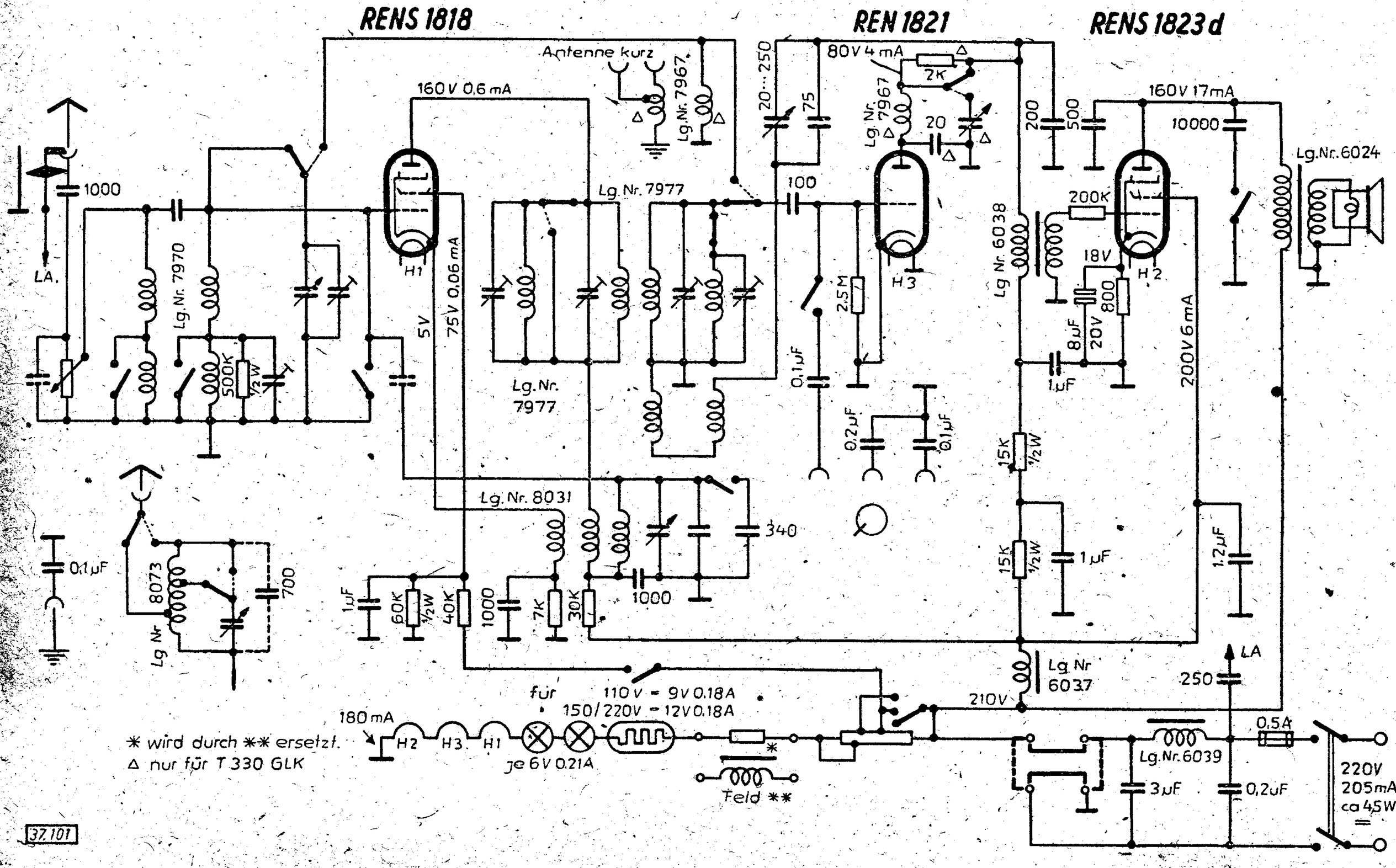

Abgleichvorschrift

ZF = 232 kHz (Mittel)
500 kHz (Lang)

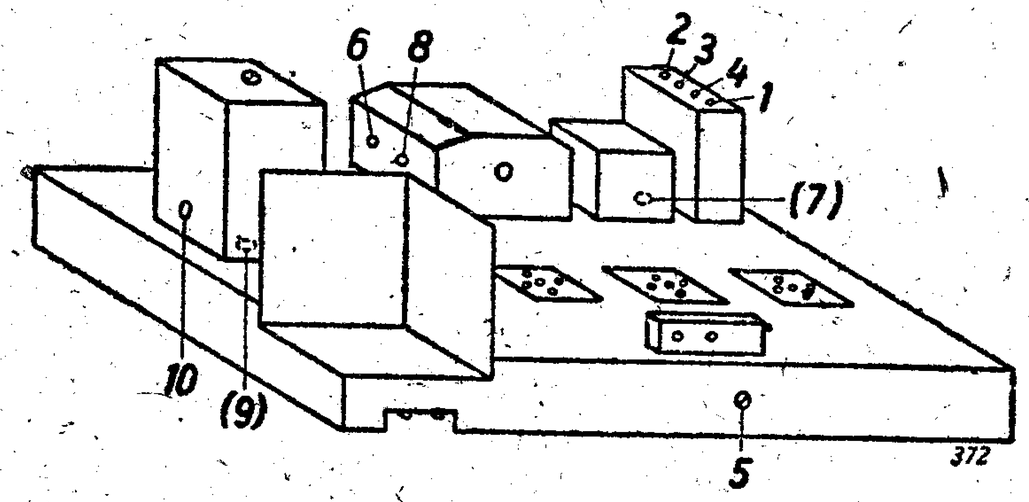

Rückkoppiungs-Kondensator von Anode des Audions ablöten. Vorkreis vom Gitter der Mischröhre ablöten. Meßsender aperiodisch mit Gitter der Mischröhre verbinden.

Zwischenfrequenz.

Mittel:
Meßsender auf ZF, Punkt 1 und 2 abgleichen.

Lang:
Meßsender auf ZF, Punkt 3 und 4 abgleichen.

Rückkopplungs-Kondensator wieder an Anode des Audions anlöten und am Punkt 5 bis zum Schwingungseinsatz anziehen. Gegen diesen Punkt eine halbe Umdrehung zurückgehen.

Oszillator.
Zeiger auf 1300 kHz stellen, Punkt 6 abgleichen.
Zeiger auf 520 kHz stellen, Punkt 7 abgleichen.

Vorkreis.
Vorkreis wieder an Gitter des Mischrohres anlöten, Meßsender an Antennenbuchse anschalten.

Mittel:
Zeiger auf 1300 kHz stellen, Punkt 8 abgleichen.
Zeiger auf 550 kHz stellen, Punkt 9 abgleichen.

Lang:
Zeiger auf 250 kHz stellen, Punkt 10 abgleichen.

Anm.: Spannungen mit Voltmeter 500 Ohm/Volt gemessen.

Nachdruck — auch auszugsweise —
ist verboten und schadenersatzpflichtig.

Telefunken T 330 GS/GSK

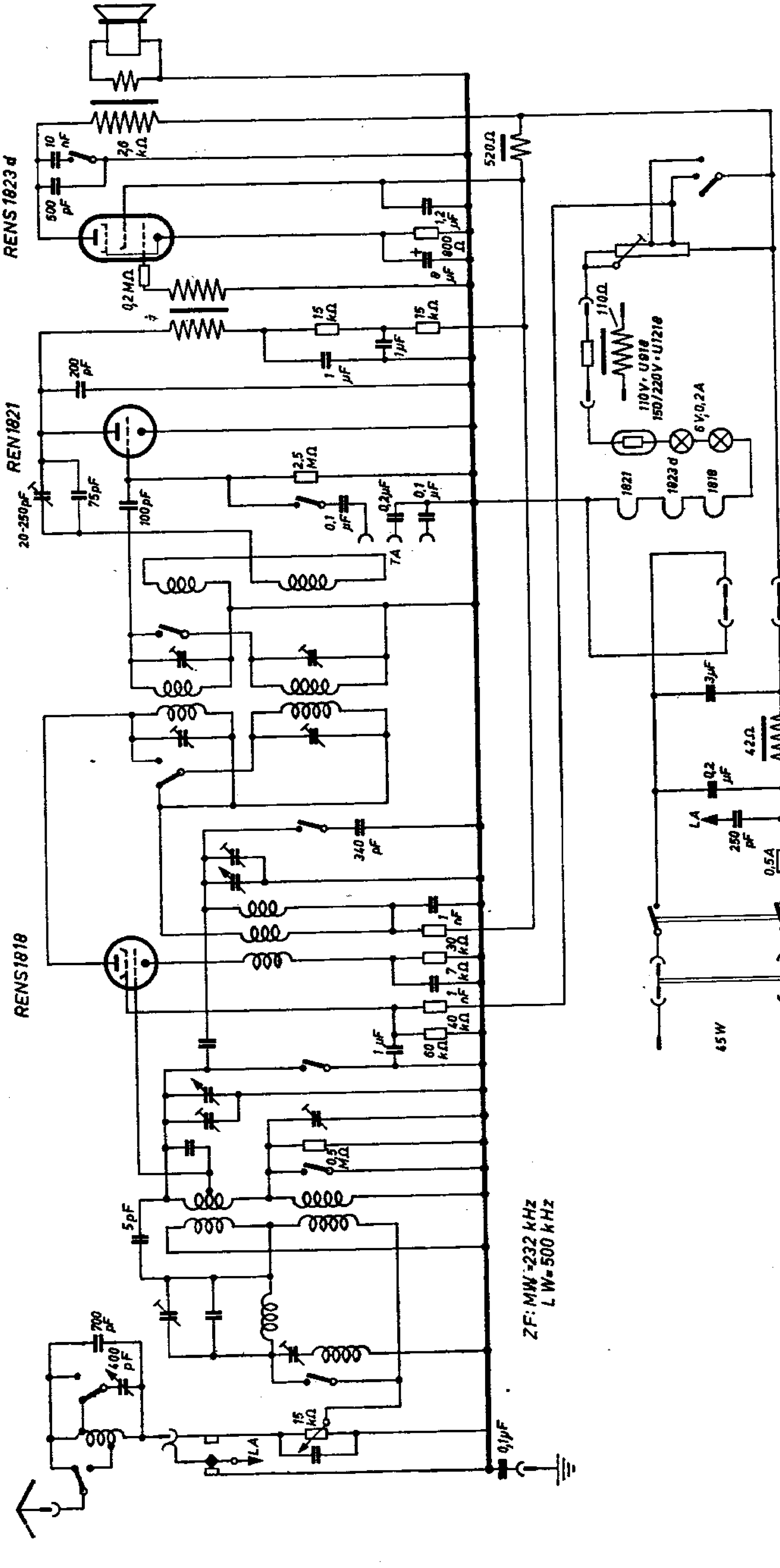

Telefunken T 330 GS/GSK

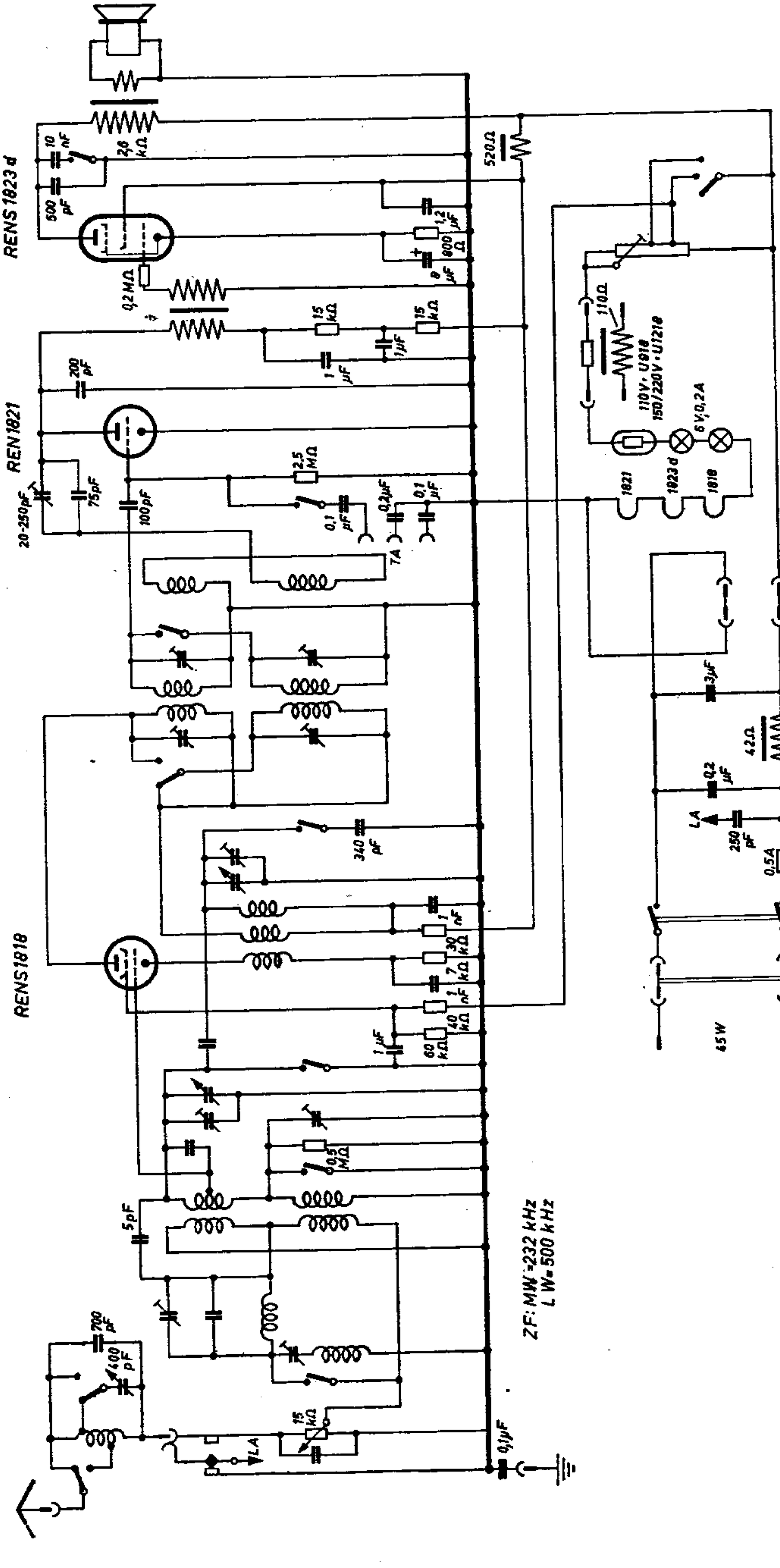

SCHALTPLAN SAMMLUNG
OTTO MÜLLER & Co., K.G. RHEINE i. WESTFALEN

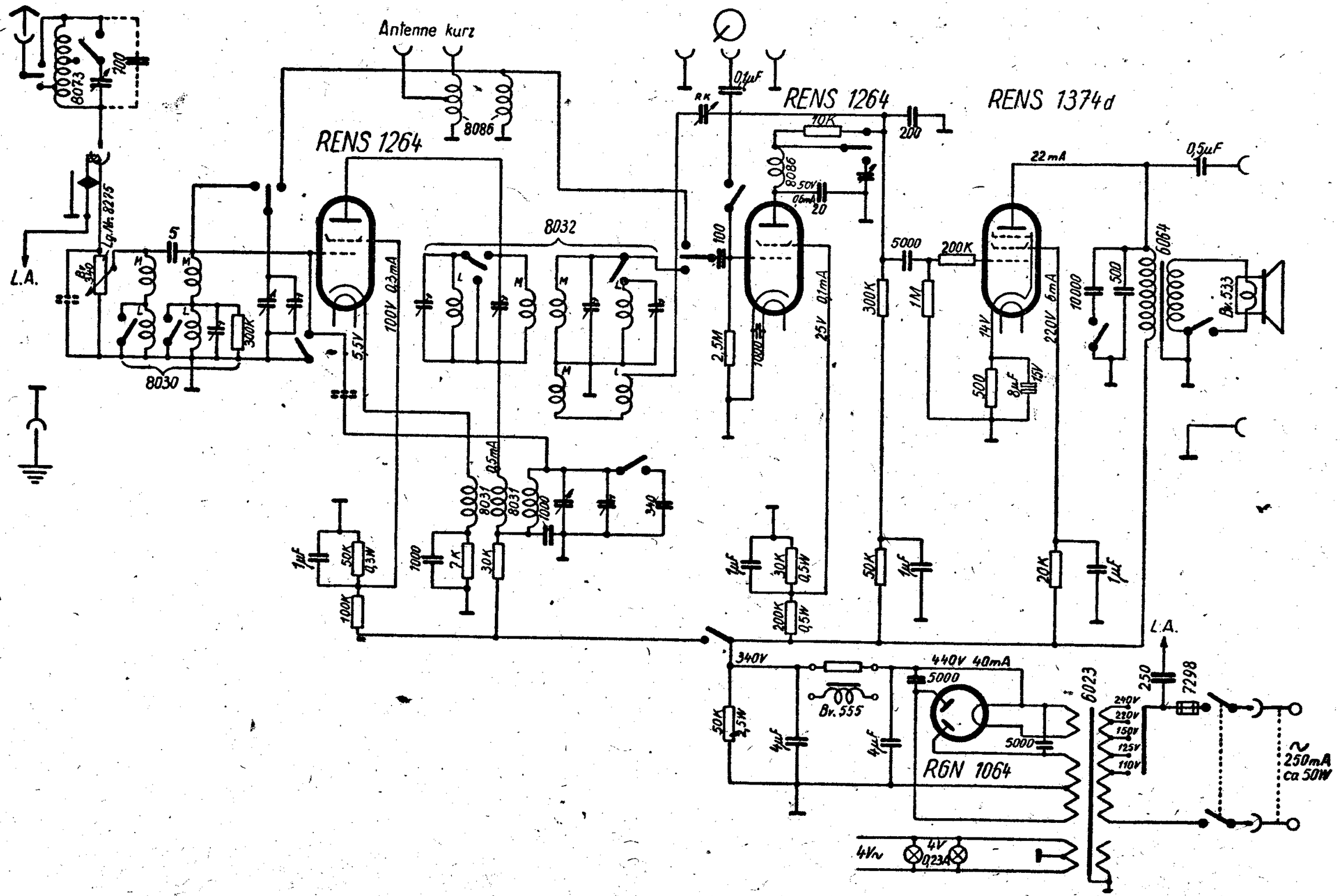

Abgleichvorschrift

ZF = 232 kHz (Mittel)
500 kHz (Lang)

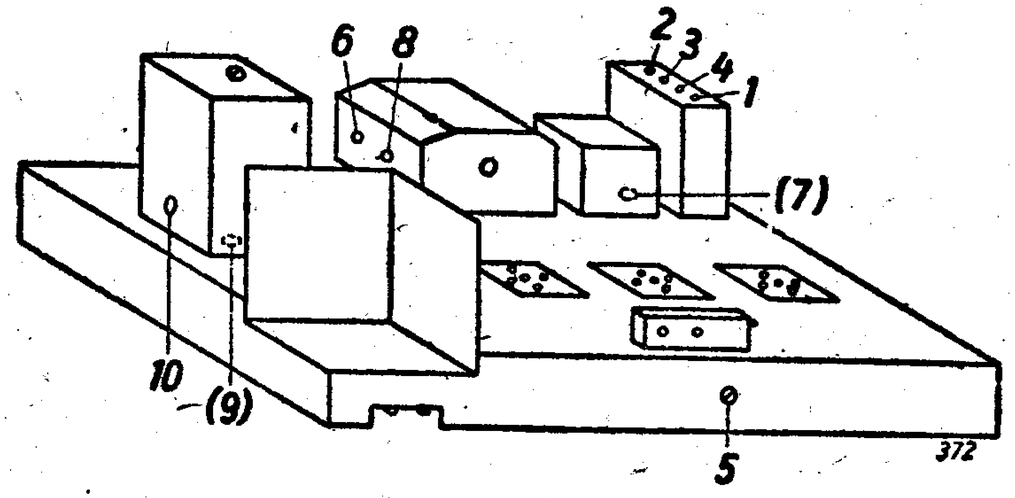

Rückkoppiungs-Kondensator von Anode des Audions ablöten. Vorkreis vom Gitter der Mischröhre ablöten. Meßsender aperiodisch mit Gitter der Mischröhre verbinden.

Zwischenfrequenz.

Mittel:
Meßsender auf ZF, Punkt 1 und 2 abgleichen.

Lang:
Meßsender auf ZF, Punkt 3 und 4 abgleichen.

Rückkopplungs-Kondensator wieder an Anode des Audions anlöten und am Punkt 5 bis zum Schwingungseinsatz anziehen. Gegen diesen Punkt eine halbe Umdrehung zurückgehen.

Oszillator.
Zeiger auf 1300 kHz stellen, Punkt 6 abgleichen.
Zeiger auf 520 kHz stellen, Punkt 7 abgleichen.

Vorkreis.
Vorkreis wieder an Gitter des Mischrohres anlöten, Meßsender an Antennenbuchse anschalten.

Mittel:
Zeiger auf 1300 kHz stellen, Punkt 8 abgleichen.
Zeiger auf 550 kHz stellen, Punkt 9 abgleichen.

Lang:
Zeiger auf 250 kHz stellen, Punkt 10 abgleichen.

Anm.: Spannungen mit Voltmeter 500 Ohm/Volt gemessen.

Nachdruck — auch auszugsweise —
ist verboten und schadenersatzpflichtig

TELEFUNKEN

SCHALTPLAN SAMMLUNG
OTTO MÜLLER & Co., K.G. RHEINE i. WESTFALEN

T 330 WL

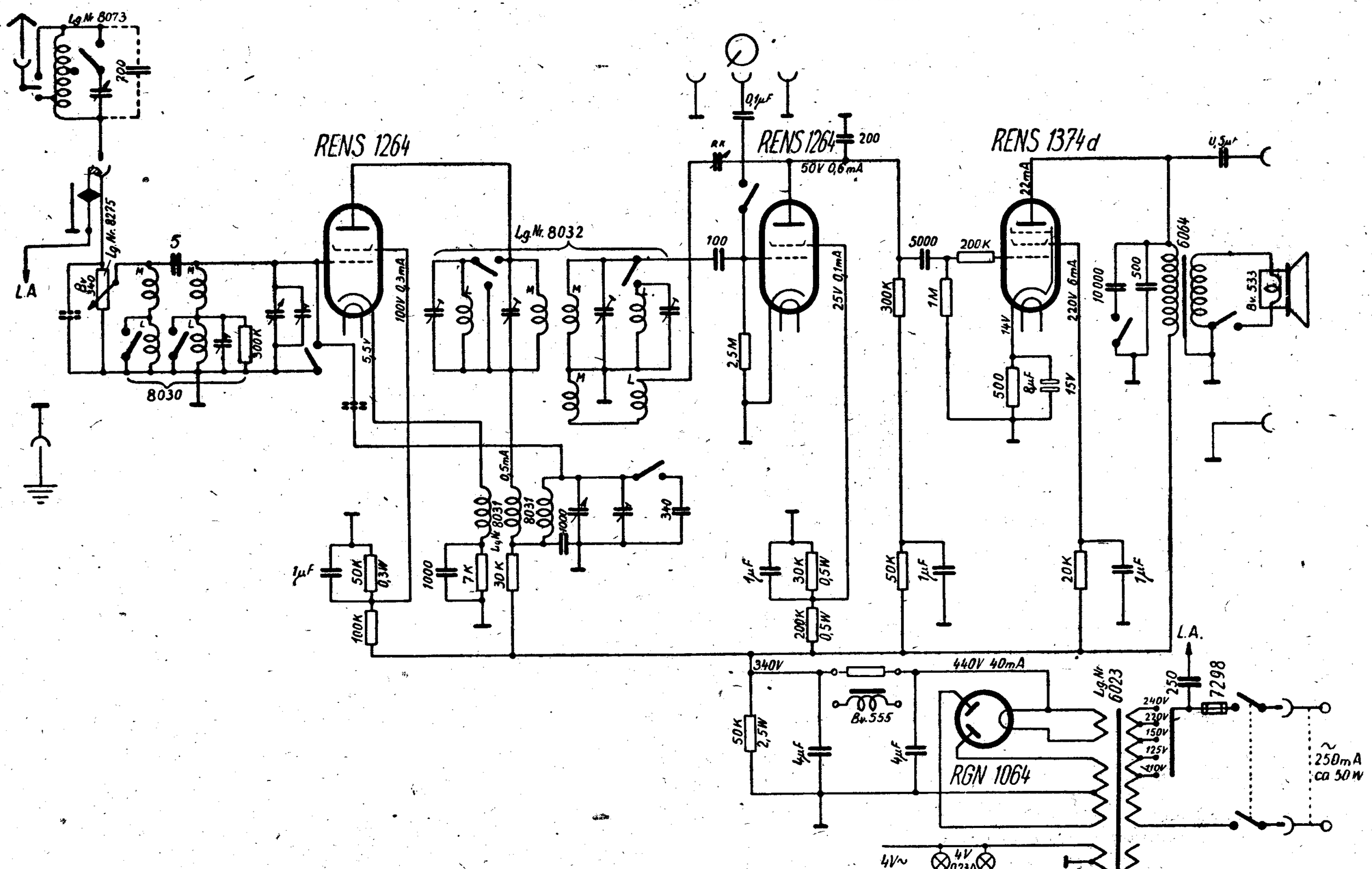

Abgleichvorschrift

ZF = 332 kHz (Mittel)
500 kHz (Lang)

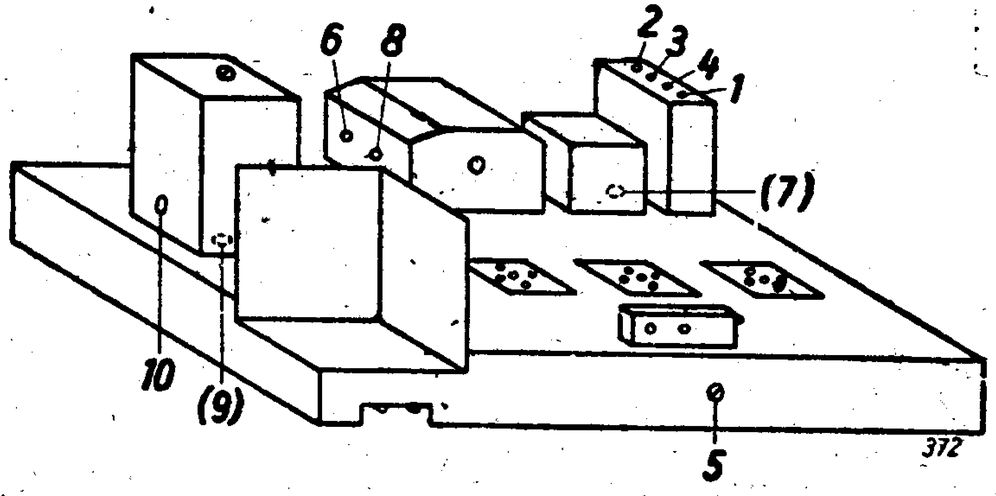

Rückkopplungs-Kondensator von Anode des Audions ablöten. Vorkreis vom Gitter der Mischröhre ablöten. Meßsender aperiodisch mit Gitter der Mischröhre verbinden.

Zwischenfrequenz.

Mittel:
Meßsender auf ZF, Punkt 1 und 2 abgleichen.

Lang:
Meßsender auf ZF, Punkt 3 und 4 abgleichen.

Rückkopplungs-Kondensator wieder an Anode des Audions anlöten und am Punkt 5 bis zum Schwingungseinsatz anziehen. Gegen diesen Punkt eine halbe Umdrehung zurückgehen.

Oszillator.

Zeiger auf 1300 kHz stellen, Punkt 6 abgleichen.
Zeiger auf 520 kHz stellen, Punkt 7 abgleichen.

Vorkreis.

Vorkreis wieder an Gitter des Mischrohres anlöten, Meßsender an Antennenbuchse anschalten.

Mittel:
Zeiger auf 1300 kHz stellen, Punkt 8 abgleichen.
Zeiger auf 550 kHz stellen, Punkt 9 abgleichen.

Lang:
Zeiger auf 250 kHz stellen, Punkt 10 abgleichen.

Anm.: Spannungen mit Voltmeter 500 Ohm/Volt gemessen.

Nachdruck — auch auszugsweise —
ist verboten und schadenersatzpflichtig

Telefunken T 330 WS/aWS

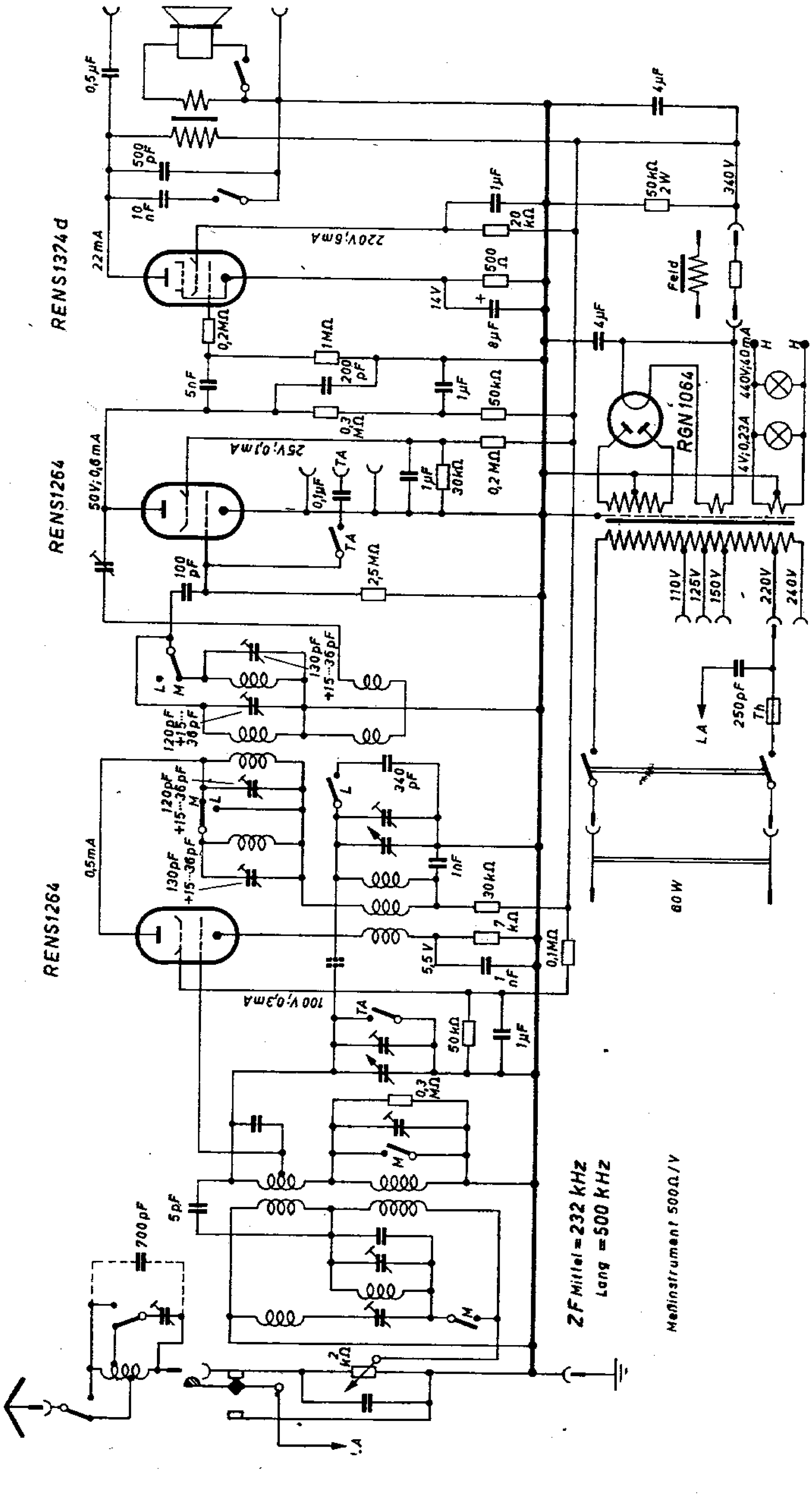

Telefunken **T 330 GL Nauen / T 3300 GL Kamerad**

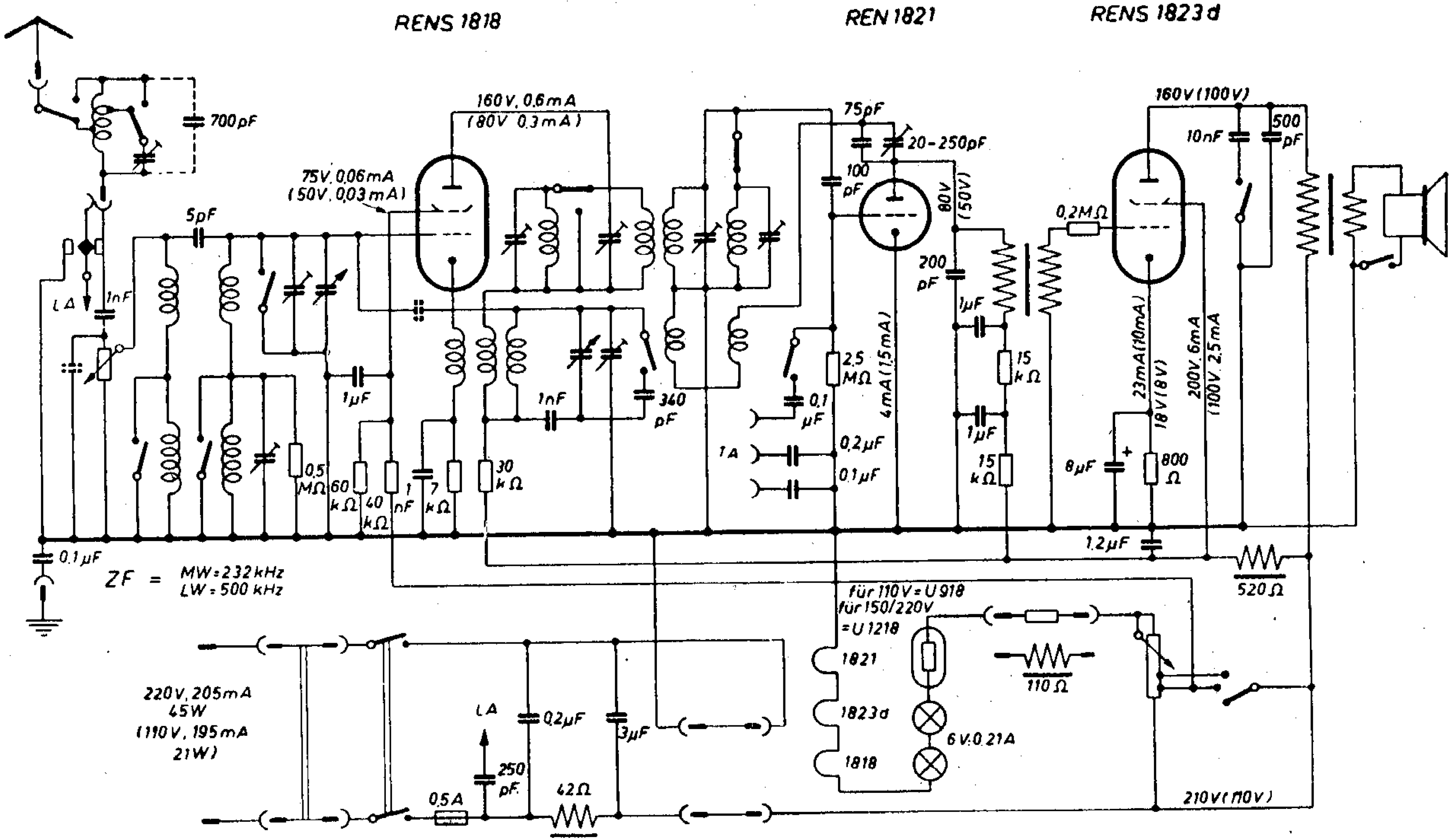

Telefunken T 330 WL Nauen/T 330 WL Kamerad

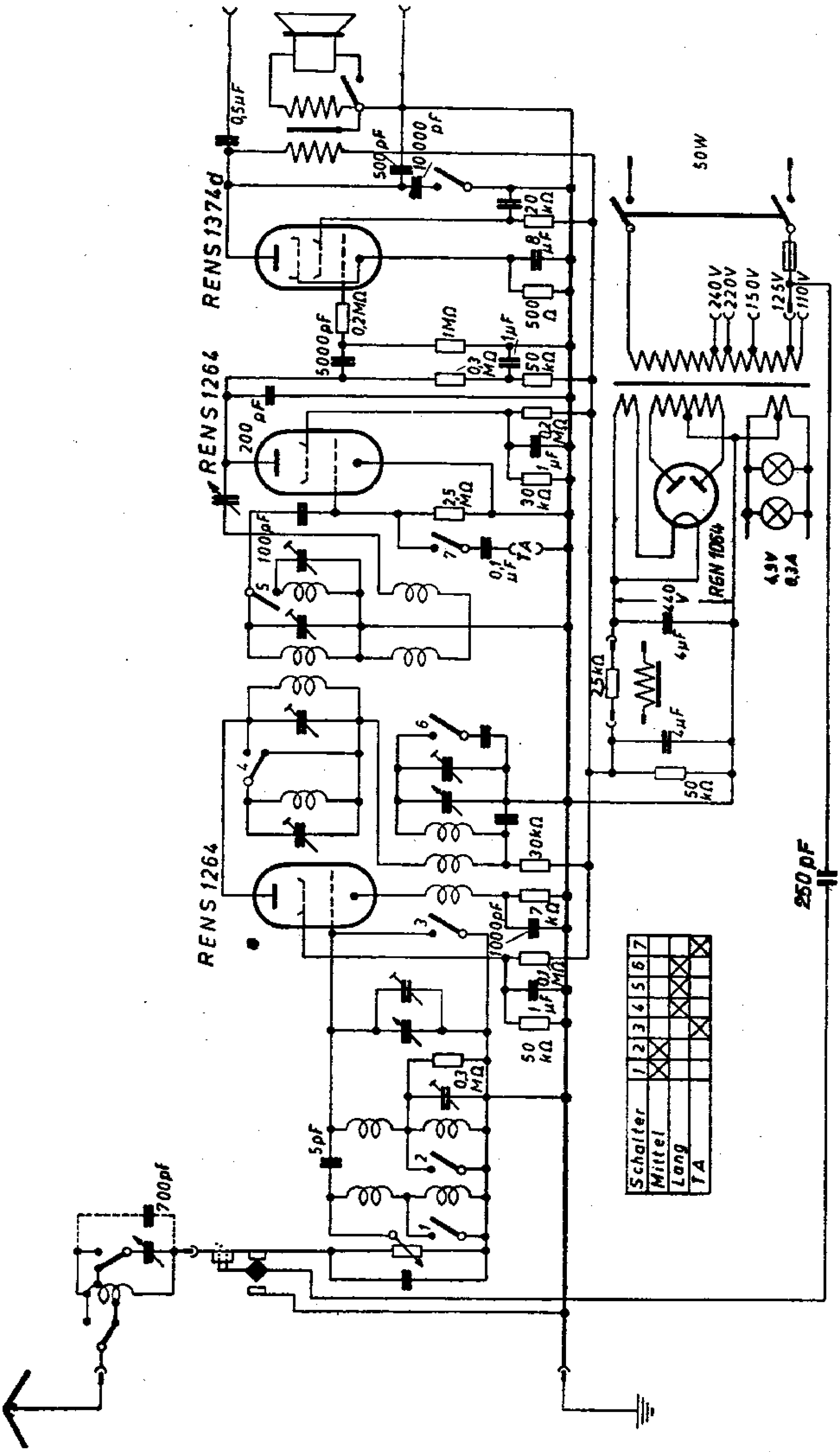

Telefunken T 331 WL/O

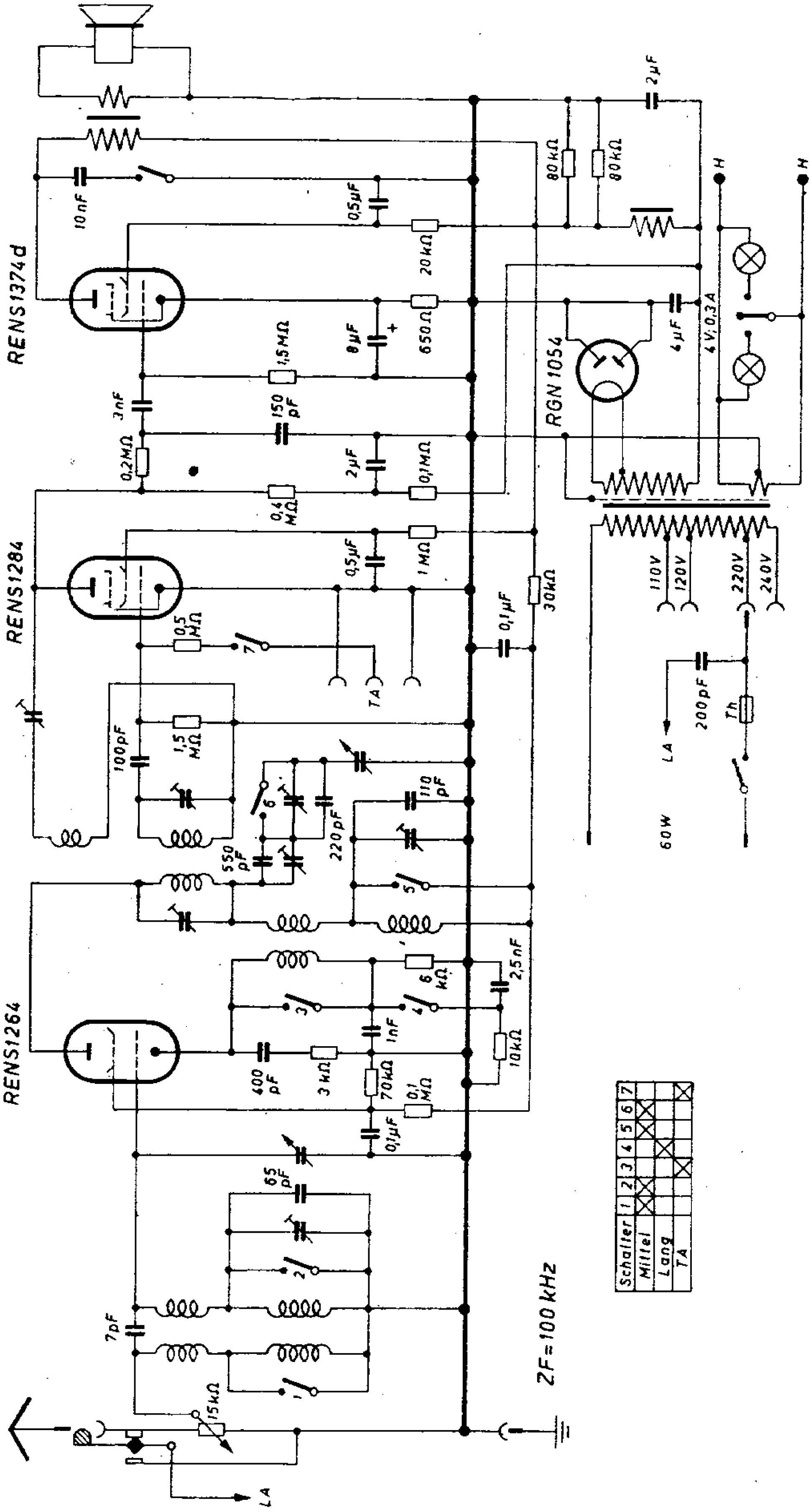

TELEFUNKEN

SCHALTPLAN SAMMLUNG
OTTO MÜLLER & Co., K.G. RHEINE i. WESTFALEN

T 331 WLK

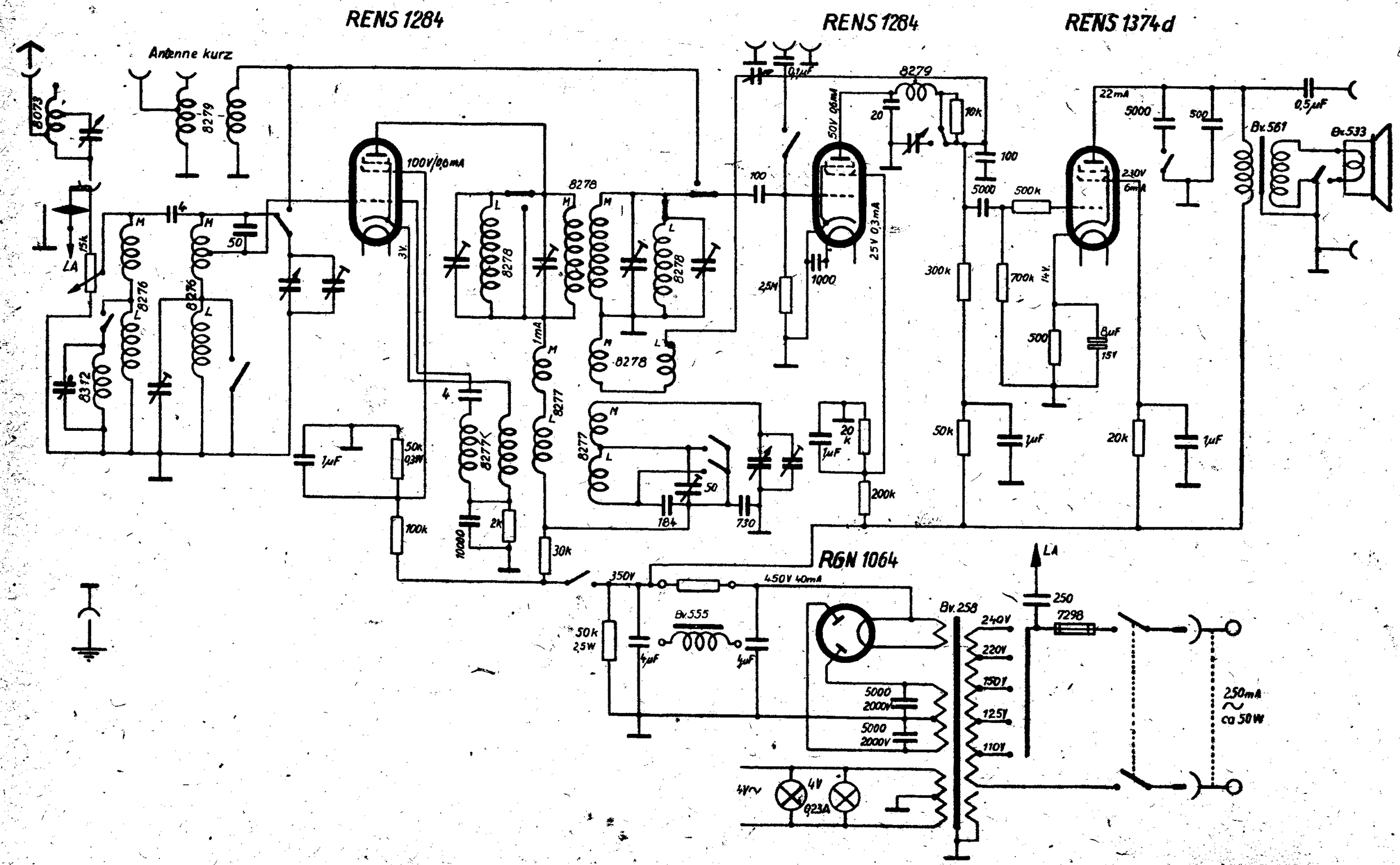

Abgleichvorschrift

ZF = 313,5 kHz (Mittel)
490 kHz (Lang)

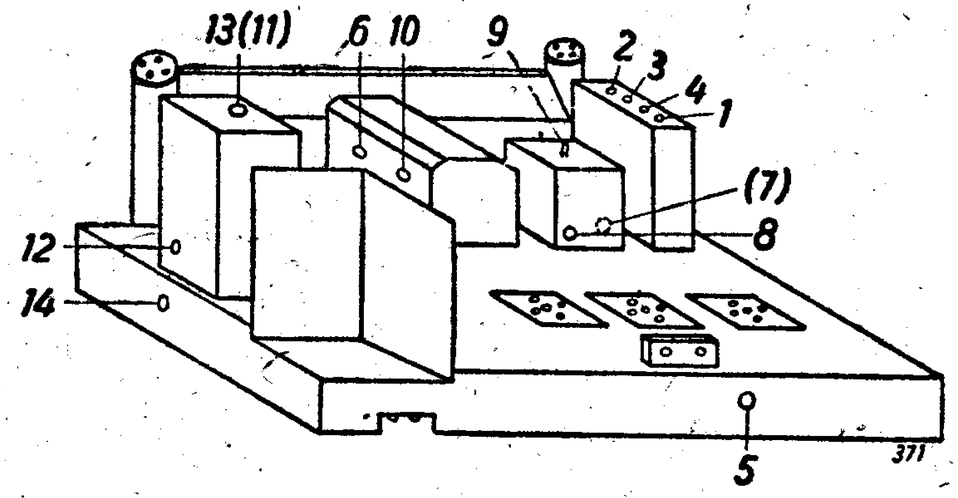

Rückkopplungskondensator des Audions ablöten.
Vorkreis vom Gitter der Mischröhre ablöten.
Meßsender aperiodisch mit Gitter der Mischröhre verbinden.

Zwischenfrequenz:

Zwischenfrequenz Mittel,
Punkt 1 und 2 abgleichen.
Zwischenfrequenz Lang,
Punkt 3 und 4 abgleichen.

Rückkopplungskondensator wieder an Anode des Audions anlöten und an Punkt 5 bis zum Schwingungseinsatz anziehen. Gegen diesen Punkt eine halbe Umdrehung zurückgehen.

Oszillator-Abgleich:

Mittelbereich:
Zeiger auf 1 350 kHz stellen, Punkt 6 abgleichen.
Zeiger auf 520 kHz stellen, Punkt 7 abgleichen.

Langbereich:
Zeiger auf 340 kHz stellen, Punkt 8 abgleichen.
Zeiger auf 155 kHz stellen, Punkt 9 abgleichen.

Vorkreis:

Vorkreis wieder an Gitter des Mischrohres anlöten.
Meßsender an Antennenbuchse schalten.

Mittelbereich:
Zeiger auf 1 350 kHz stellen, Punkt 10 abgleichen.
Zeiger auf 520 kHz stellen, Punkt 11 abgleichen.

Langbereich:
Zeiger auf 340 kHz stellen, Punkt 12 abgleichen.
Zeiger auf 155 kHz stellen, Punkt 13 abgleichen.

Sperrkreis:

Sperrkreis Punkt 14 abgleichen auf Minimum bei 313,5 kHz.

Anm.: Spannungen mit Voltmeter 500 Ohm/Volt gemessen.

Nachdruck — auch auszugsweise —
ist verboten und schadenersatzpflichtig

TELEFUNKEN

SCHALTPLAN SAMMLUNG
OTTO MÜLLER & Co., K.G. RHEINE i. WESTFALEN

T 332 GLK

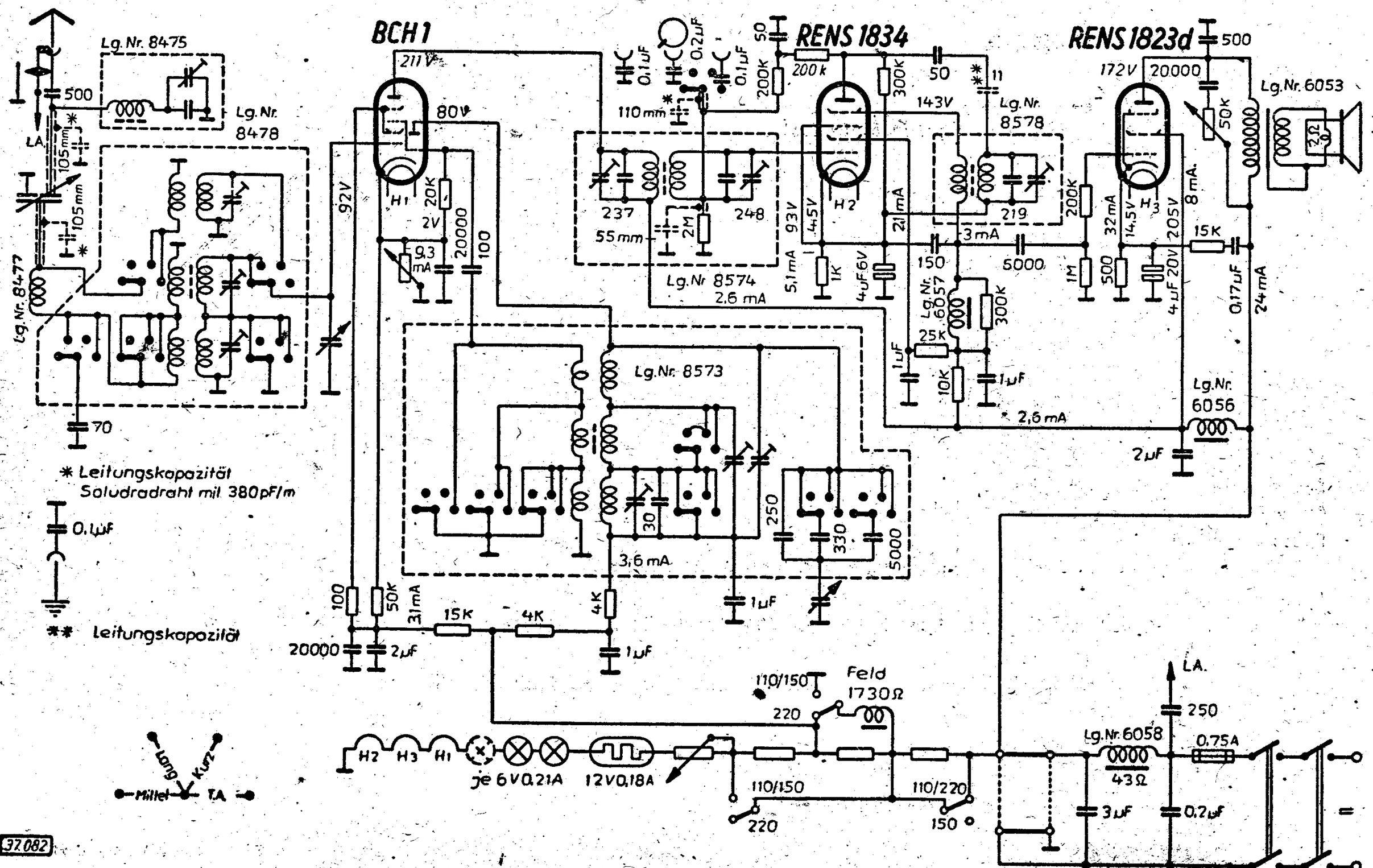

* Leitungskapazität
Soludradraht mit 380pF/m

** Leitungskapazität

37 082

Abgleichvorschrift

ZF = 468 kHz

Zwischenfrequenz:

Meßsender aperiodisch an Mischrohr.
Wellenbereich auf mittel schalten, Zeiger in Mitte Skala.
Punkt 1, 2 und 3 abgleichen.

Oszillator:

Kurzwelle:

Zeiger auf 21,5 m, Punkt 4 abgleichen.
Zeiger auf 47,8 m, Punkt 5 abgleichen.

Mittelwelle:

Zeiger auf 1 314 kHz, Punkt 6 abgleichen.
Zeiger auf 600 kHz, Punkt 7 abgleichen.

Langwelle:

Zeiger auf 378 kHz, Punkt 8 abgleichen.
Zeiger auf 161,8 kHz, Punkt 9 abgleichen.

Vorkreis:

Saugkreis von Punkt A ablöten.
Meßsender an Antennenbuchse anschließen.

Kurzwelle:

Zeiger auf 21,5 m, Punkt 10 abgleichen. Zeiger auf 47,8 m, Punkt 11 abgleichen.

Mittelwelle:

Zeiger auf 1 314 kHz, Punkt 12 abgleichen. Zeiger auf 600 kHz, Punkt 13 abgleichen.

Langwelle:

Zeiger auf 378 kHz, Punkt 14 abgleichen. Zeiger auf 161,8 kHz, Punkt 15 abgleichen.

Saugkeis:

Saugkreis an Punkt A wieder anlöten.
Meßsender auf ZF stellen und Punkt 16 auf Minimum abgleichen.

Anm.: Spannungen mit Voltmeter 500 Ohm/Volt gemessen.

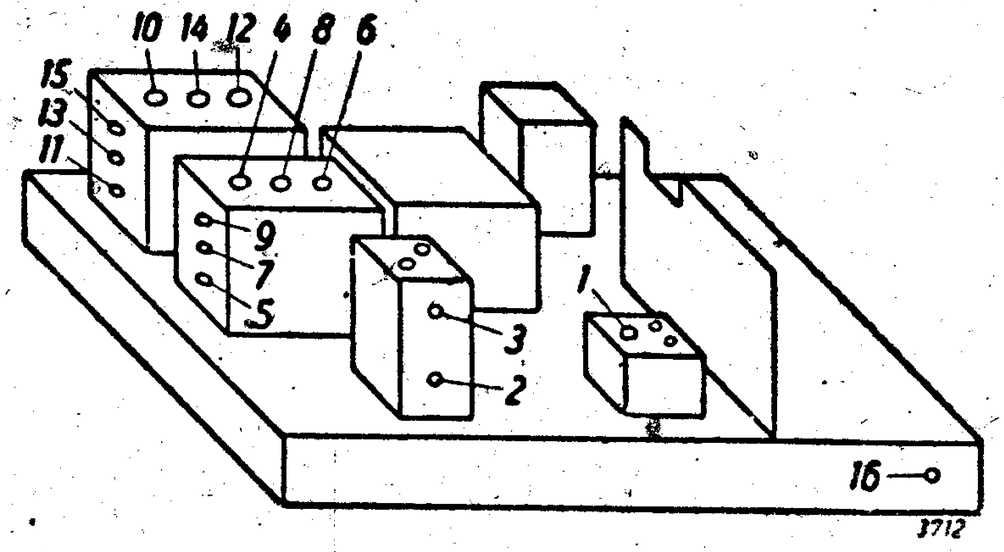

Nachdruck — auch auszugsweise —
ist verboten und schadenersatzpflichtig.

SCHALTPLAN SAMMLUNG
OTTO MÜLLER & Co, K.G. RHEINE i. WESTFALEN

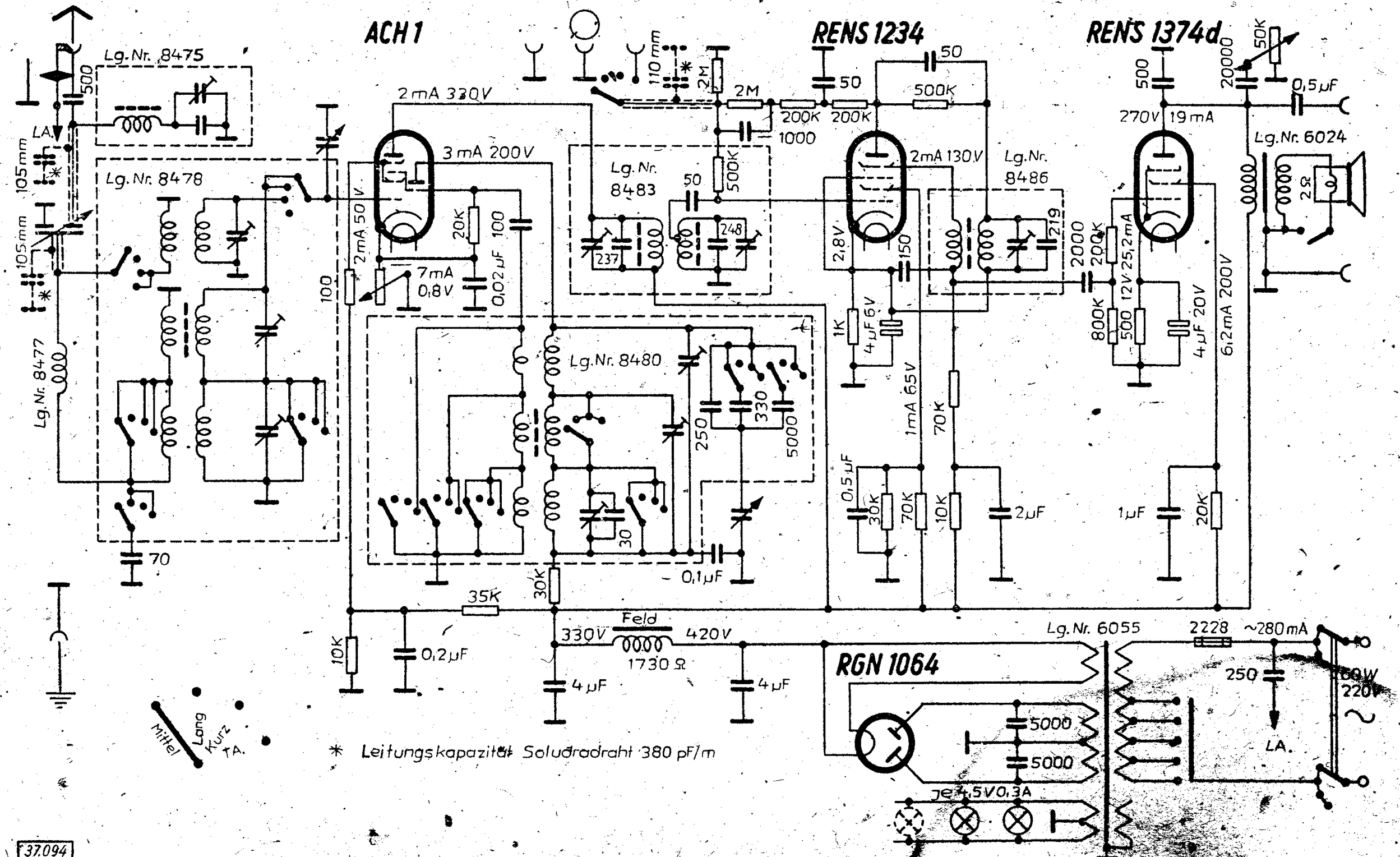

* Leitungskapazität Soludradraht 380 pF/m

37.094

Abgleichvorschrift

ZF = 468 kHz

Zwischenfrequenz:

Meßsender aperiodisch an Mischrohr.
Wellenbereich auf mittel schalten, Zeiger in Mitte Skala.
Punkt 1, 2 und 3 abgleichen.

Oszillator:

Kurzwelle:

Zeiger auf 21,5 m, Punkt 4 abgleichen.
Zeiger auf 47,8 m, Punkt 5 abgleichen.

Mittelwelle:

Zeiger auf 1 314 kHz, Punkt 6 abgleichen.
Zeiger auf 600 kHz, Punkt 7 abgleichen.

Langwelle:

Zeiger auf 378 kHz, Punkt 8 abgleichen.
Zeiger auf 161,8 kHz, Punkt 9 abgleichen.

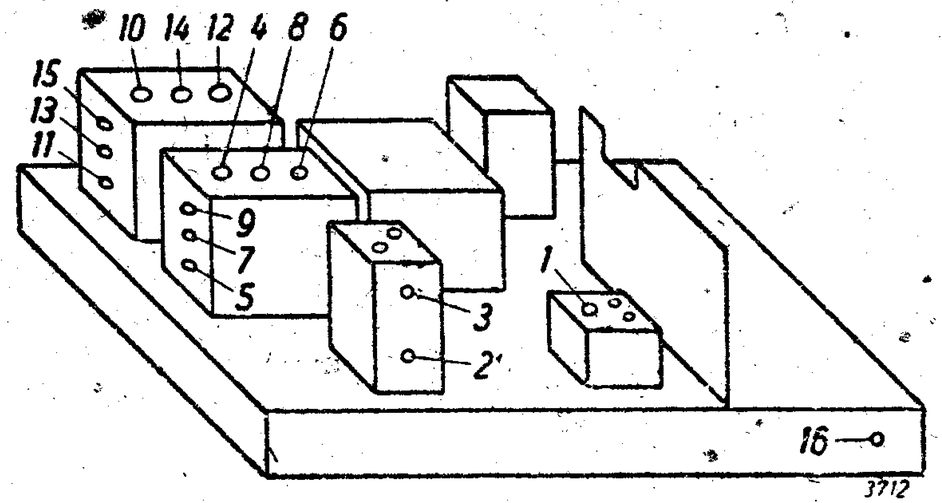

Vorkreis:

Saugkreis von Punkt A ablöten.
Meßsender an Antennenbuchse anschließen.

urzwelle:

Zeiger auf 21,5 m, Punkt 10 abgleichen. Zeiger auf 47,8 m, Punkt 11 abgleichen.

Mittelwelle:

Zeiger auf 1 314 kHz, Punkt 12 abgleichen Zeiger auf 600 kHz, Punkt 13 abgleichen.

Langwelle:

Zeiger auf 378 kHz, Punkt 14 abgleichen. Zeiger auf 161,8 kHz, Punkt 15 abgleichen.

Saugkeis:

Saugkreis an Punkt A wieder anlöten.
Meßsender auf ZF stellen und Punkt 16 auf Minimum abgleichen.

Anm.: Spannungen mit Voltmeter 500 Ohm/Volt gemessen.

Nachdruck — auch auszugsweise —
ist verboten und schadenersatzpflichtig

Telefunken T 337 U/UP

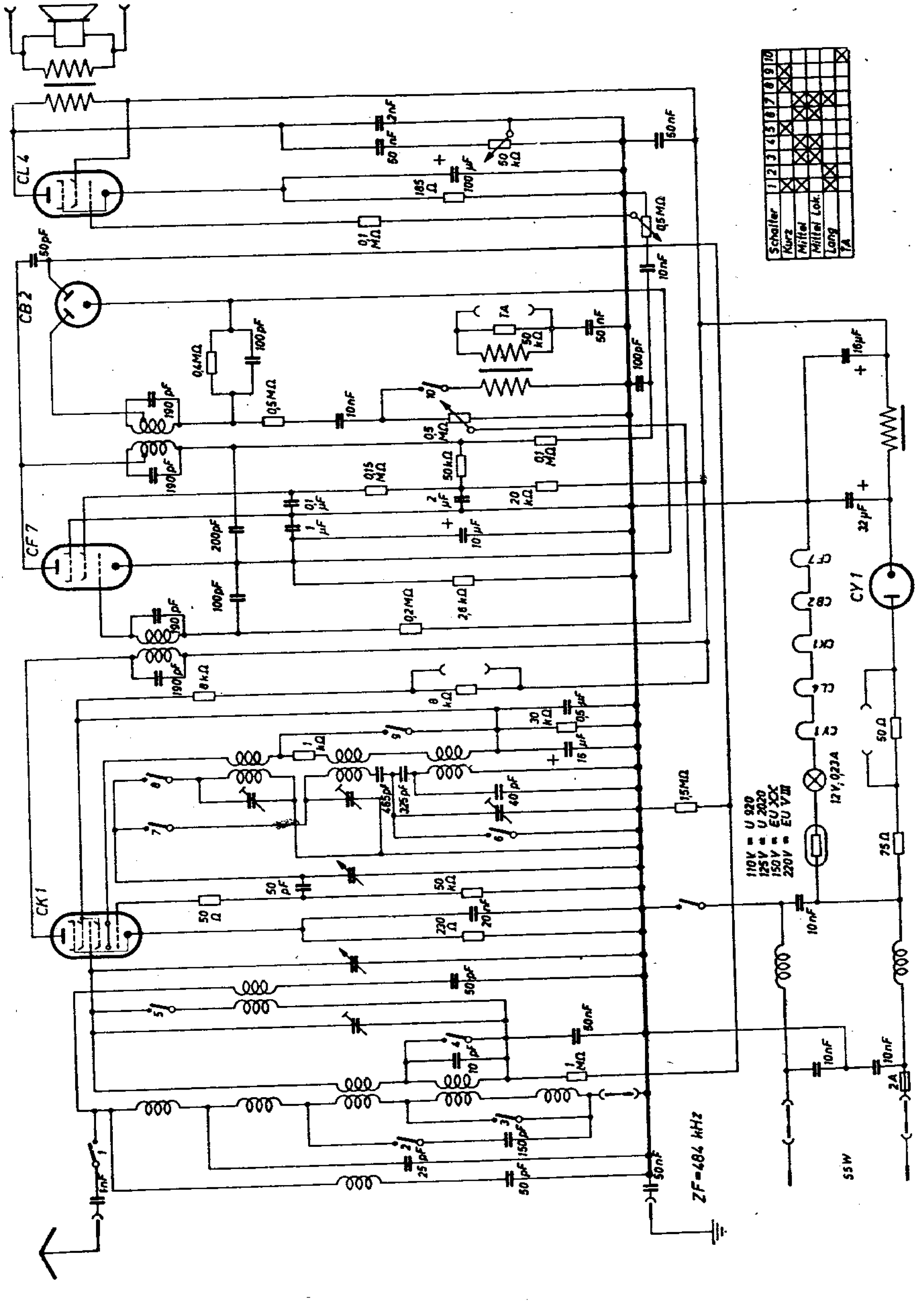

Telefunken T 337 U/UP

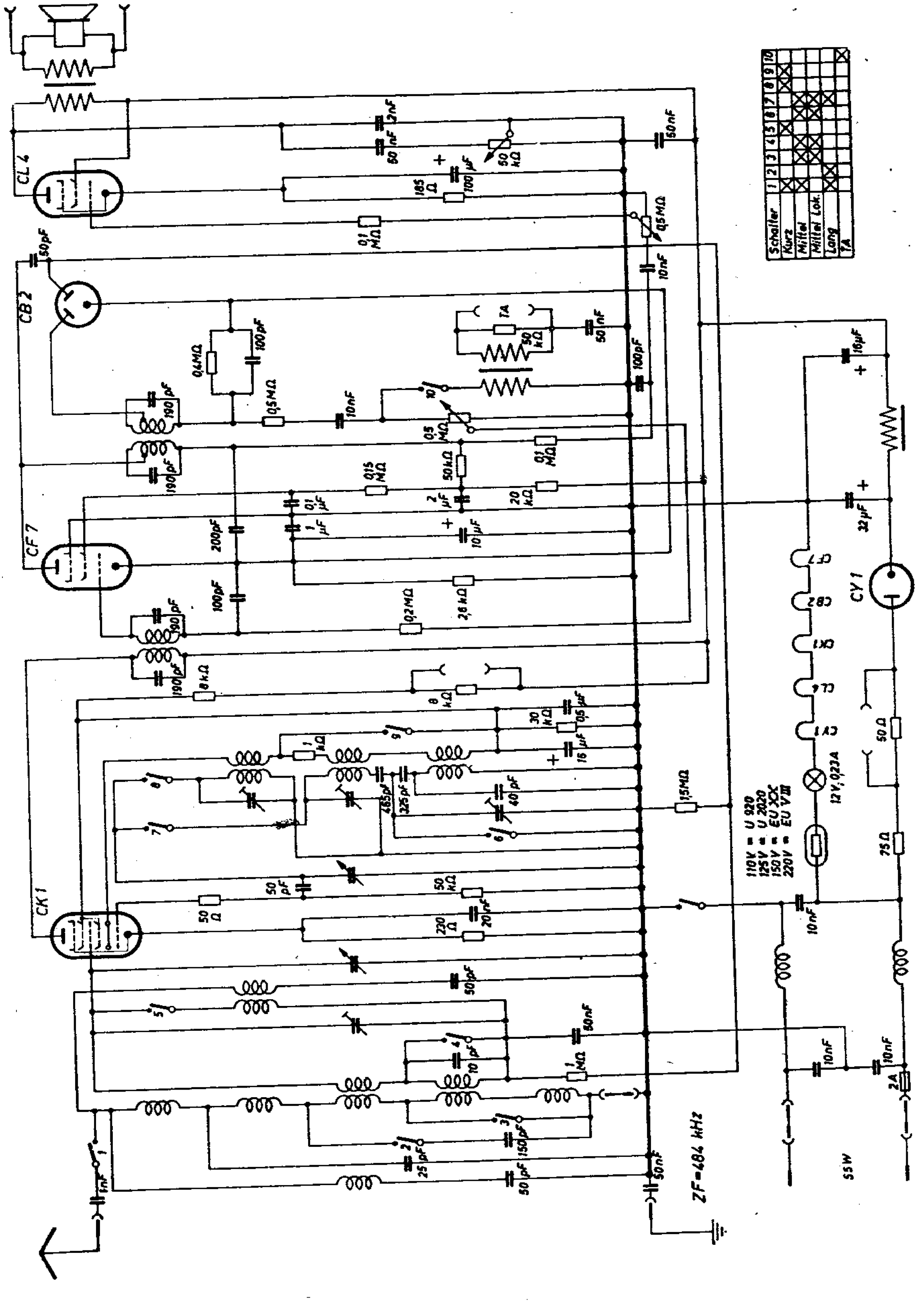

Telefunken T 337 W/WP

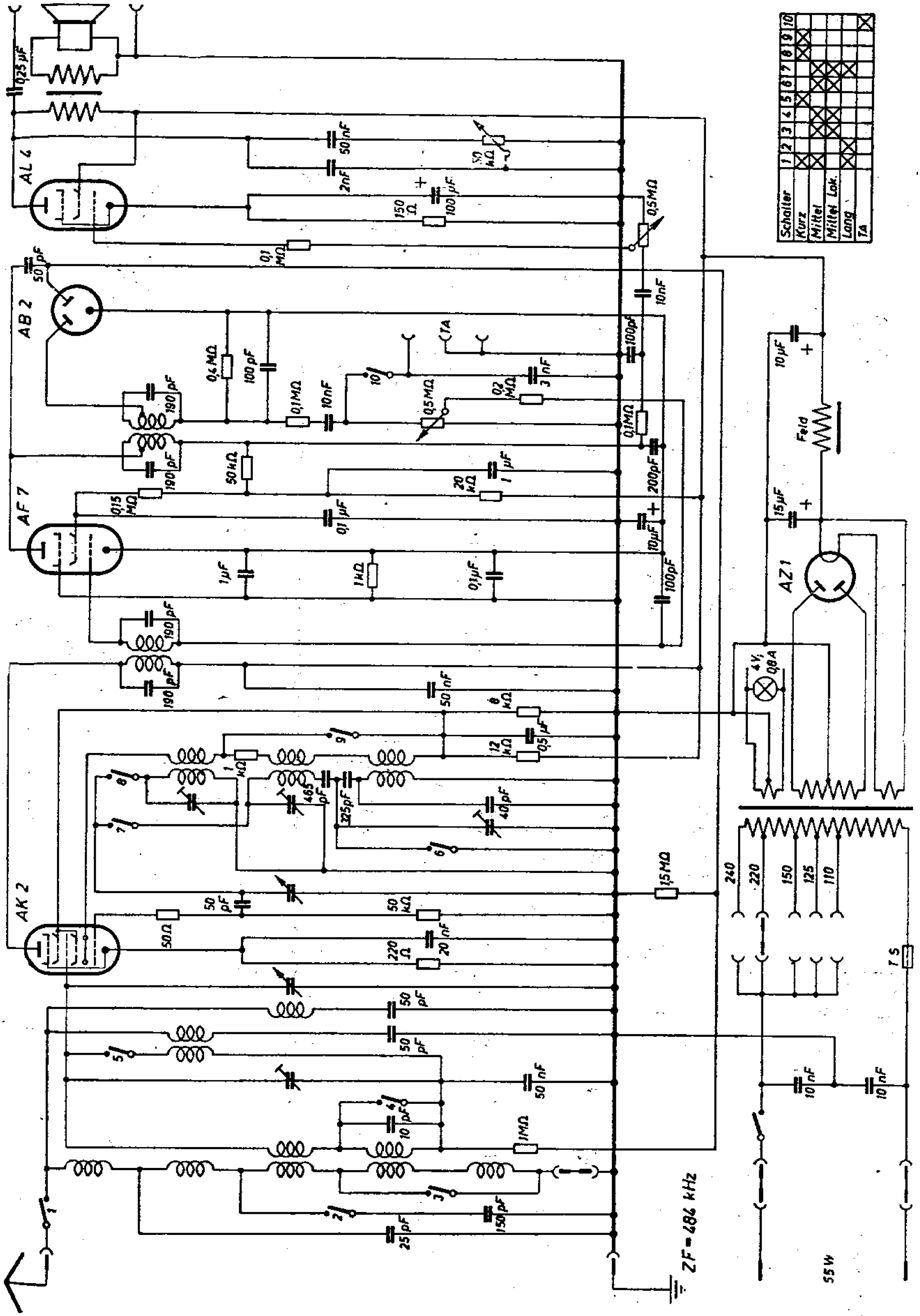

Telefunken T 337 W/WP

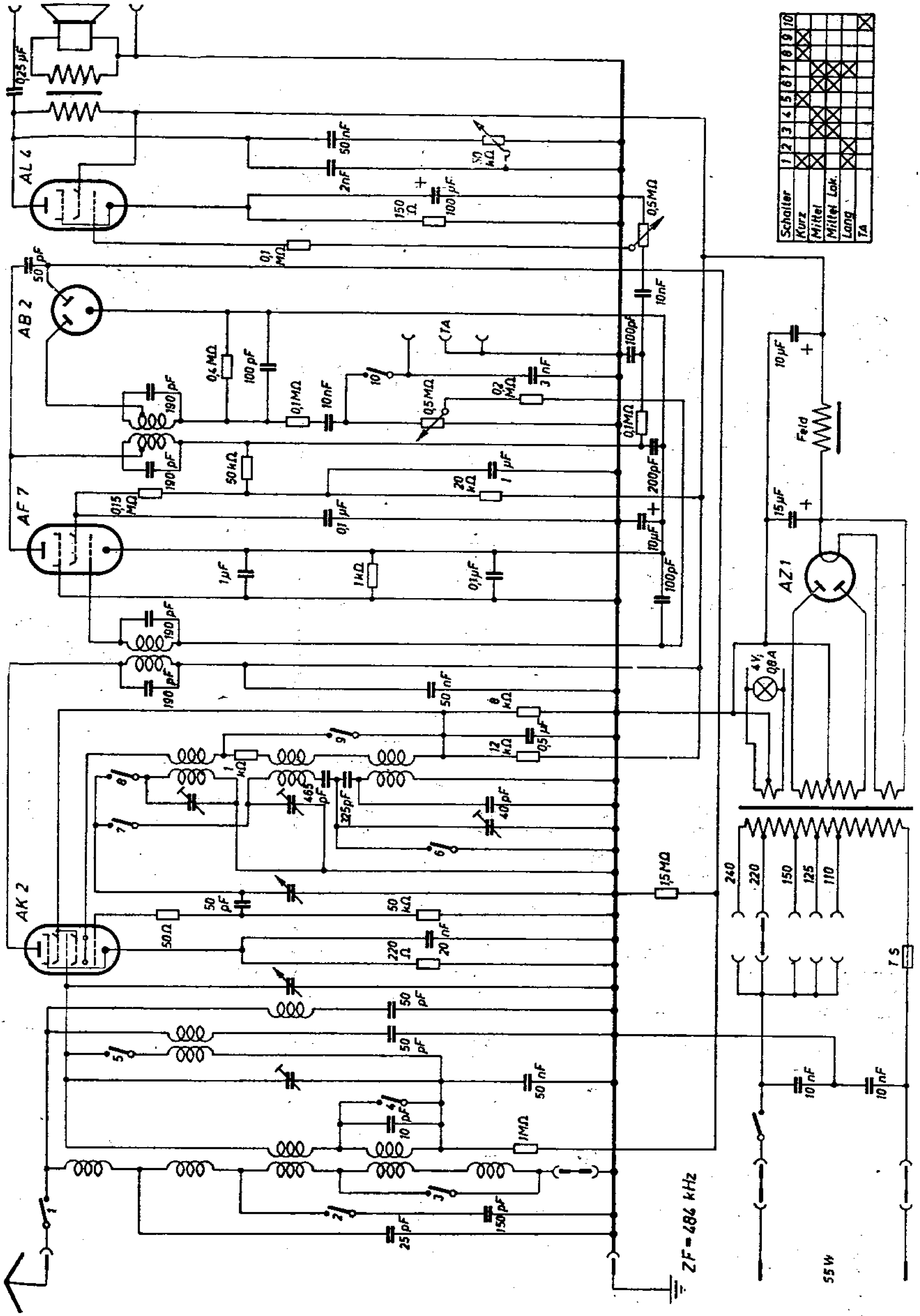

Telefunken T 338 U/UP

Eisen-Urdox Widerstand	U
Spannung	U2020
110V	EUXIII
125V	EUVII
150V	EUXII
220V	EUIX
240V	

Schalter	1	2	3	4	5	6	7	8	9	10	11	12
Kurz			X			X				X		
Mittel					X			X				X
Mittel lok.					X				X			X
Lang	X				X				X			X
TA		X			X				X			X

ZF = 484 kHz

CBL1

EF6

EK2

CY1

15V; 0,2A

A

TA

238

Telefunken T 338 U/UP

Eisen-Urdox Widerstand	U
Spannung	U2020
110V	EUXIII
125V	EUVII
150V	EUXII
220V	EUIX
240V	

Schalter	1	2	3	4	5	6	7	8	9	10	11	12
Kurz			X			X				X		
Mittel					X			X				X
Mittel lok.					X				X			X
Lang	X				X				X			X
TA		X			X				X			X

ZF = 484 kHz

CBL1

EF6

EK2

CY1

15V; 0,2A

A

TA

238

EK 2

EF 6

EBL 1

ZF = 484 kHz

Normal 50 W
Sparsch. 32 W

AZ 1

Feld

Schalter	1	2	3	4	5	6	7	8	9	10	11	12
Kurz			X		X			X	X	X		X
Mittel	X		X		X		X		X	X		X
Mittel Lok.			X		X		X		X	X		X
Lang	X				X		X		X	X		X
TA					X					X		X

Telefunken T 338 Wa

Telefunken T 339 U

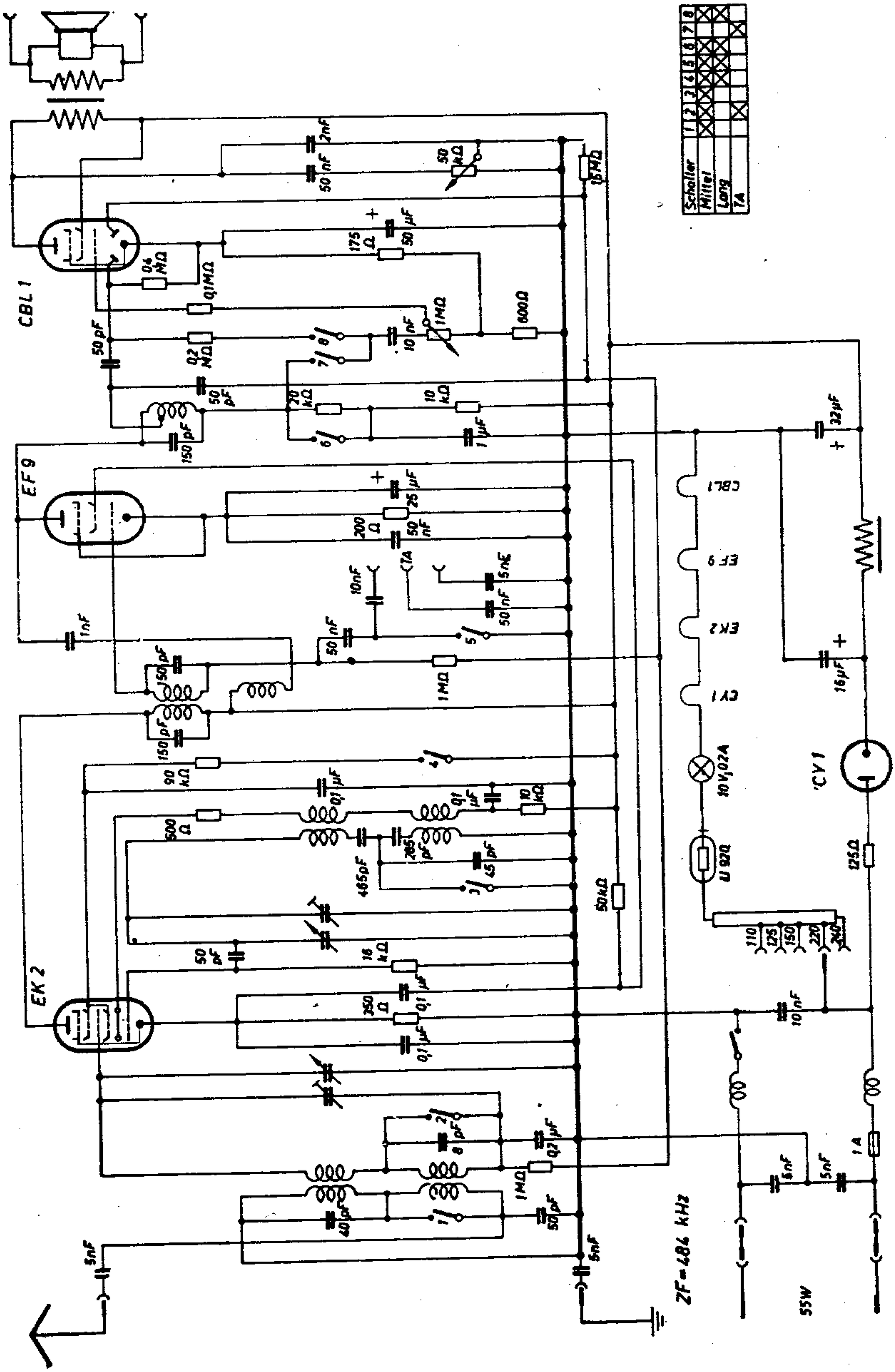

Telefunken T 339 W

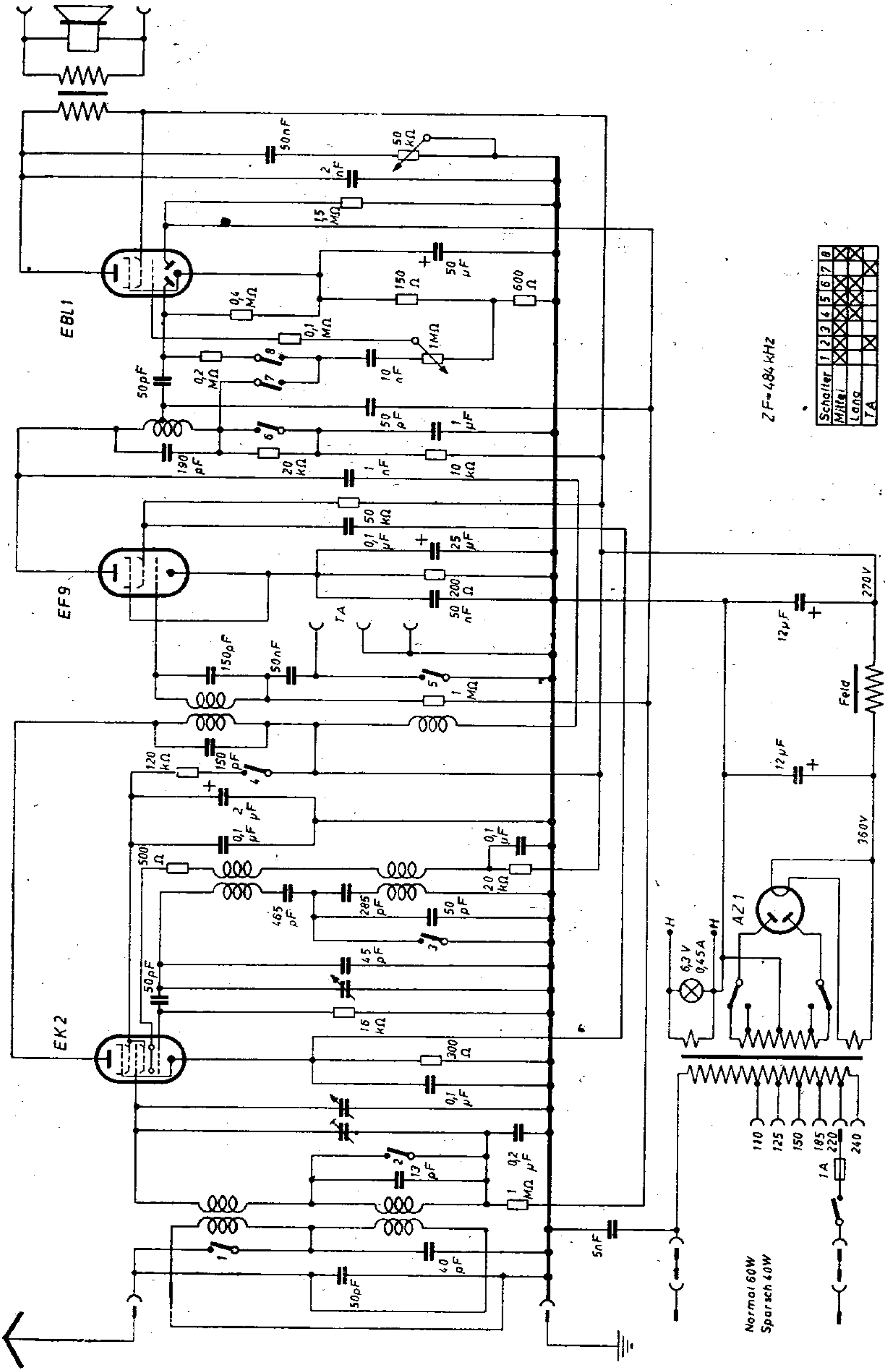

SCHALTPLAN SAMMLUNG
OTTO MÜLLER & Co., K.G RHEINE i. WESTFALEN

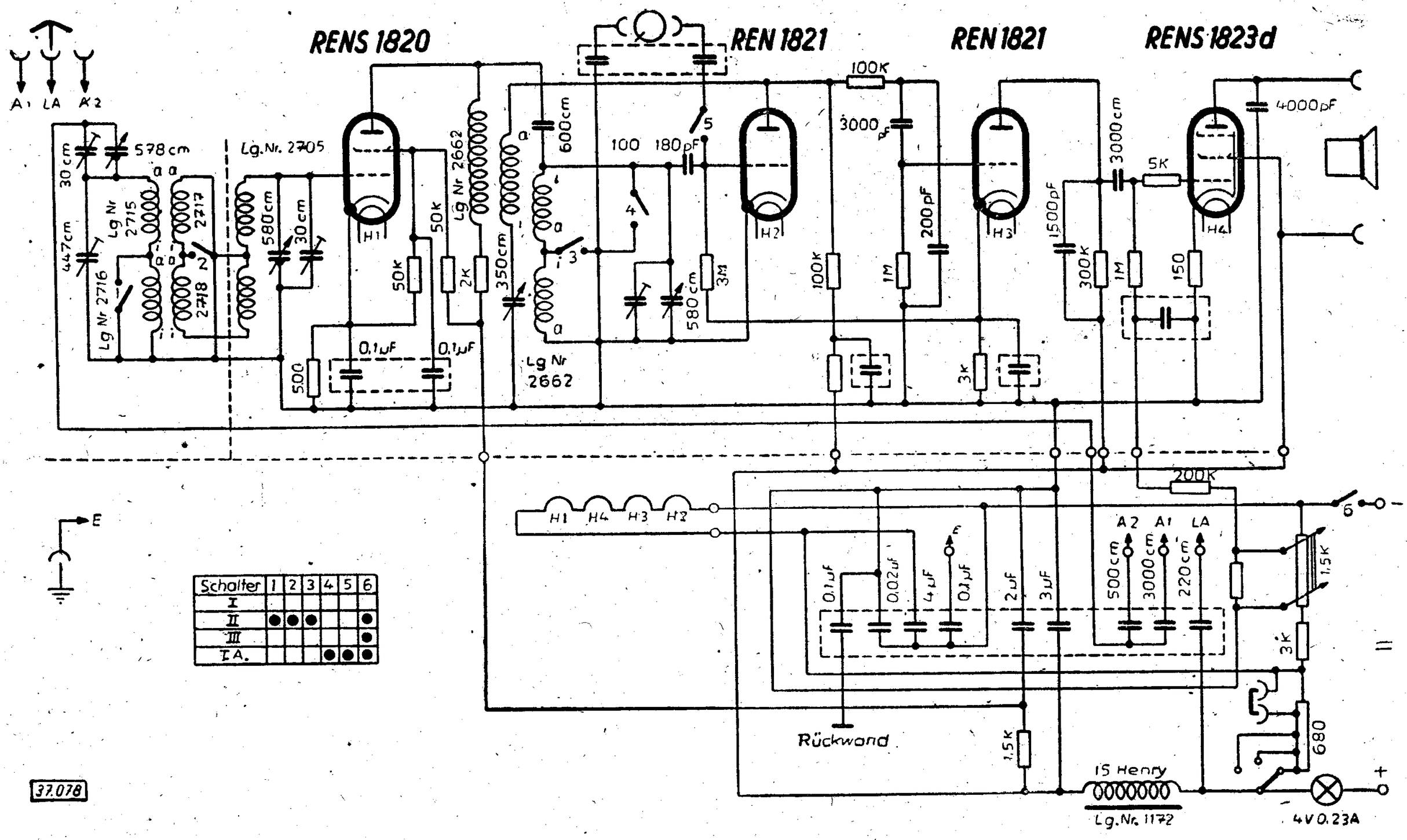

Schalter	1	2	3	4	5	6
I						
II	●	●	●			●
III						●
I A.				●	●	●

37.078

SCHALTPLAN SAMMLUNG
OTTO MÜLLER & Co., K-G RHEINE · WESTFALEN

T 340 W/WL

REN S 1204 · REN 904 · REN 904 · RES 164d

550 pF · 30 cm · 578 cm · Lg.Nr. 2715 · Lg.Nr. 2716 · Lg.Nr. 2717 · Lg.Nr. 2718 · Lg.Nr. 2705 · 580 cm · 30 cm · 40K · 80K · 500 · 6000 pF · Lg.Nr. 2662 · 600 cm · 350 cm · 150 pF · 2M · 580 cm · 300 · 1K · 200K · 6000 pF · 100K · 3000 pF · 300K · 200 pF · 2M · 0,2 µF · 5K · 1 µF · 3000 pF · 300K · 1000 pF · 1M · 80K · 2500 pF

Achtung!
Nebenstehende Schaltänderung ist bei Kombination mit 2, 2,5 u. 10 Watt-Endstufen vorzunehmen!

REN 904 · RES 164d

3000 pF · 300K · 50K · 1000 pF · 1M

Schalter	1	2	3	4	5	6
Aus						
K II	●	●	●			●
L III						●
TA IV				●	●	●

Änderung bei

KE 258

*	30K
**	30K
□	550
◪	0,5M
▲	0,2M

KE 239

*	15K
**	30K
◪	0,5M
△	600
▲	0,2M

RGN 504 · Lg.Nr. 1169

50K · 4K · 20K · 4V · 0,3A · 220V~ · 153V~ · 127V~ · 107V~ · 2228 · 0,1 µF · 0,1 µF · 0,1 µF · 2 µF · 2 µF · 6 µF · 1200 cm · 15000 cm · 750 □ · 100K ◪

37.089

TELEFUNKEN

SCHALTPLAN SAMMLUNG
OTTO MÜLLER & Co., K.G RHEINE i. WESTFALEN

T 341 W

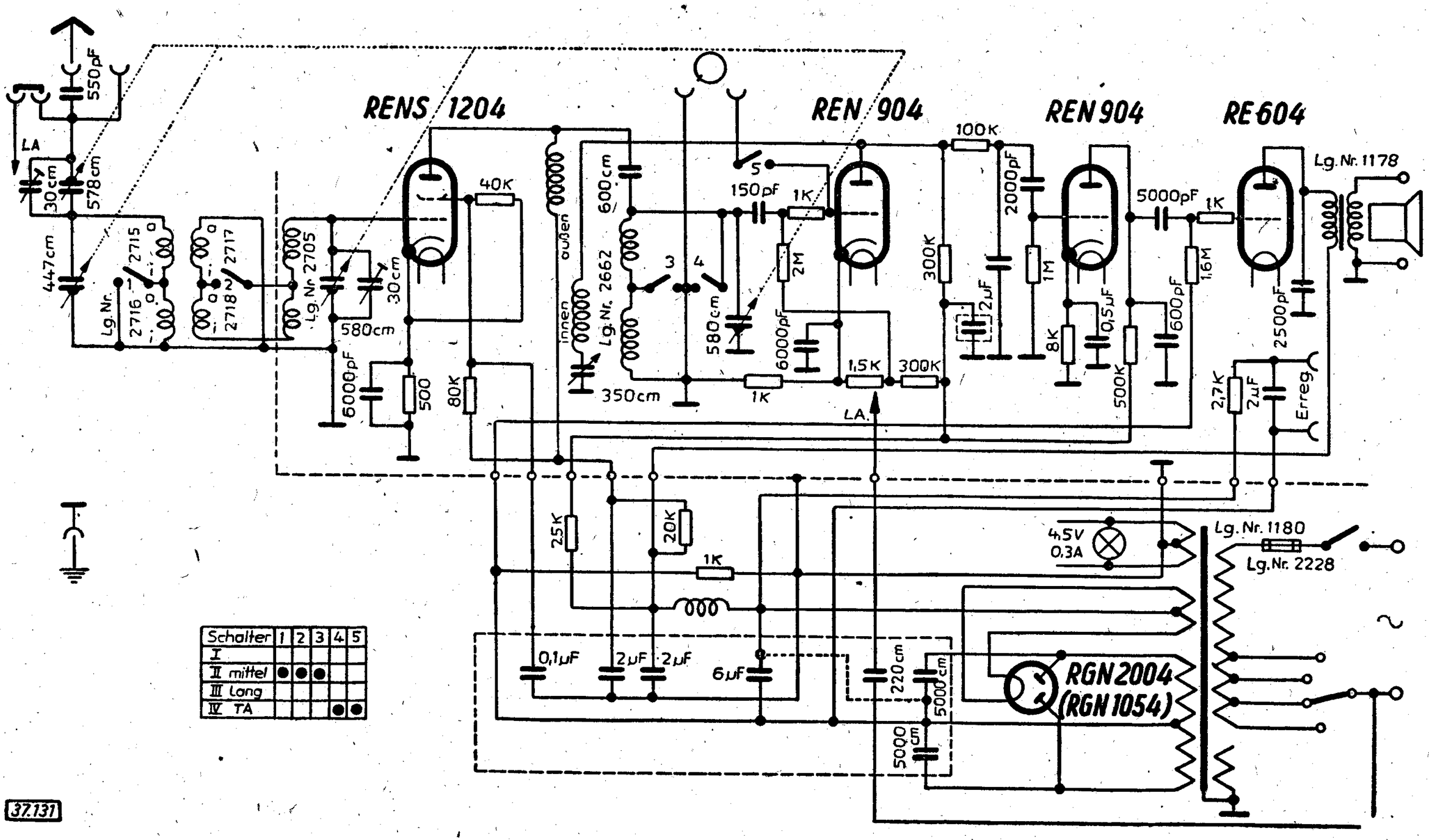

Schalter	1	2	3	4	5
I					
II mittel	●	●	●		
III Lang					
IV TA				●	●

37.131

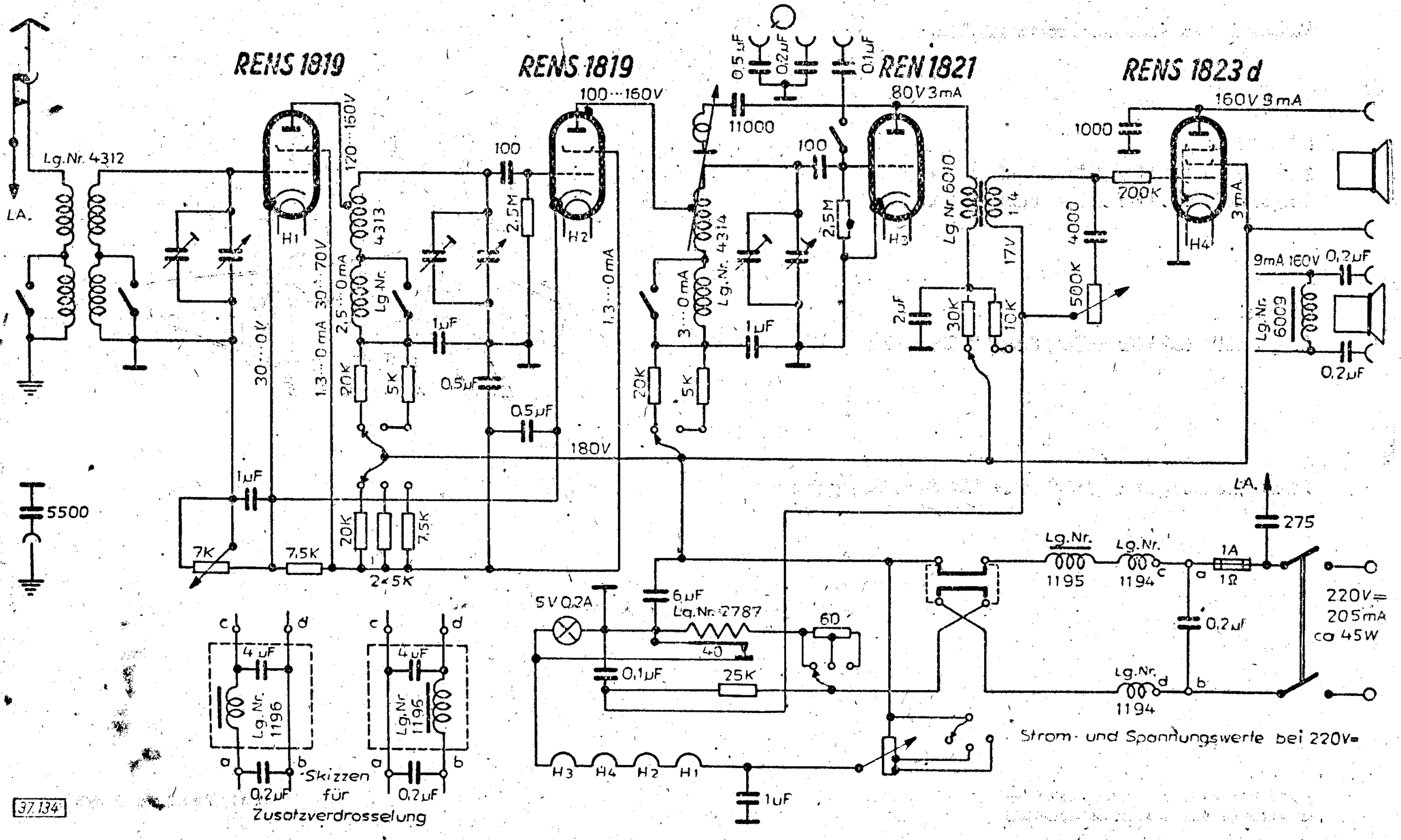
RENS 1819
RENS 1819
REN 1821
RENS 1823 d
Lg.Nr. 4312
LA.
H1
H2
H3
H4
120···160V
100···160V
80V 3mA
160V 9mA
30···0V
1,3···0mA 30···70V
2,5···0mA
Lg.Nr. 4313
1,3···0mA
3···0mA
Lg.Nr. 4314
Lg.Nr. 6010
1:4
17V
3mA
9mA 160V
Lg.Nr. 6009
0,2µF
0,5µF
0,1µF
11000
100
2,5M
1µF
20K
5K
0,5µF
180V
1µF
7K
7,5K
2×5K
5500
1000
200K
4000
500K
2µF
30K
10K
LA.
275
Lg.Nr. 1195
Lg.Nr. 1194
1A
1Ω
220V=
205mA
ca 45W
5V 0,2A
6µF
Lg.Nr. 2787
40
60
0,1µF
25K
Lg.Nr. 1196
4µF
0,2µF
Skizzen für Zusatzverdrosselung
Strom- und Spannungswerte bei 220V=
37.134

Abgleichvorschr'ft

Meßsender an Antennenbuchse schalten.

Mittelwelle:

Zeiger auf 1 400 kHz stellen, Punkt 1, 2 und 3 abgleichen.
Zeiger auf 600 kHz stellen, Punkt 4, 5 und 6 abgleichen.

Langwelle:

Zeiger auf 200 kHz stellen, Punkt 7, 8 und 9 abgleichen.

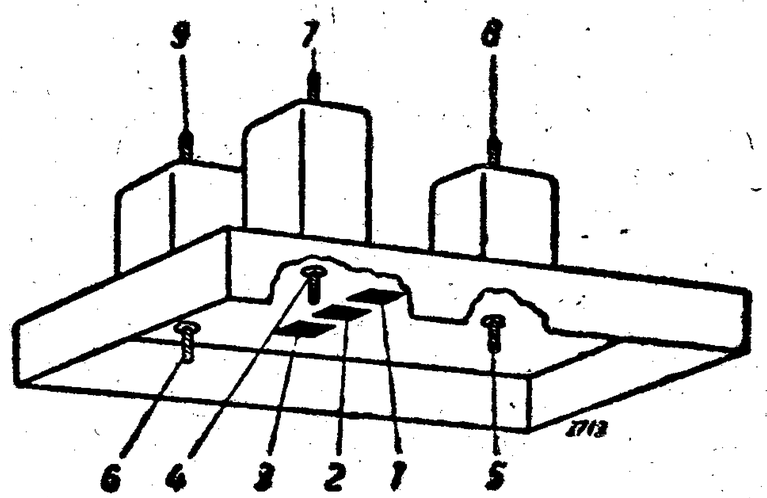

Anm.: Spannungen mit Voltmeter 500 Ohm/Volt gemessen

Nachdruck — auch auszugsweise —
ist verboten und schadenersatzpflichtig

TELEFUNKEN

SCHALTPLAN SAMMLUNG
OTTO MÜLLER & Co., K.G. RHEINE i. WESTFALEN

T 343 W/WL

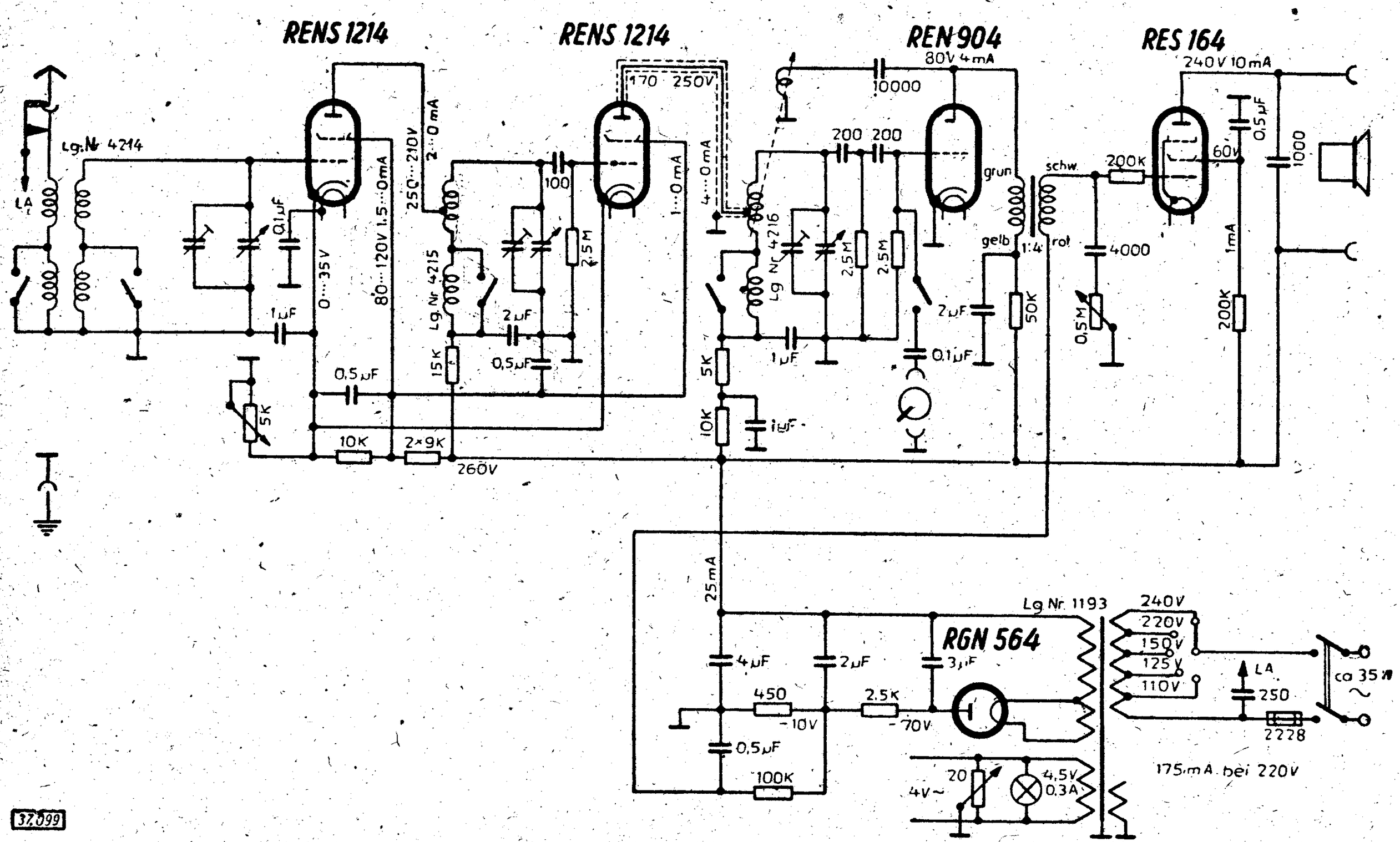

Telefunken T 346/348 GL Admiral

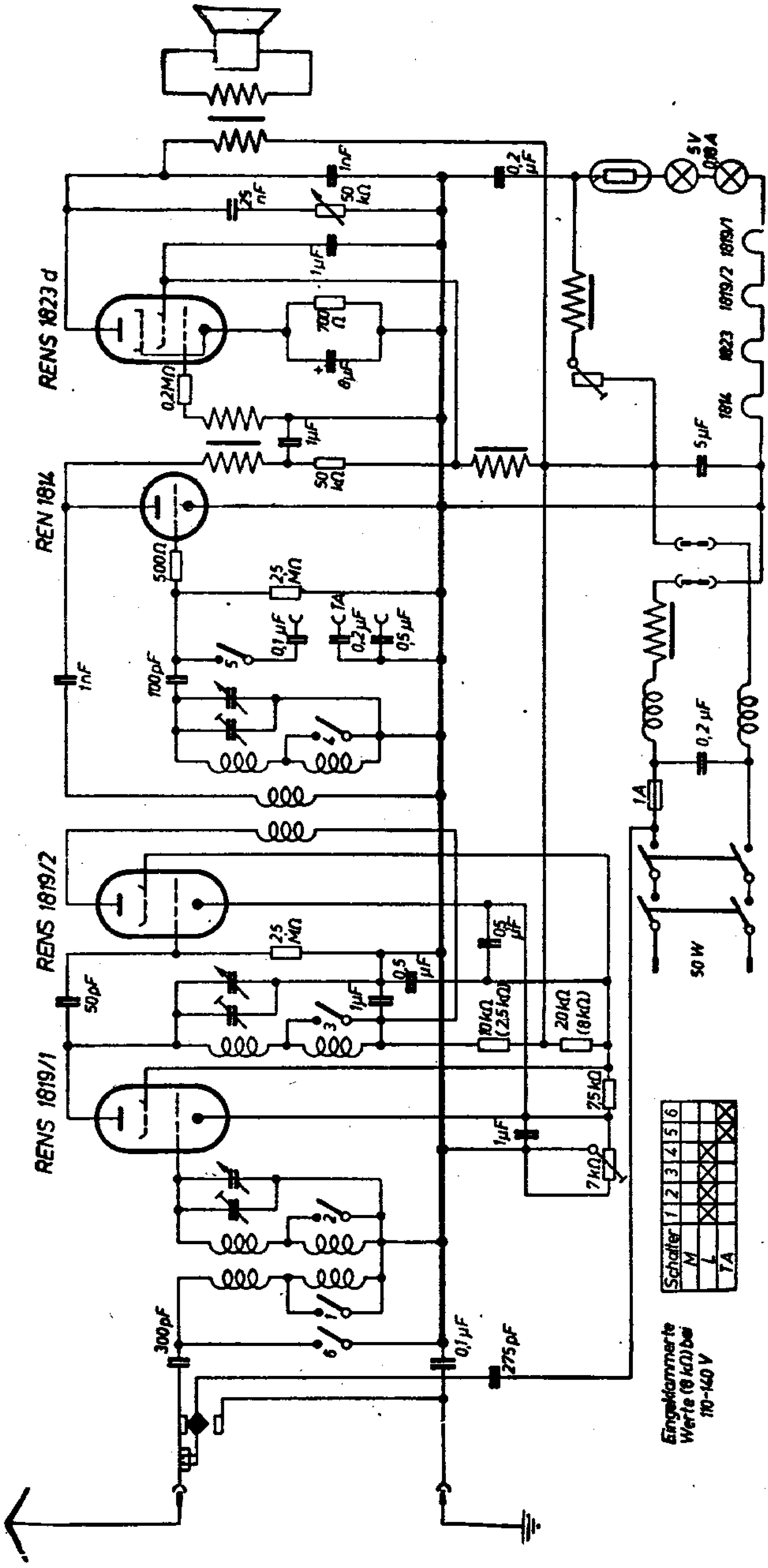

TELEFUNKEN

SCHALTPLAN SAMMLUNG
OTTO MÜLLER & Co., K.G. RHEINE i. WESTFALEN

T 346 W/WL

RENS 1234

RENS 1234

REN 914

RENS 1374 d

LA.

150

10000

Lg.Nr. 7629 **

Lg.Nr. 7568 *

0,2 µF

100

5 mA

75 V 3 mA

25K

Lg.Nr. 7569 * Lg.Nr. 7630 **

0,5 µF

100

5 mA

75 V 3 mA

2,5M

200

1 µF

1 µF

2 × 15K

10K

500K

1,8 V

1 µF

0,1 µF

10V

1M

Lg.Nr. 7570 ** 7631 **

100K

1000

140 V 0,25 mA

10K

3M

350K

1M

1 µF

1,5M

50K

0,1 µF 250V

25000

1500 V~

270 V 19 mA

50K

200K

5000

1M

500

13V

1000

180V 6 mA

10µF 15V

0,5 µF

Masse 20K *

Draht 20K **

Lg.Nr. 6026 **

0,5 µF

LA.

50

ca 60W ~

240

220

150

125

110

2228

Lg.Nr. 6027

108

2,5K

100

4 µF

320 V

4 µF

RGN 1064

4V~

4,5V 0,3A

* für W

** " WL

Stromaufnahme bei 220V 280mA

37.093

Abgleichvorschrift

Meßsender an Antennenbuchse anschalten.

Mittelwelle:

Zeiger auf 1 276 kHz stellen, Punkt 1, 2, 3 abgleichen.
Zeiger auf 638 kHz stellen, Punkt 4, 5, 6 abgleichen.

Langwelle:

Zeiger auf 200 kHz stellen, Punkt 7, 8, 9 abgleichen.

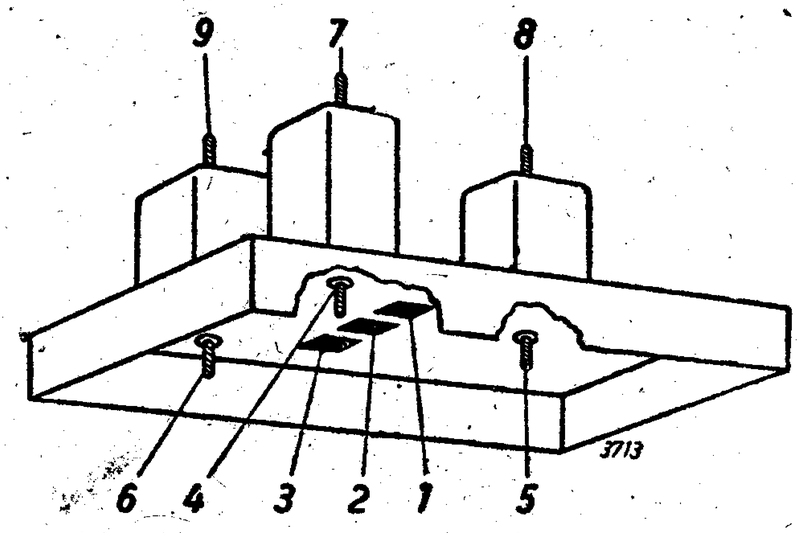

Schwundregelung:

Die Schwundregelschraube an der Chassisrückwand ist etwa eine halbe Stunde nach dem Einschalten bei Empfang eines mäßig starken Senders, der zwischen 450 und 500 kHz liegen soll, einzustellen. Hierbei wird, nachdem das Potentiometer an den linken Anschlag gestellt und dadurch zumeist der eingestellte Sender verschwunden ist, langsam nach rechts auf größte Lautstärke gedreht. Sollte dieser Punkt überschritten sein, so muß von neuem vom linken Anschlag aus begonnen werden.

Anm.: Spannungen mit Voltmeter 500 Ohm/Volt gemessen.

Nachdruck — auch auszugsweise — ist verboten und schadenersatzpflichtig

TELEFUNKEN

SCHALTPLAN SAMMLUNG
OTTO MÜLLER & Co., K.G. RHEINE i. WESTFALEN

T 346/348 GL

110/150 Volt

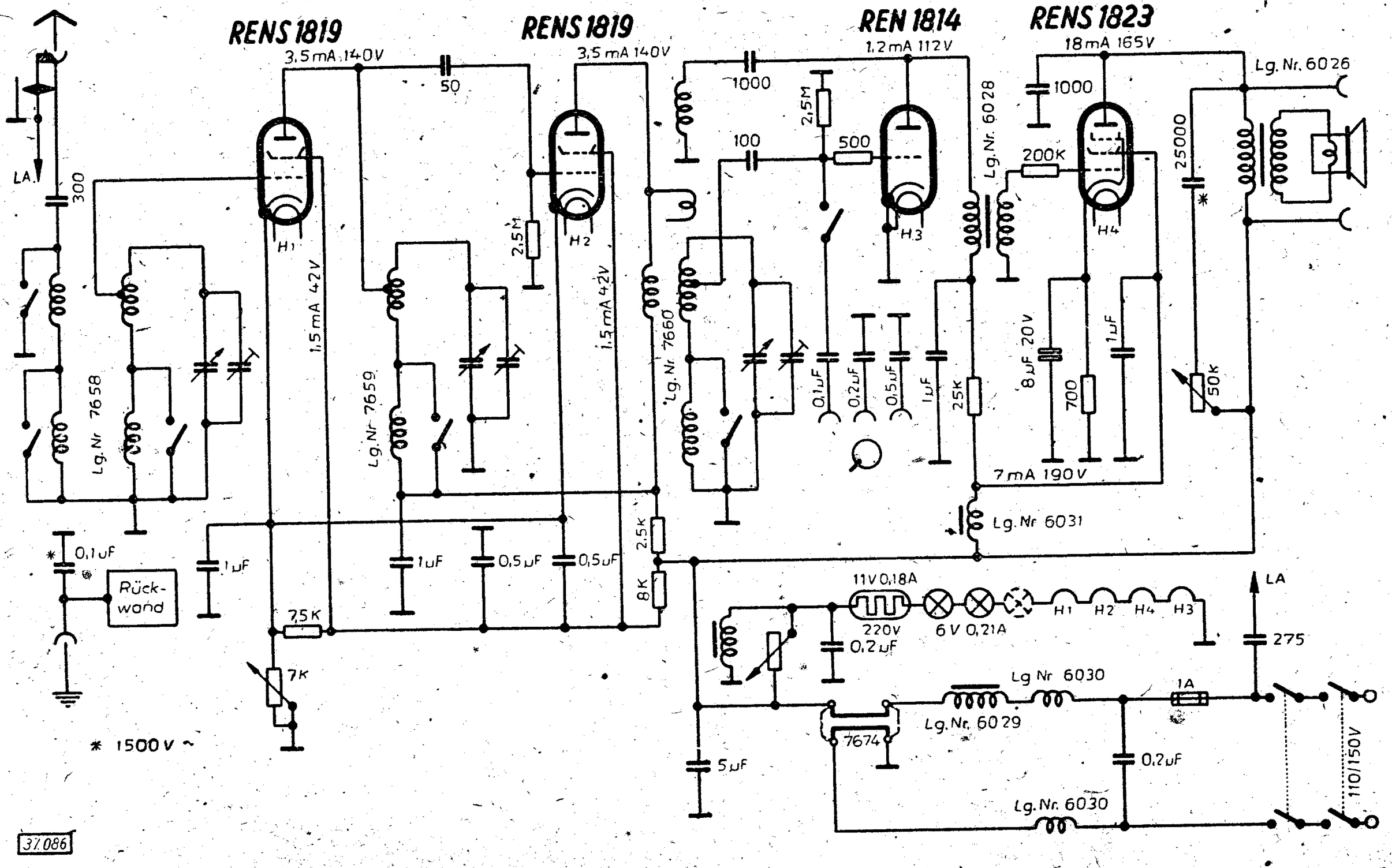

37.086

Abgleichvorschrift

Meßsender an Antennenbuchse anschalten.

Mittelwelle:

Zeiger auf 1 276 kHz stellen, Punkt 1, 2, 3 abgleichen.

Zeiger auf 638 kHz stellen, Punkt 4, 5, 6 abgleichen.

Langwelle:

Zeiger auf 200 kHz stellen, Punkt 7, 8, 9 abgleichen.

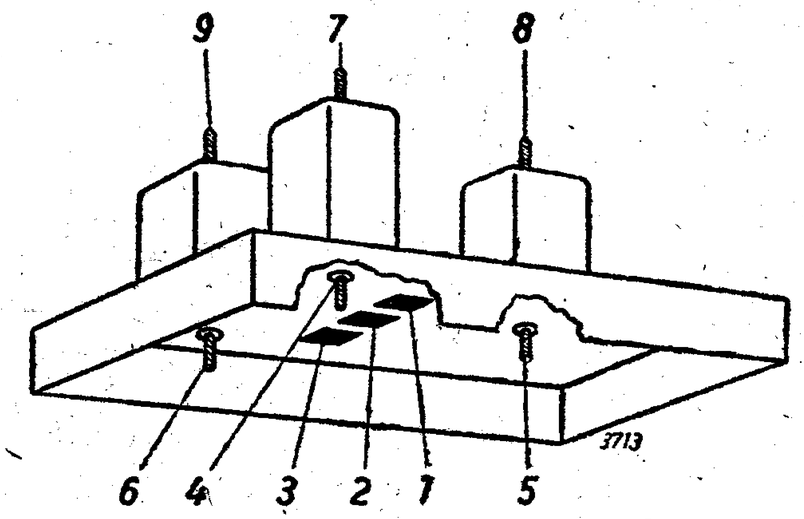

Anm.: Spannungen mit Voltmeter 500 Ohm/Volt gemessen.

Nachdruck — auch auszugsweise — ist verboten und schadenersatzpflichtig

TELEFUNKEN

SCHALTPLAN SAMMLUNG
OTTO MÖLLER & Co. K.G. RHEINE i. WESTFALEN

T 348 WL

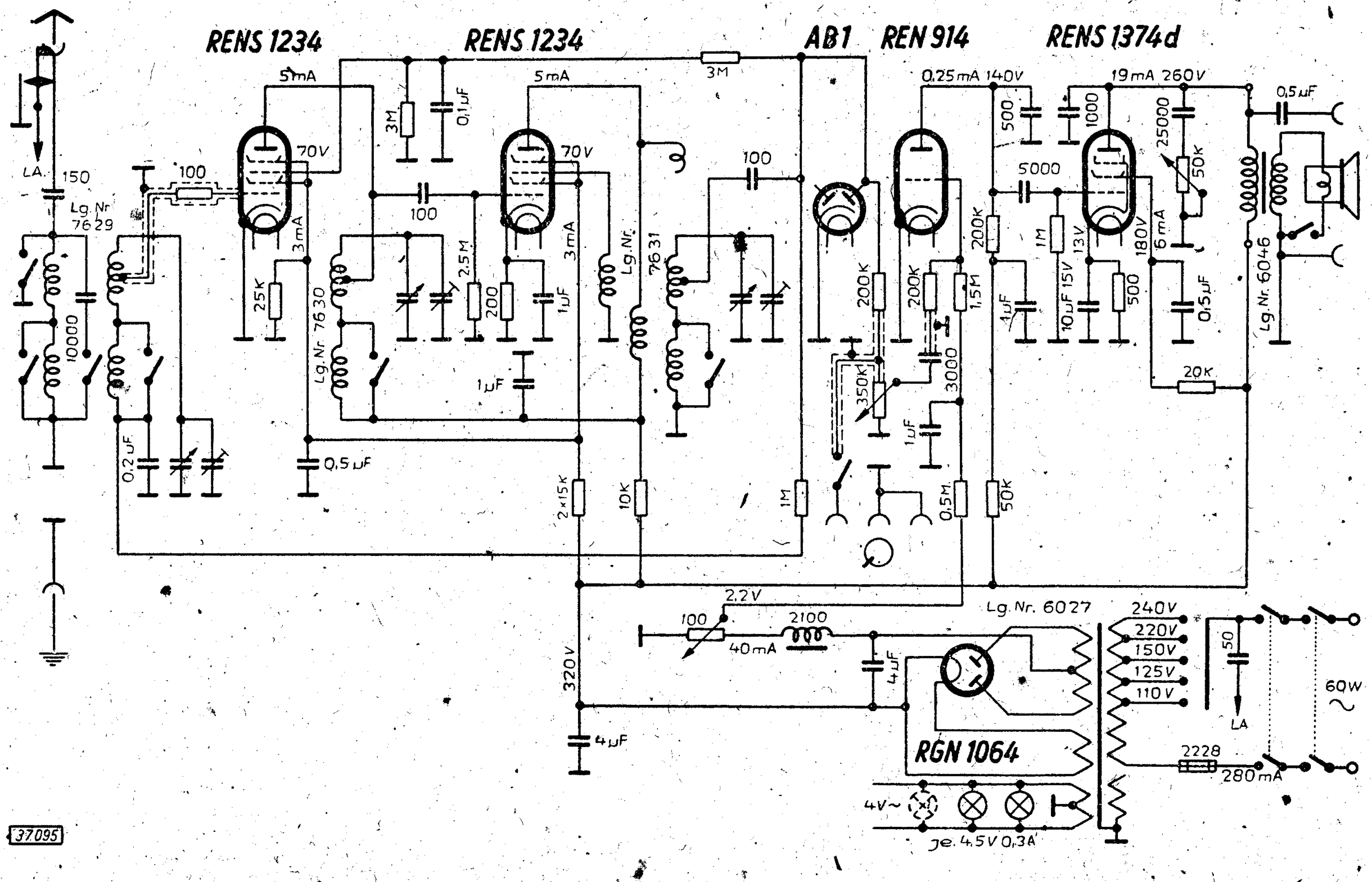

Abgleichvorschrift

Meßsender an Antennenbuchse anschalten.

Mittelwelle:

Zeiger auf 1 276 kHz stellen, Punkt 1, 2, 3 abgleichen.

Zeiger auf 638 kHz stellen, Punkt 4, 5, 6 abgleichen.

Langwelle:

Zeiger auf 200 kHz stellen, Punkt 7, 8, 9 abgleichen.

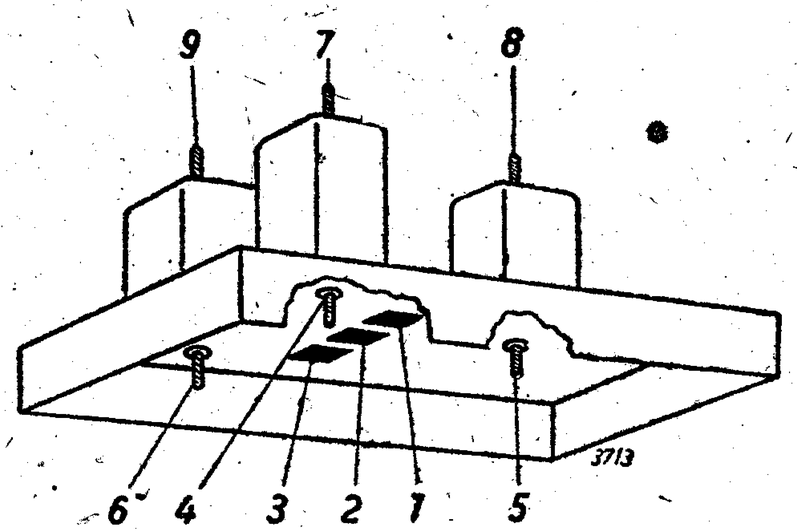

Anm.: Spannungen mit Voltmeter 500 Ohm/Volt gemessen.

Nachdruck — auch auszugsweise —
ist verboten und schadenersatzpflichtig

TELEFUNKEN

SCHALTPLAN SAMMLUNG
OTTO MÜLLER & Co., K.G. RHEINE i. WESTFALEN

T 346/348 GL

220 Volt

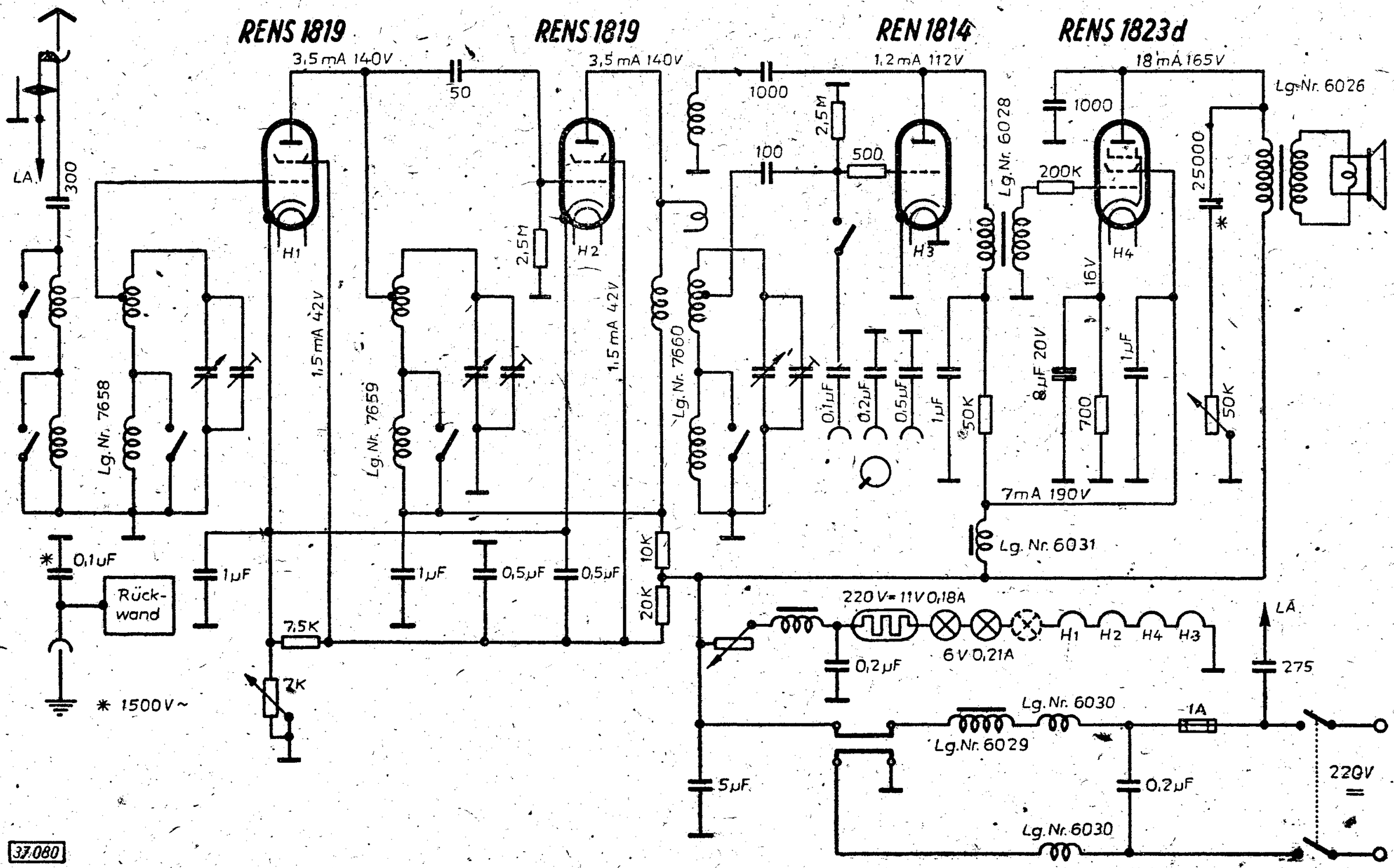

37.080

Abgleichvorschrift

Meßsender an Antennenbuchse anschalten.

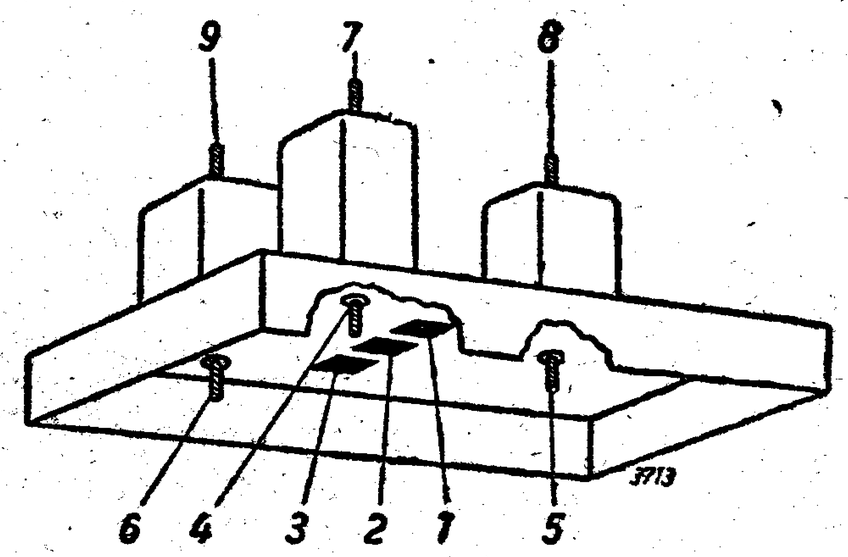

Mittelwelle:

Zeiger auf 1 276 kHz stellen, Punkt 1, 2, 3 abgleichen.

Zeiger auf 638 kHz stellen, Punkt 4, 5, 6 abgleichen.

Langwelle:

Zeiger auf 200 kHz stellen, Punkt 7, 8, 9 abgleichen.

Anm.: Spannungen mit Voltmeter 500 Ohm/Volt gemessen.

Nachdruck — auch auszugsweise —
ist verboten und schadenersatzpflichtig

Telefunken T 364 WK

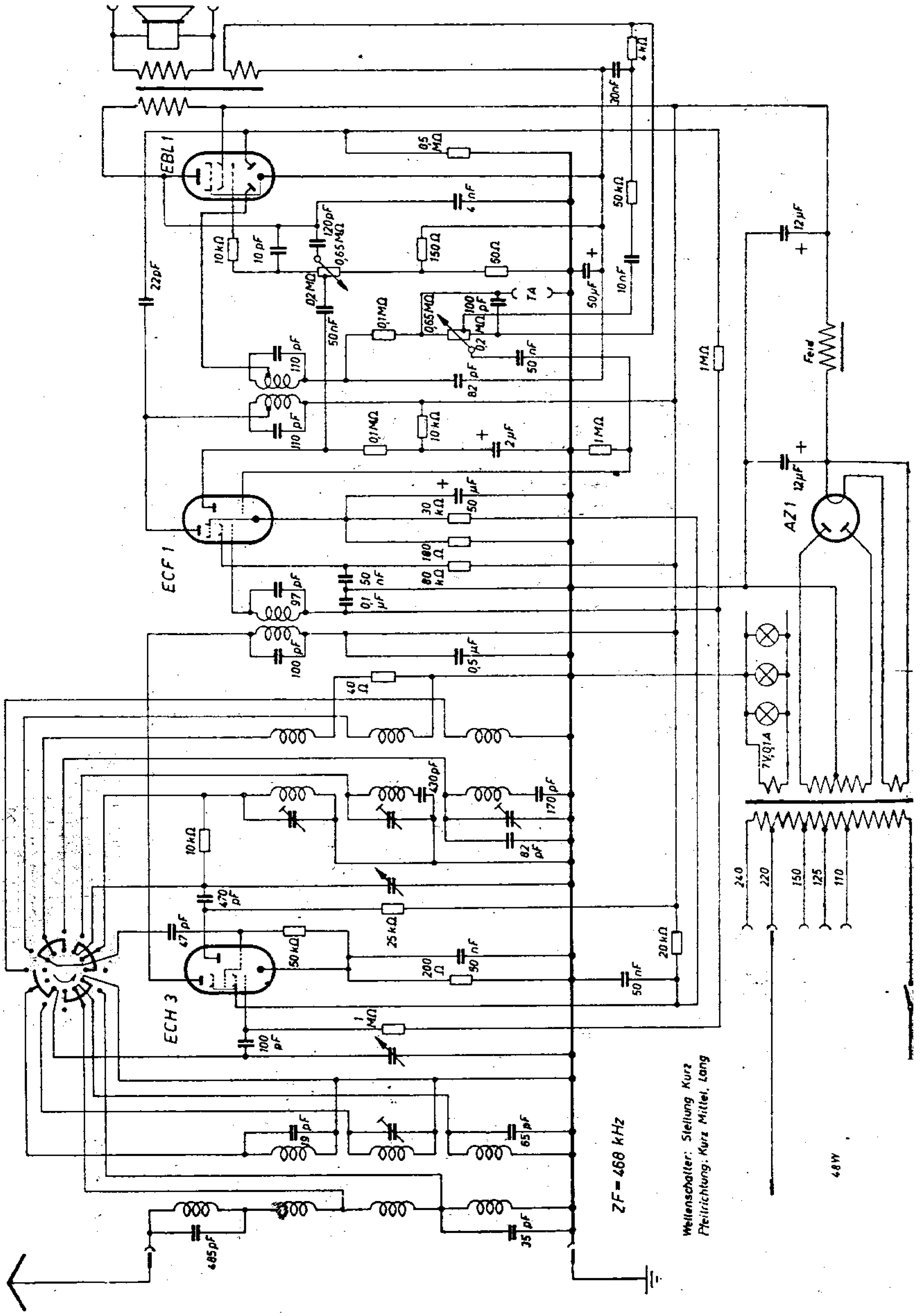

SCHALTPLAN SAMMLUNG
OTTO MÜLLER & Co., K.G. RHEINE i. WESTFALEN

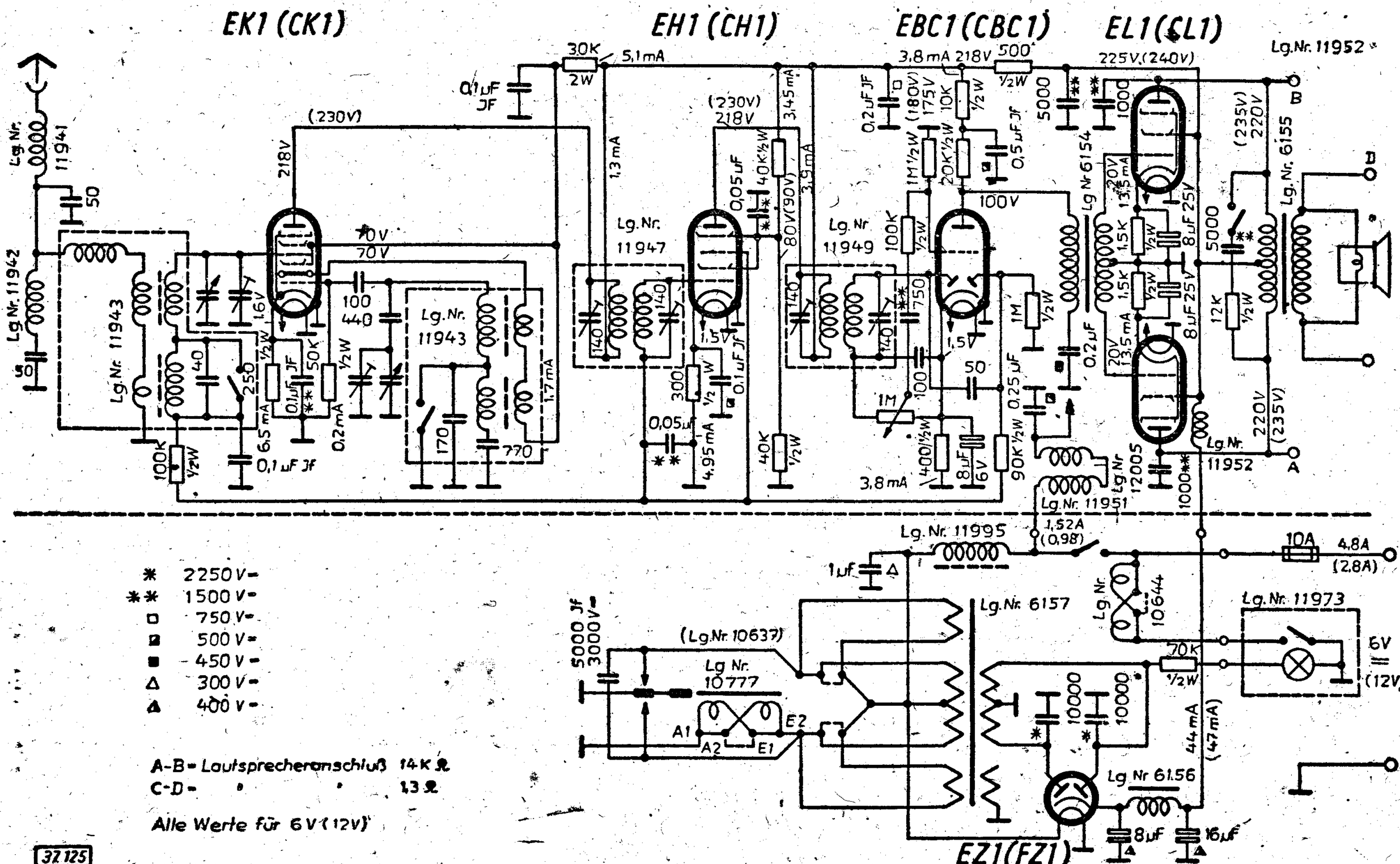

32125

Abgleichvorschrift

ZF = 490 kHz

Anschluß des Ausgangsmessers an die Punkte A-A bei einem Instrumenten-Widerstand von ca. 100—1 000 Ohm (50 mW bei 1,1 Volt). Bei Geräten ohne eingebauten Lautsprecher über A-A einen Widerstand von 24 Ohm legen.

Zwischenfrequenz:

Meßsender aperiodisch an Gitter der Mischröhre anschließen. Gerät auf Mittelwelle schalten, Drehkondensator ganz herausdrehen. Die Zwischenfrequenzbandfilter sind überkoppelt.

Verstimmungskondensatoren von 50 pF an die Punkte B-B, Punkt 1 abgleichen.

Verstimmungskondensatoren von Punkt B-B an Punkt C-C, Punkt 2 abgleichen.

Verstimmungskondensatoren von Punkt C-C an Punkt D-D, Punkt 3 abgleichen.

Verstimmungskondensatoren von Punkt D-D an Punkt E-E, Punkt 4 abgleichen.

Oszillator:

Anschluß des Meßsenders an Antennenbuchse. Künstliche Antenne muß 200 pF haben.

Bei Stab-Antennen-Ausführung: Anschluß des Meßsenders an Antennenübertrager über 10 pF.
Hilfsskala aufsetzen, Zeiger anbringen (1 Umdrehung der Skala = 360 °).

Mittelwelle:

Hilfsskala 5 Umdrehungen + 94 ° stellen (Umdrehungen sind vom volleingedrehten Drehkondensator aus gezählt), Meßsender auf 1 314 kHz stellen, Punkt 5 abgleichen.
Hilfsskala eine Umdrehung + 60 ° stellen, Punkt 6 abgleichen.

Langwelle:

Hilfsskala 2 Umdrehungen + 70 ° stellen, Meßsender auf 200 kHz stellen, Punkt 7 abgleichen.

Vorkreis:

Mittelwelle:

Hilfsskala 5 Umdrehungen + 94 ° stellen, Meßsender auf 1 314 kHz stellen, Punkt 8 und 9 abgleichen.
Hilfsskala eine Umdrehung + 60 ° stellen, Meßsender auf 600 kHz stellen, Punkt 10 und 11 abgleichen.

Langwelle:

Meßsender auf 200 kHz stellen, Hilfsskala 2 Umdrehungen + 70 ° stellen, Punkt 12 und 13 abgleichen.

Anm.: Spannungen mit Voltmeter 500 Ohm/Volt gemessen.

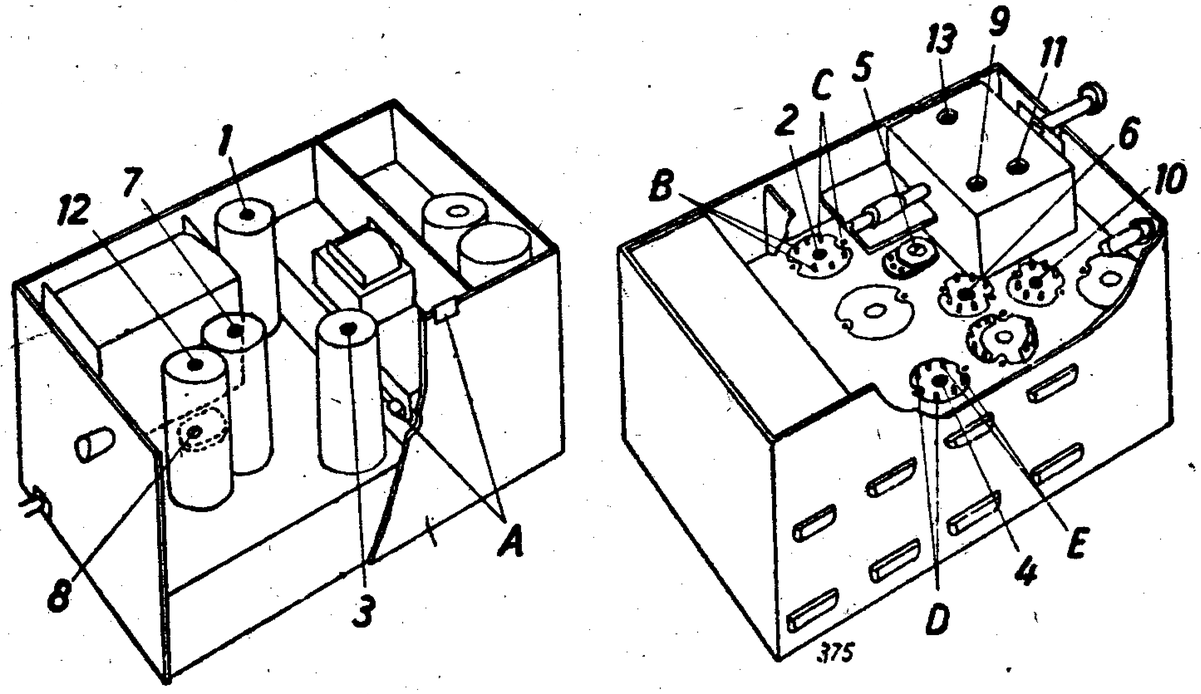

Chassis von unten gesehen

Nachdruck — auch auszugsweise —
ist verboten und schadenersatzpflichtig

Telefunken **T 3877 Norm**

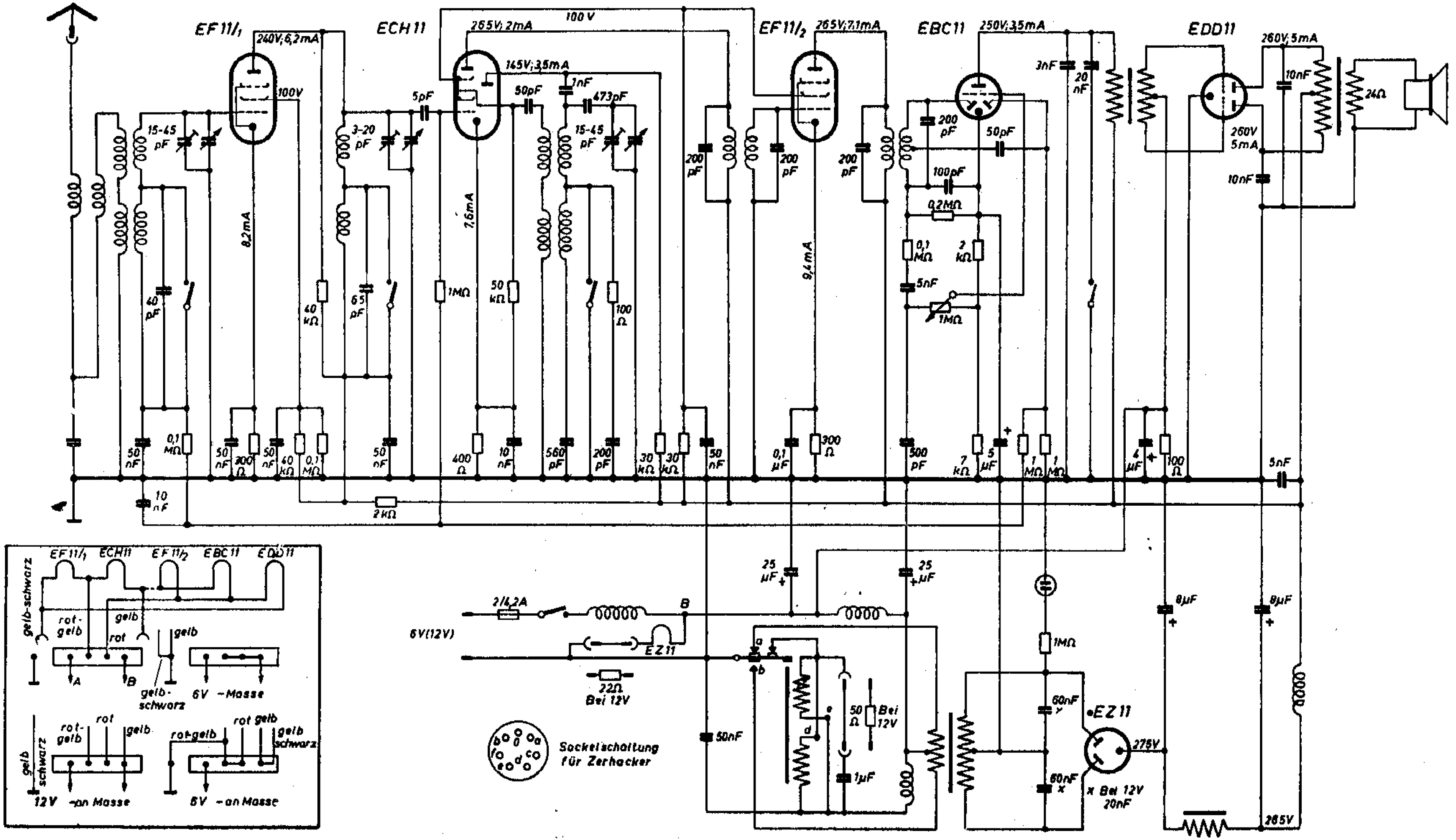

SCHALTPLAN SAMMLUNG
OTTO MÖLLER & Co., K.G. RHEINE i. WESTFALEN

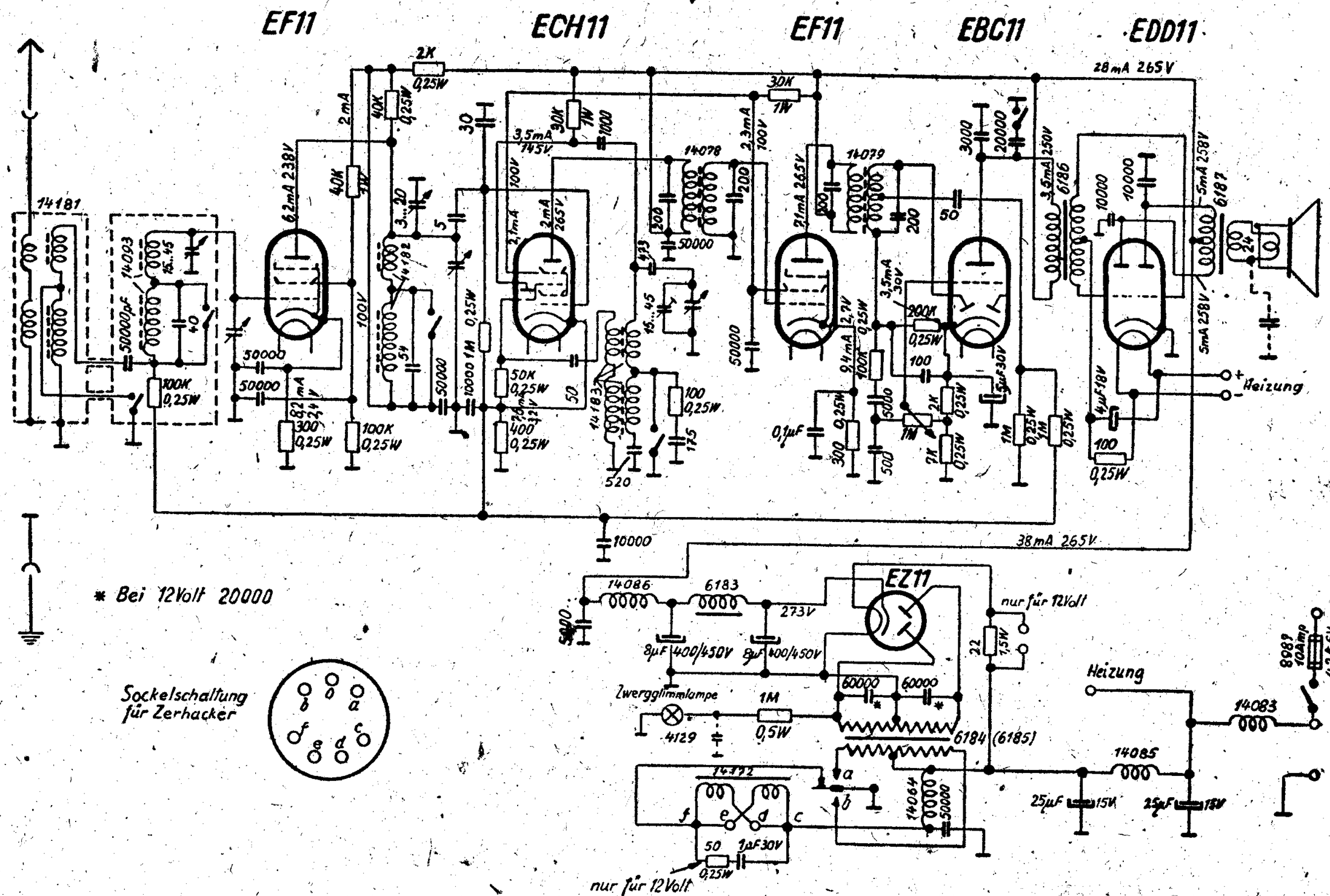

Abgleichvorschrift

ZF = 490 kHz

Anschluß des Ausgangsmessers an die Punkte A-A bei einem Instrumenten-Widerstand von ca. 100 — 1 000 Ohm (50 mW bei 1,1 Volt). Bei Geräten ohne eingebauten Lautsprecher über A-A einen Widerstand von 24 Ohm legen

Zwischenfrequenz:
Meßsender aperiodisch an Gitter der Mischröhre anschließen Gerät auf Mittelwelle schalten, Drehkondensator ganz herausdrehen. Die Zwischenfrequenzfilter sind überkoppelt.
Verstimmungskondensatoren von 50 pF an die Punkte B-B, Punkt 1 abgleichen.
Verstimmungskondensatoren von Punkt B-B an Punkt C-C, Punkt 2 abgleichen.
Verstimmungskondensatoren von Punkt C-C an Punkt D-D, Punkt 3 abgleichen.
Verstimmungskondensatoren von Punkt D-D an Punkt E-E, Punkt 4 abgleichen.

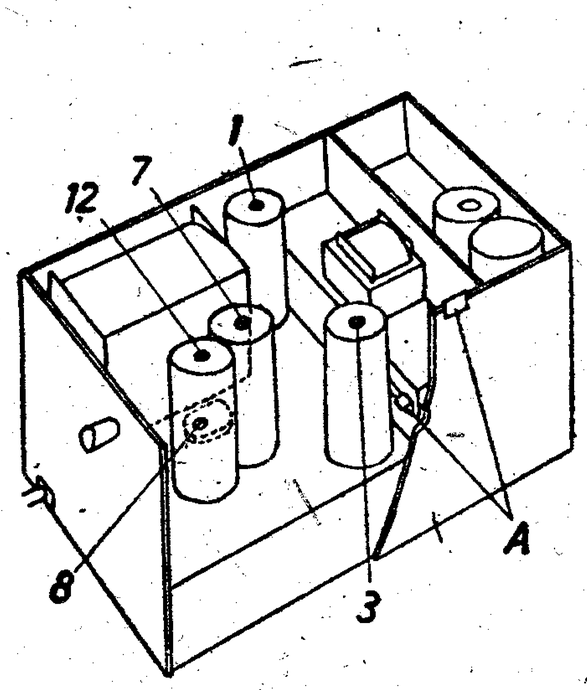

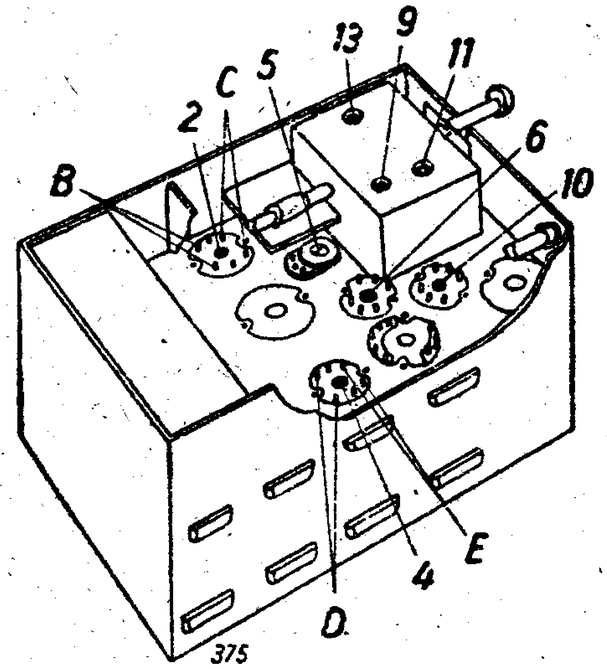

Oszillator:
Anschluß des Meßsenders an Antennenbuchse. Künstliche Antenne muß 200 pF haben.
Bei Stabantennenausführung: Anschluß des Meßsenders an Antennenübertrager über 10 pF.
Hilfsskala aufsetzen, Zeiger anbringen (1 Umdrehung der Skala = 360 °)

Mittelwelle:
Hilfsskala 5 Umdrehungen + 126 ° stellen (Umdrehungen sind vom volleingedrehten Drehkondensator aus gezählt), Meßsender auf 1 314 kHz stellen, Punkt 5 abgleichen.
Hilfsskala eine Umdrehung + 120 ° stellen, Punkt 6 abgleichen.

Langwelle:
Hilfsskala 2 Umdrehungen + 70 ° stellen, Meßsender auf 200 kHz stellen, Punkt 7 abgleichen.

Vorkreis:
Mittelwelle:
Hilfsskala 5 Umdrehungen + 126 ° stellen, Meßsender auf 1 314 kHz stellen, Punkt 8 und 9 abgleichen.
Hilfsskala eine Umdrehung + 120 ° stellen, Meßsender auf 600 kHz stellen, Punkt 10 und 11 abgleichen.

Langwelle:
Meßsender auf 200 kHz stellen, Hilfsskala 2 Umdrehungen + 70 ° stellen, Punkt 12 und 13 abgleichen.

Anm.: Spannungen mit Voltmeter 500 Ohm/Volt gemessen.

Nachdruck — auch auszugsweise —
ist verboten und schadenersatzpflichtig

Batterie	RE 084	RE 084	RE 034	RE 114 od. 134
Netz	REN 904	REN 904	REN 904	RE 134

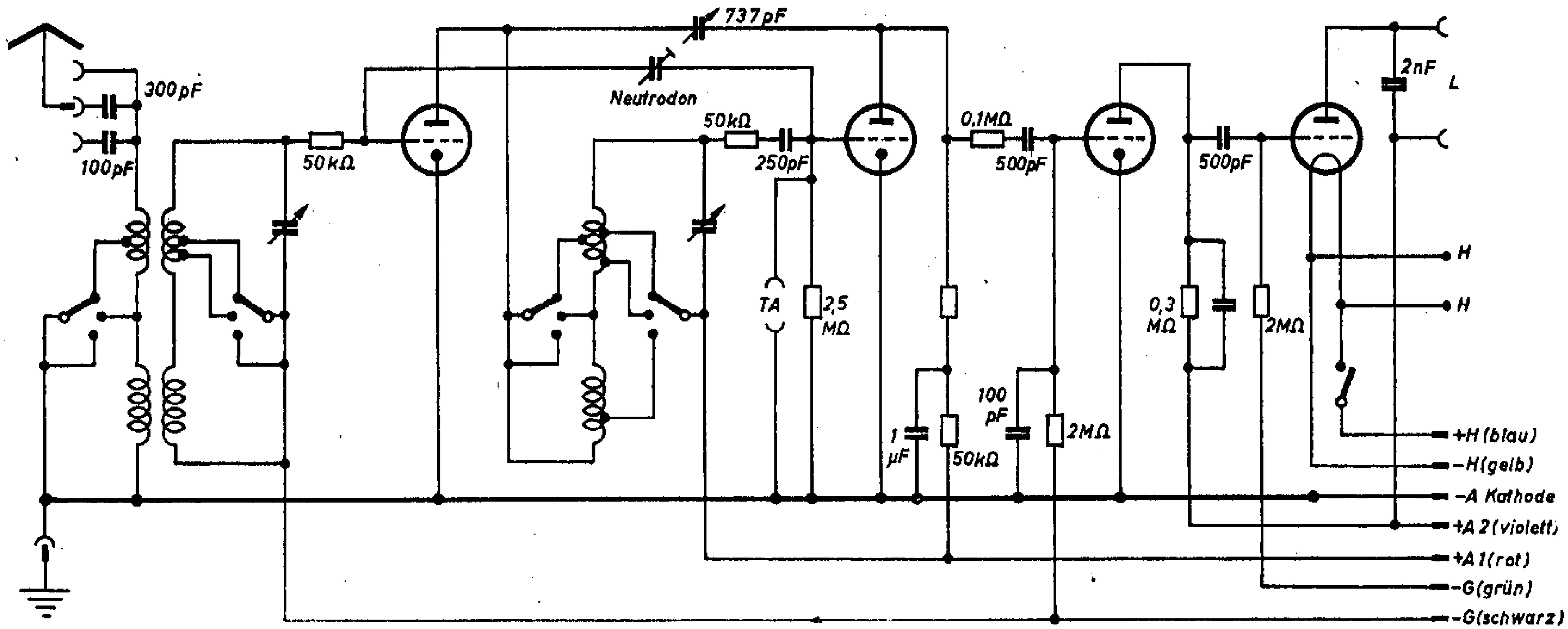

Bei Batteriebetrieb Katode mit + H verbinden

SCHALTPLAN SAMMLUNG
OTTO MÖLLER & Co., K.G. RHEINE i. WESTFALEN

RE 084 RE 084 RE 034 RE 114 (RE 134)

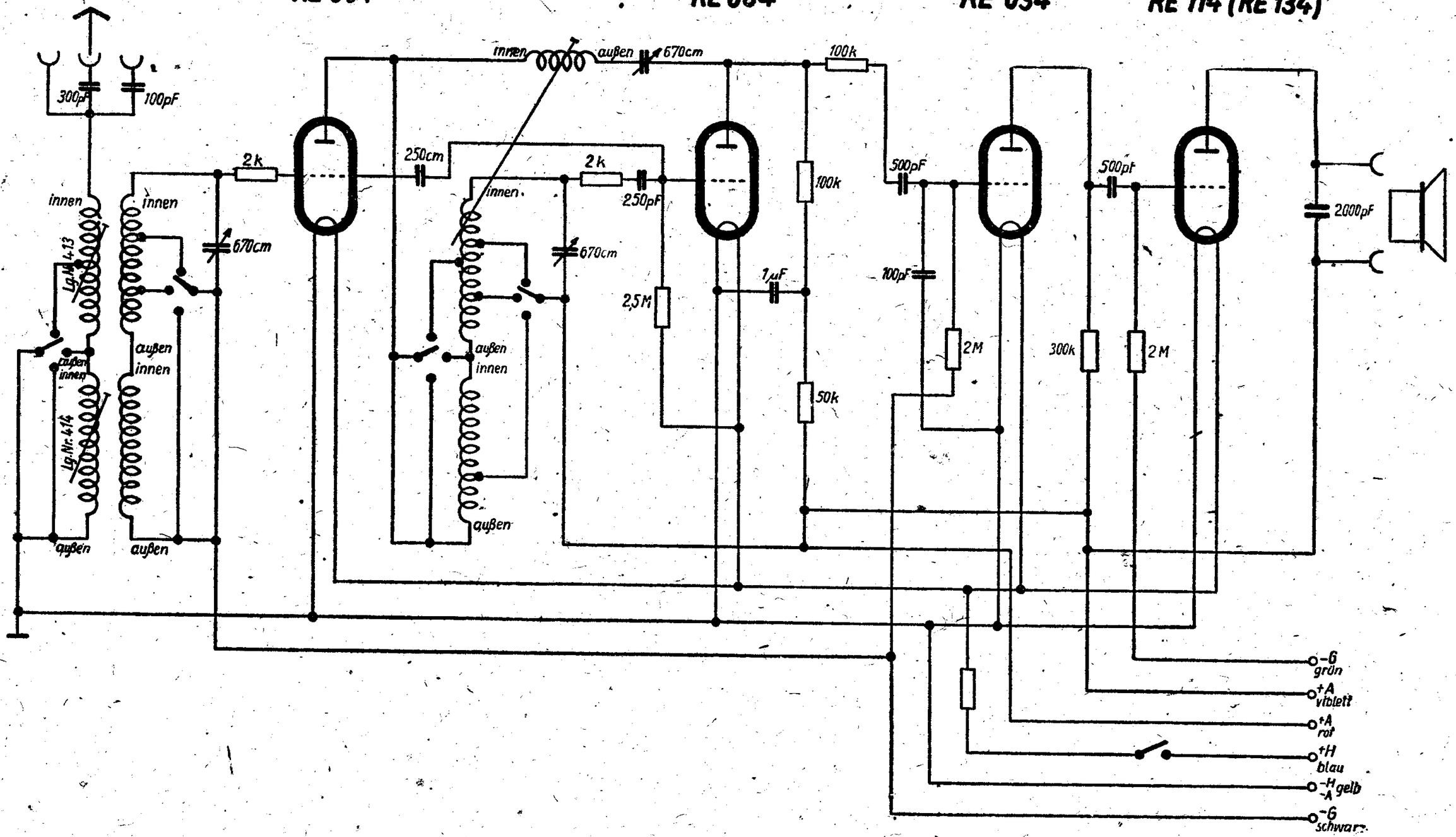

SCHALTPLAN SAMMLUNG
OTTO MÜLLER & Co., K.G. RHEINE i. WESTFALEN

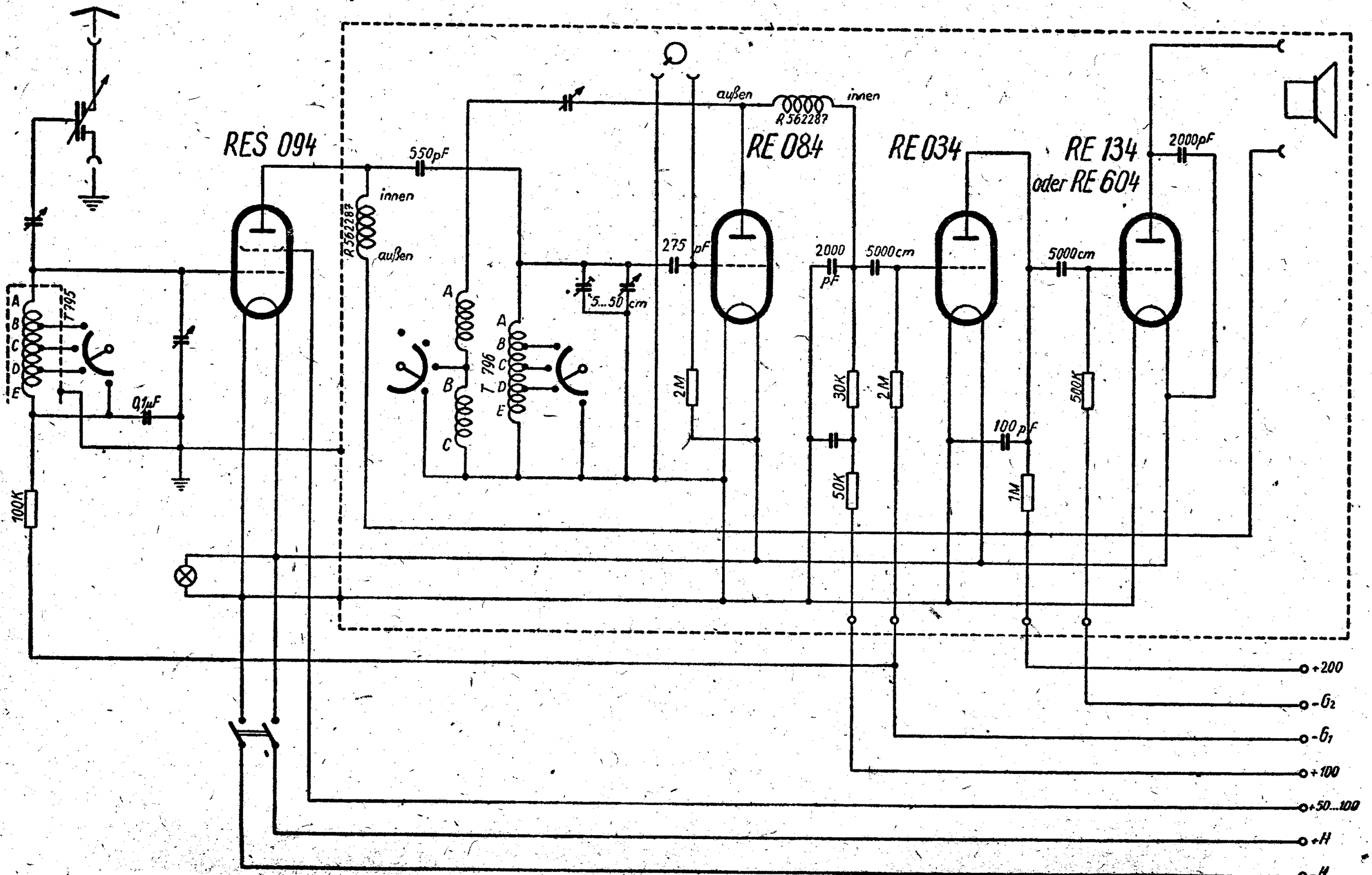

SCHALTPLAN SAMMLUNG
OTTO MÜLLER & Co., K.G. RHEINE i. WESTFALEN

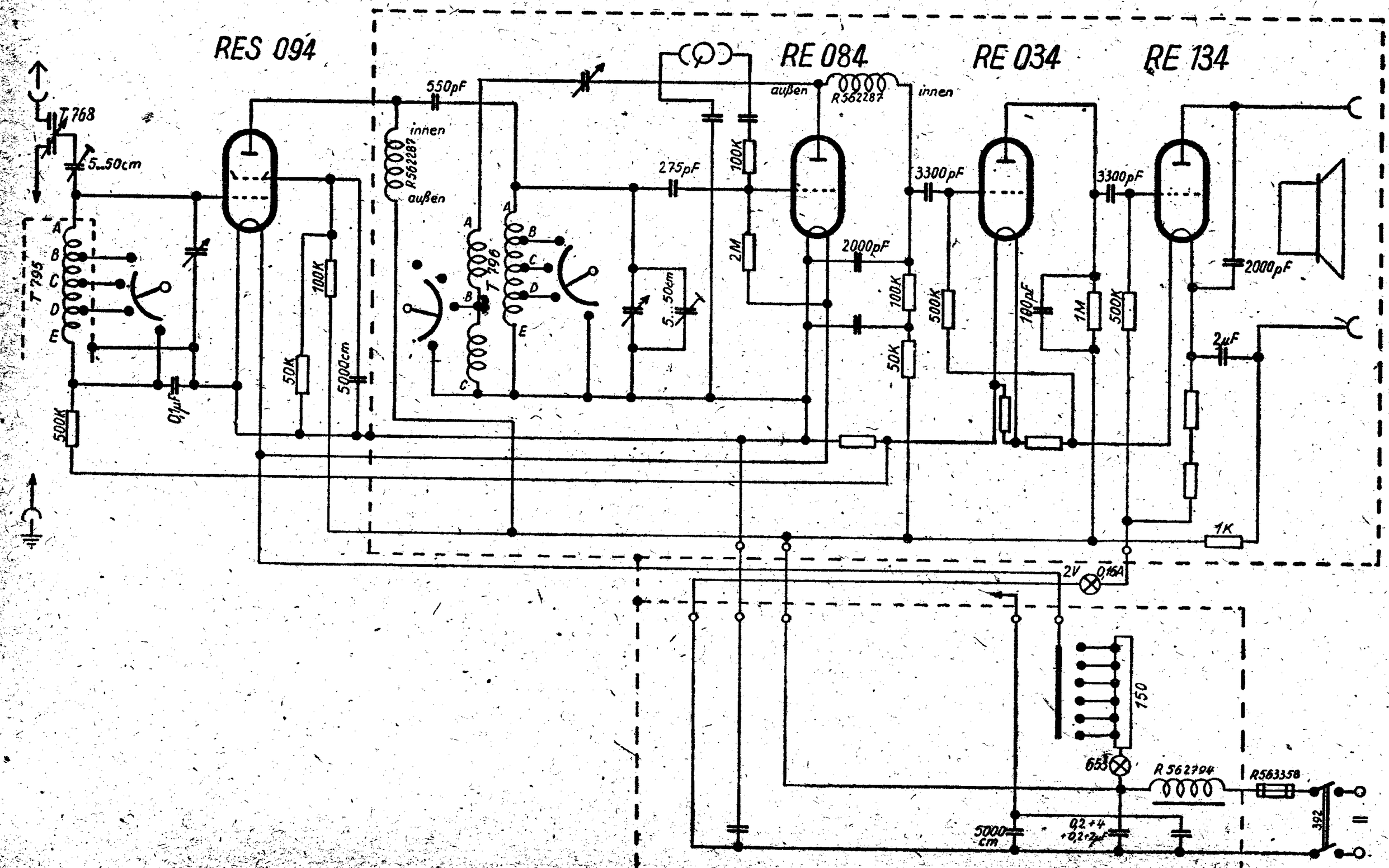

Telefunken T 40 W spez.

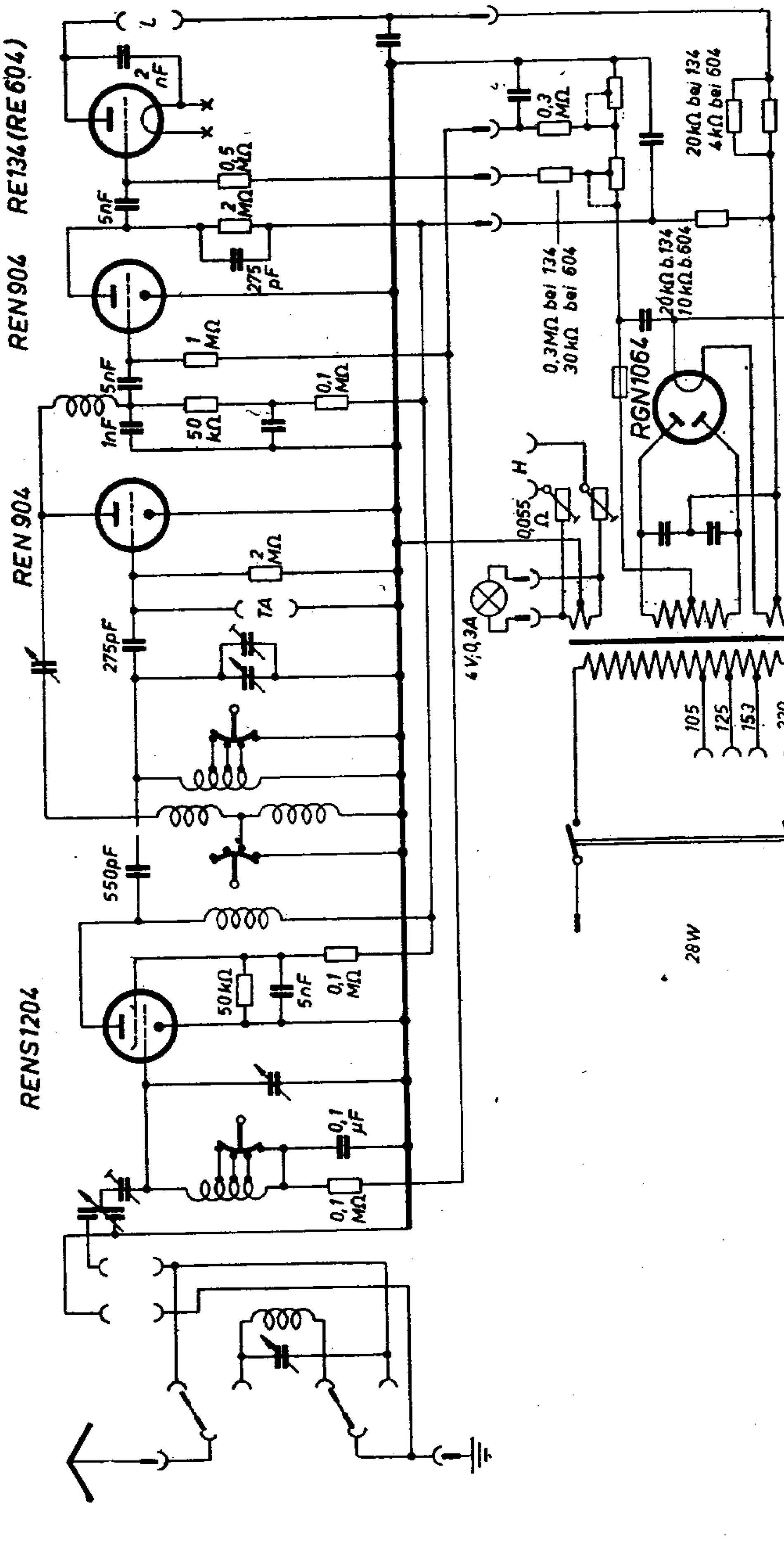

SCHALTPLAN SAMMLUNG
OTTO MÖLLER & Co., K.G. RHEINE i. WESTFALEN

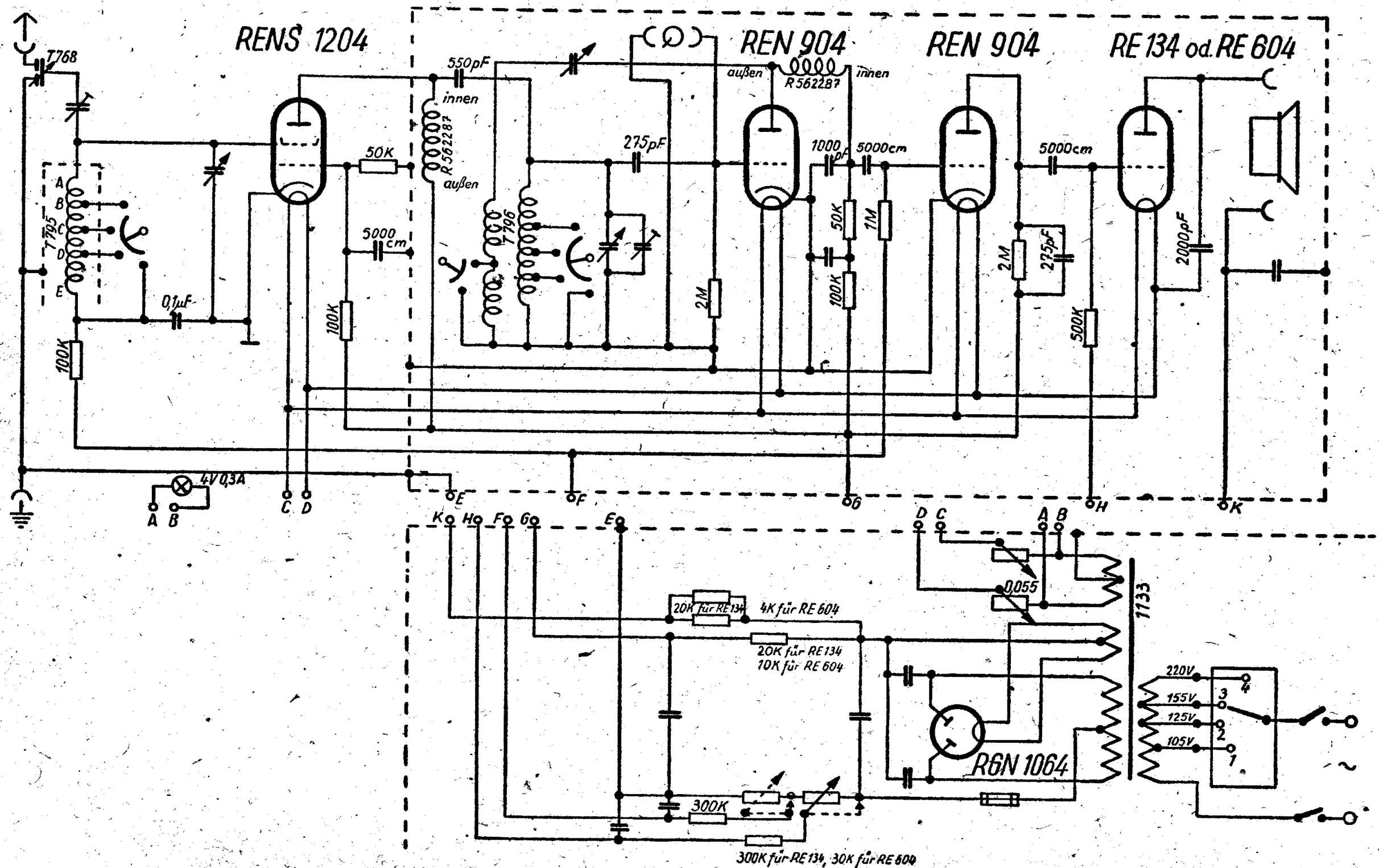

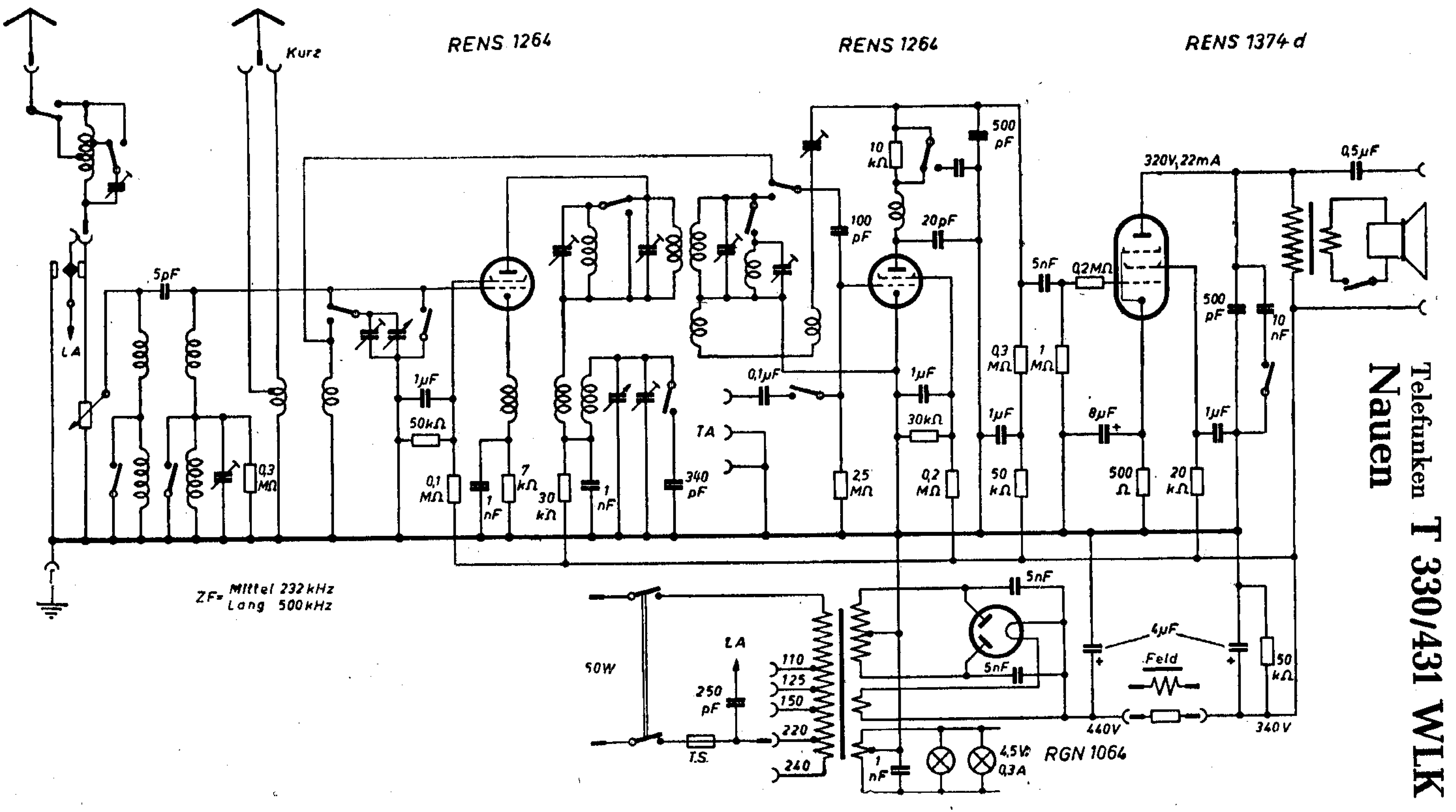

Telefunken **T 330/431 WLK**

Nauen

T 4347 GWK

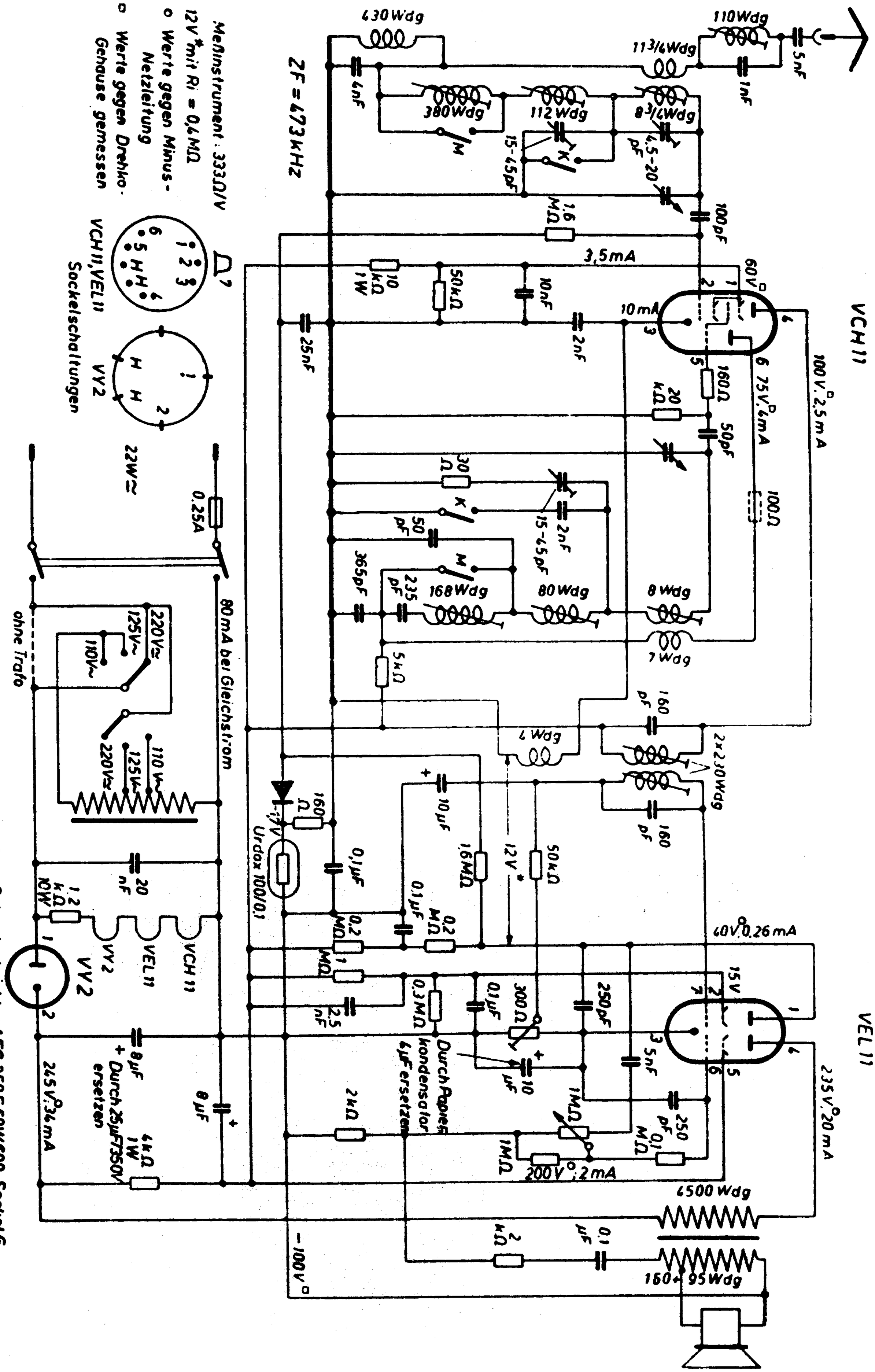

Meßinstrument: 333Ω/V
12V* mit Ri = 0,4MΩ
o Werte gegen Minus-Netzleitung
□ Werte gegen Drehko-Gehäuse gemessen
VCH11, VEL11
Sockelschaltungen
VY2
ZF = 473kHz
VCH11
VEL11
VY2
Auch Selengleichrichter AEG 250E 60W600, Sockel G
Heizfaden der VY2 durch 600Ω - Widerst. ersetzen
80mA bei Gleichstrom
ohne Trafo
Urdox 100/0,1
Durch Papierkondensator 4µF ersetzen
Durch 25µF/350V ersetzen

Telefunken T 437 B

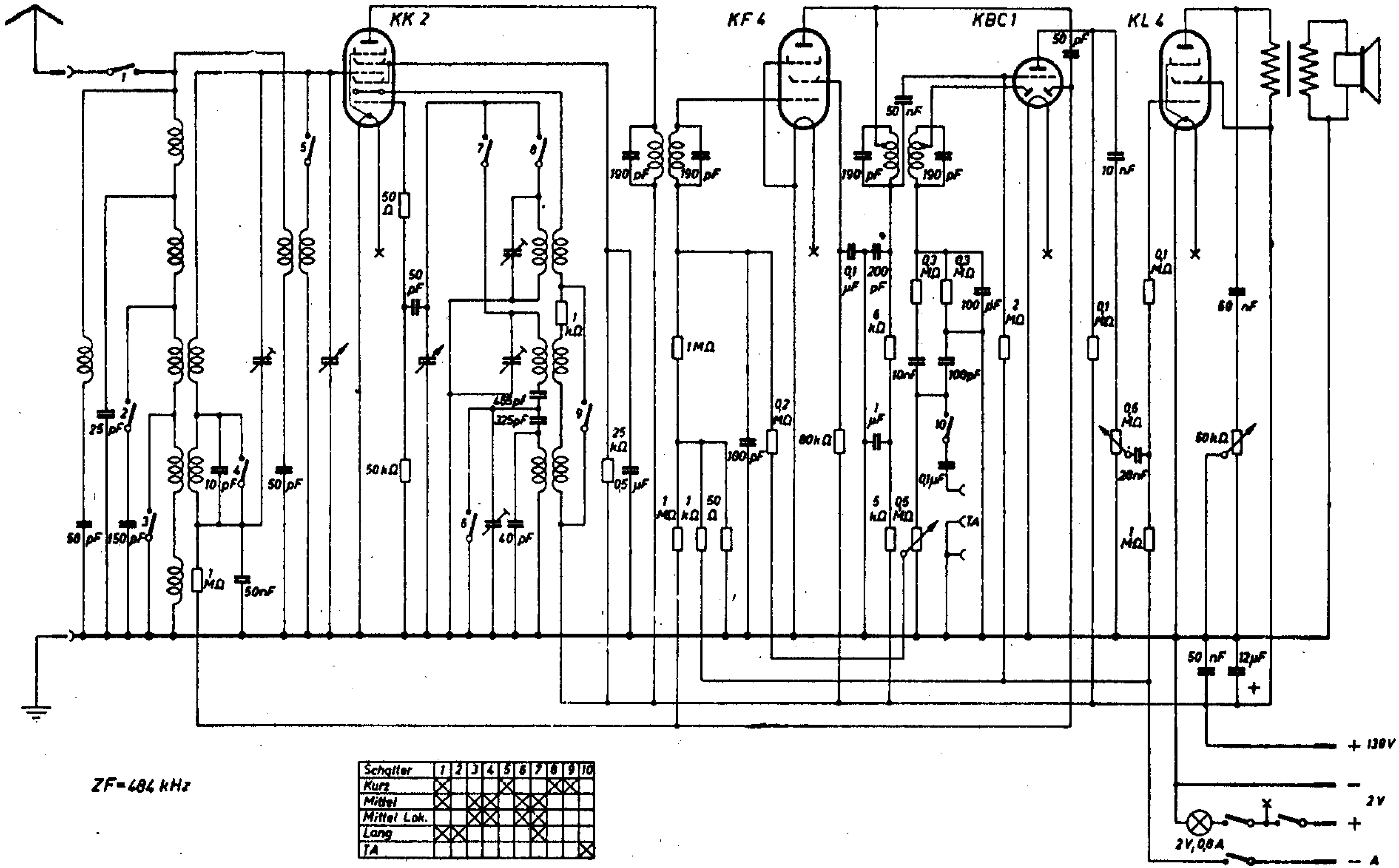

Schalter	1	2	3	4	5	6	7	8	9	10
Kurz	X				X			X	X	
Mittel	X		X	X		X	X			
Mittel Lok.			X	X		X	X			
Lang	X	X					X			
TA										X

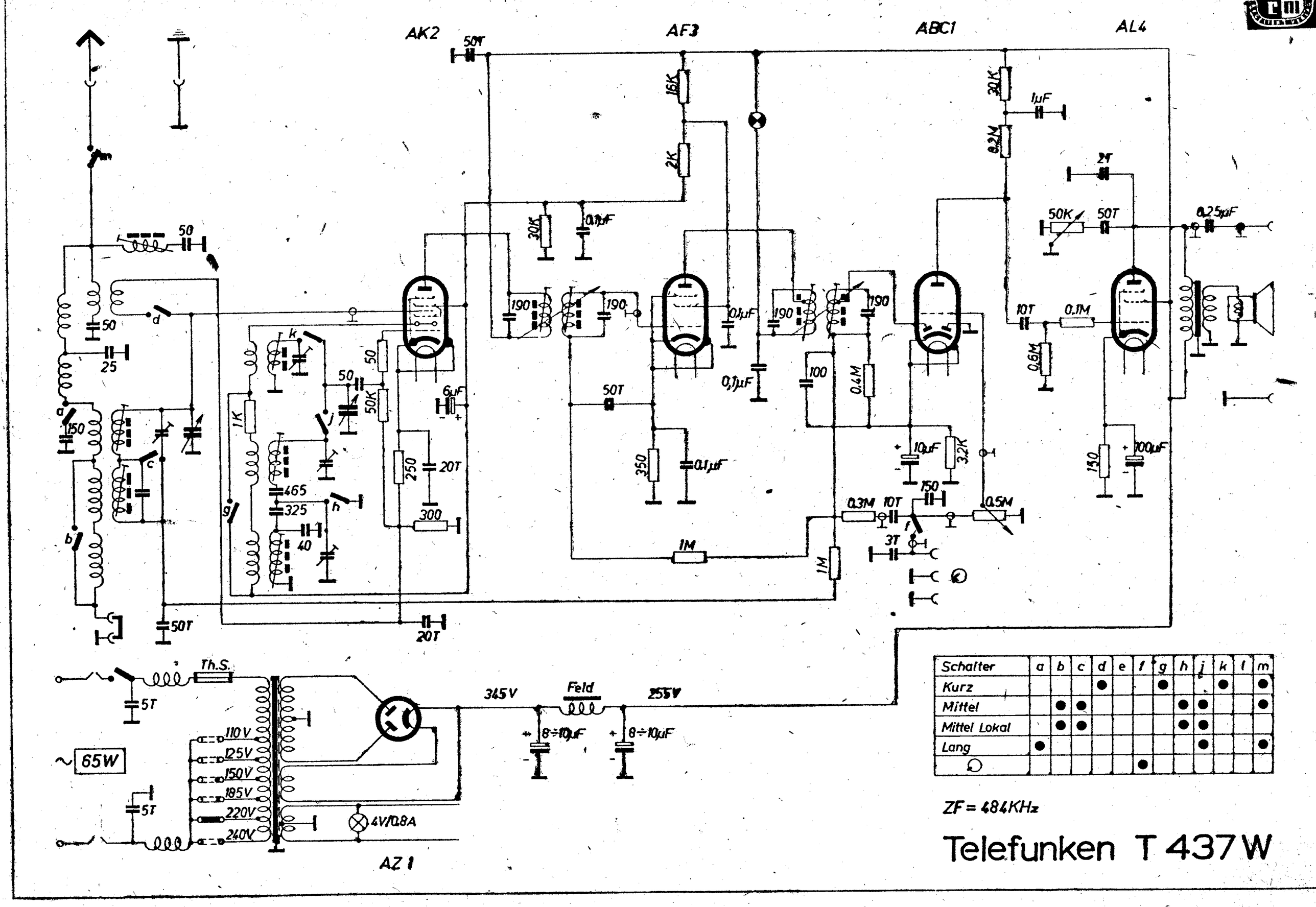

Schalter	a	b	c	d	e	f	g	h	j	k	l	m
Kurz				●			●			●		●
Mittel		●	●					●	●			●
Mittel Lokal		●	●					●	●			
Lang	●								●			●
⌕						●						

ZF = 484KHz

Telefunken T 437 W

Telefunken T 438 U

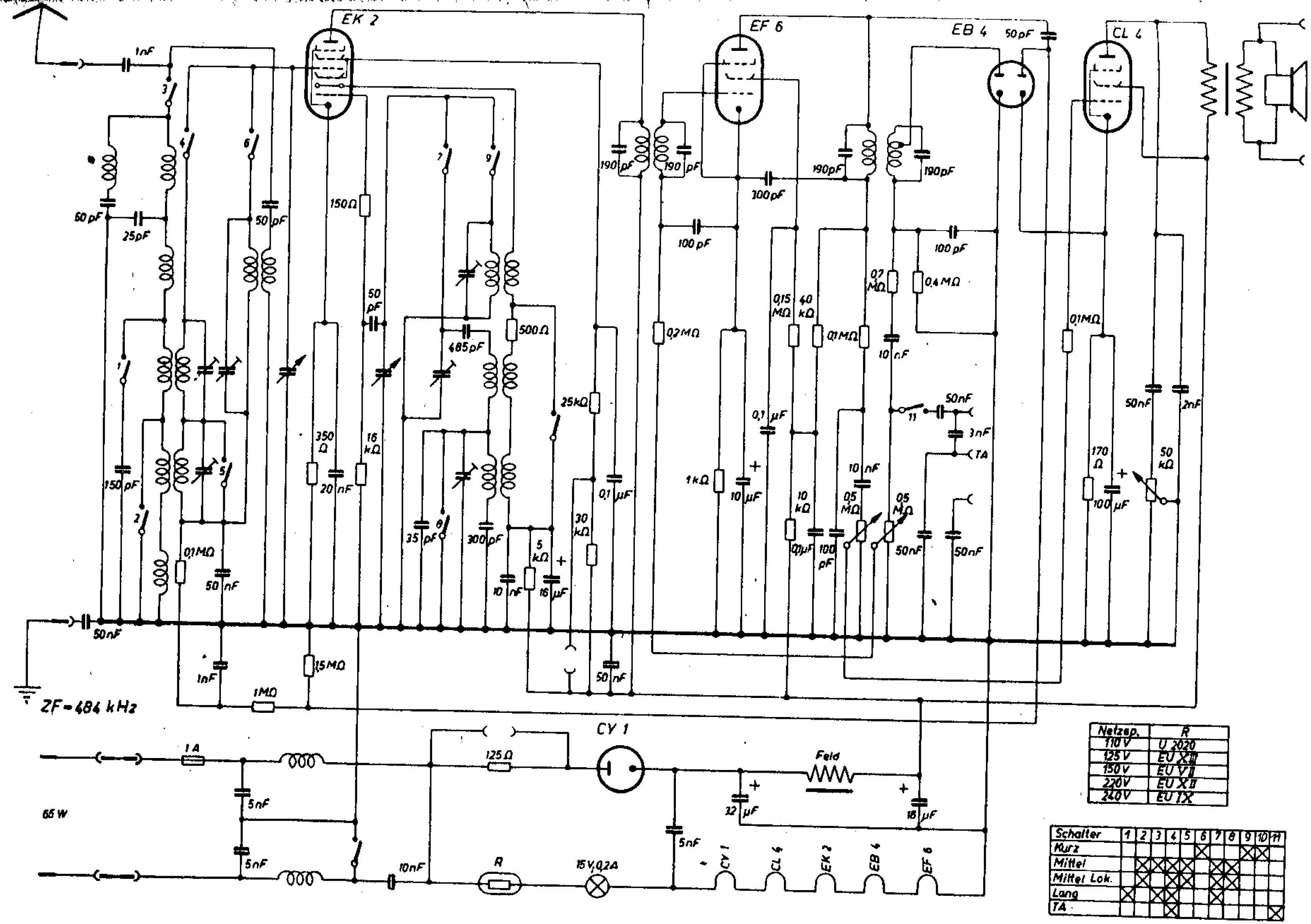

Telefunken T 438 W

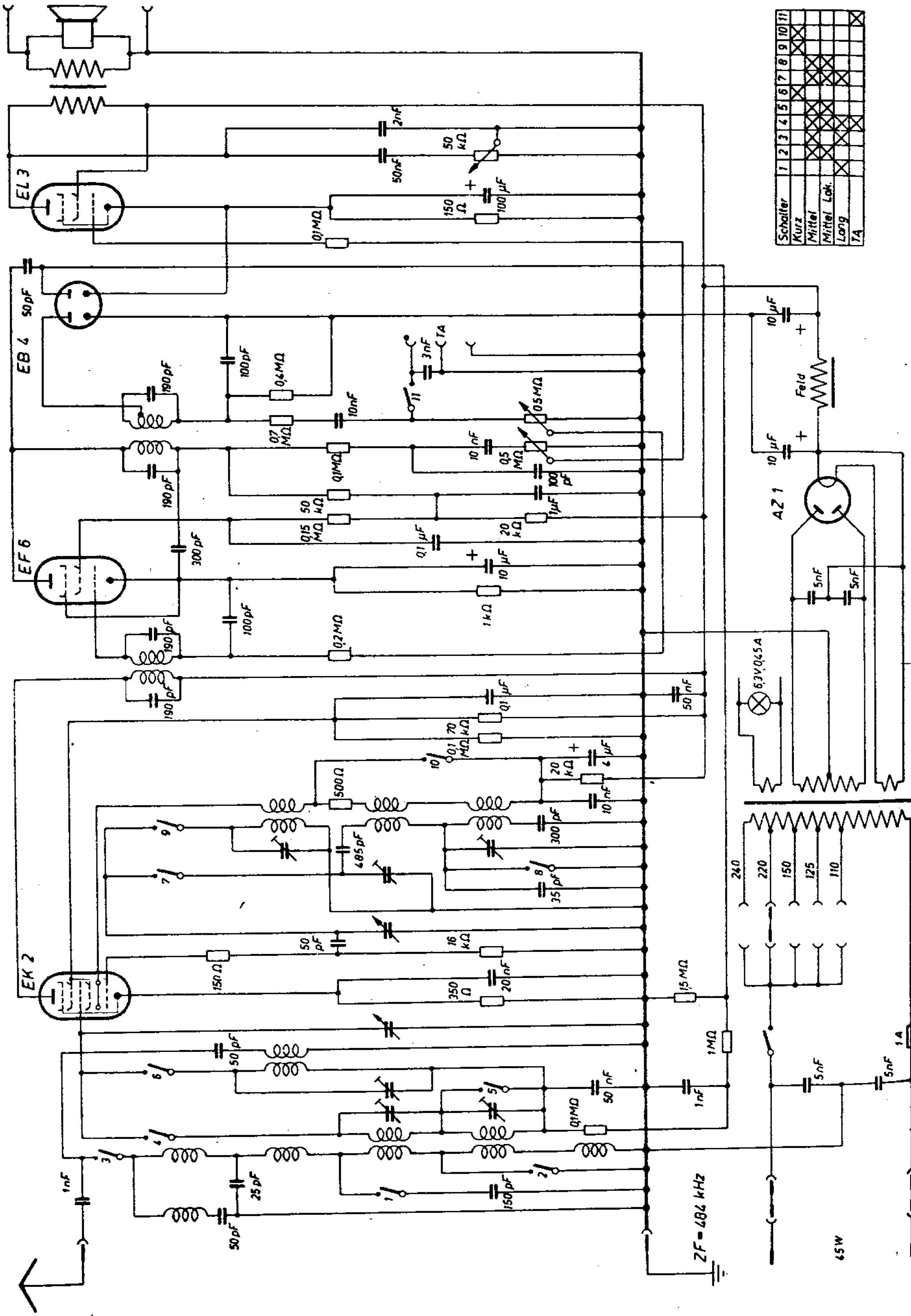

Telefunken T 439 B

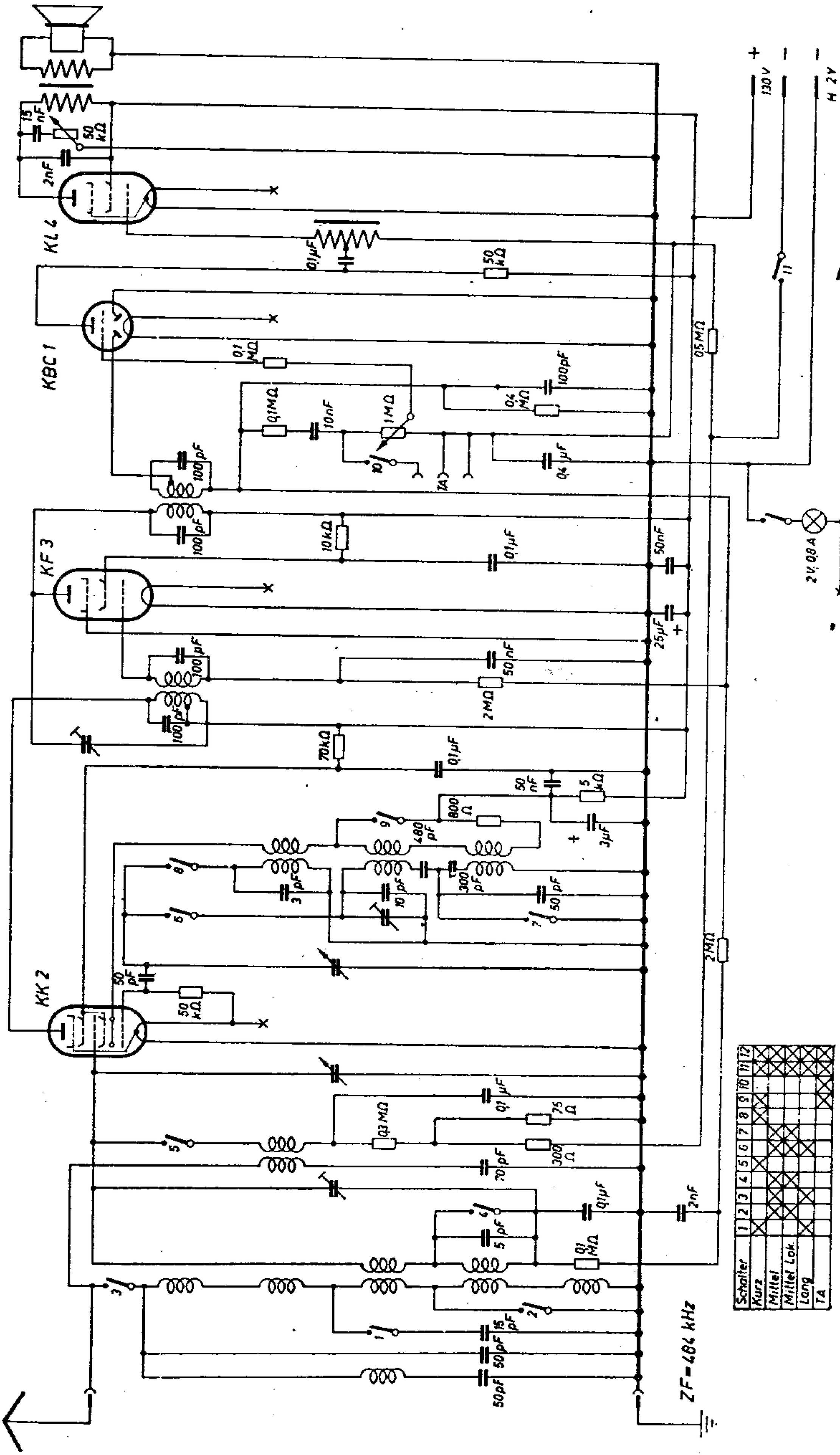

Telefunken T 439 U

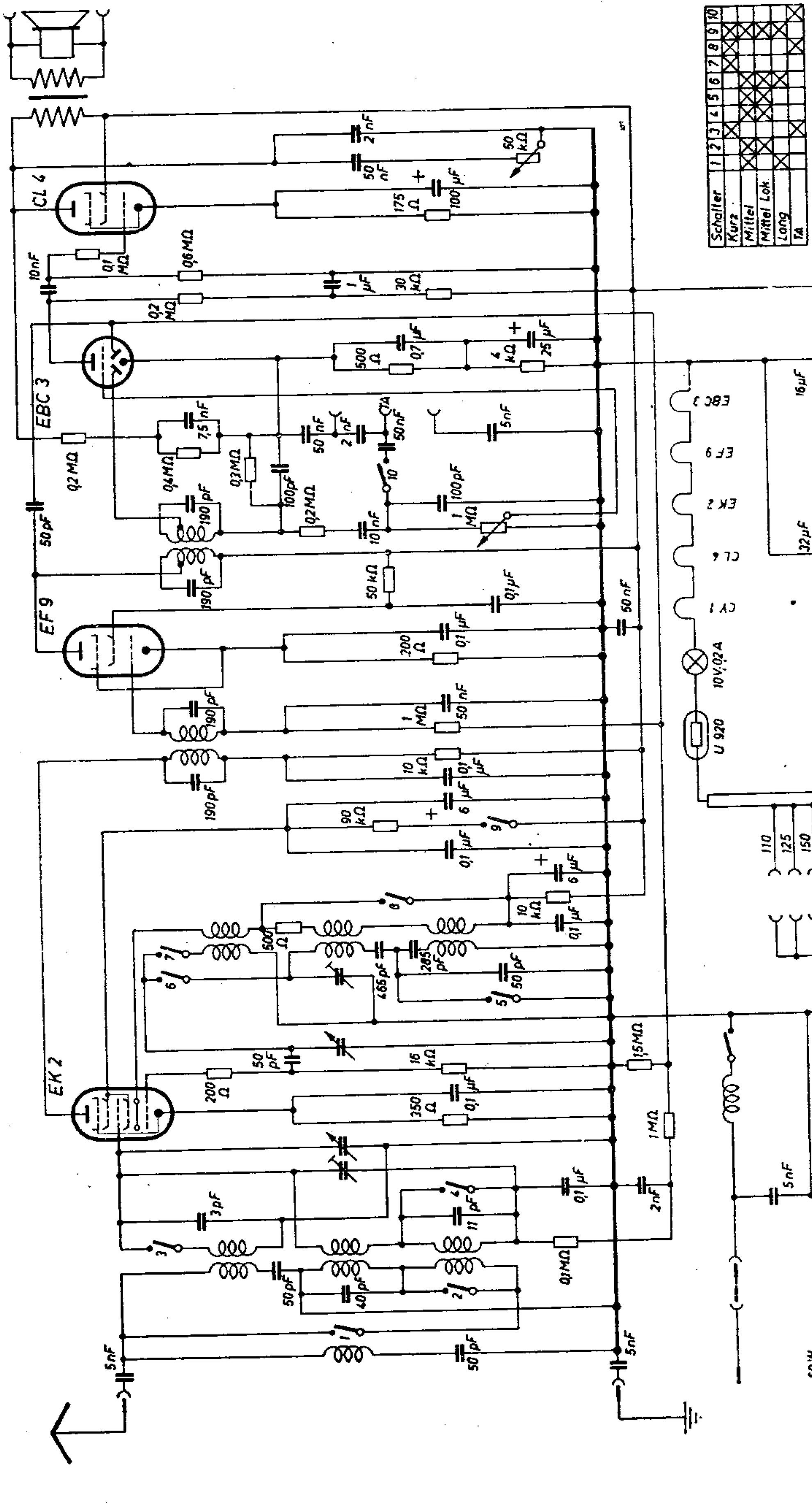

Telefunken T 439 W

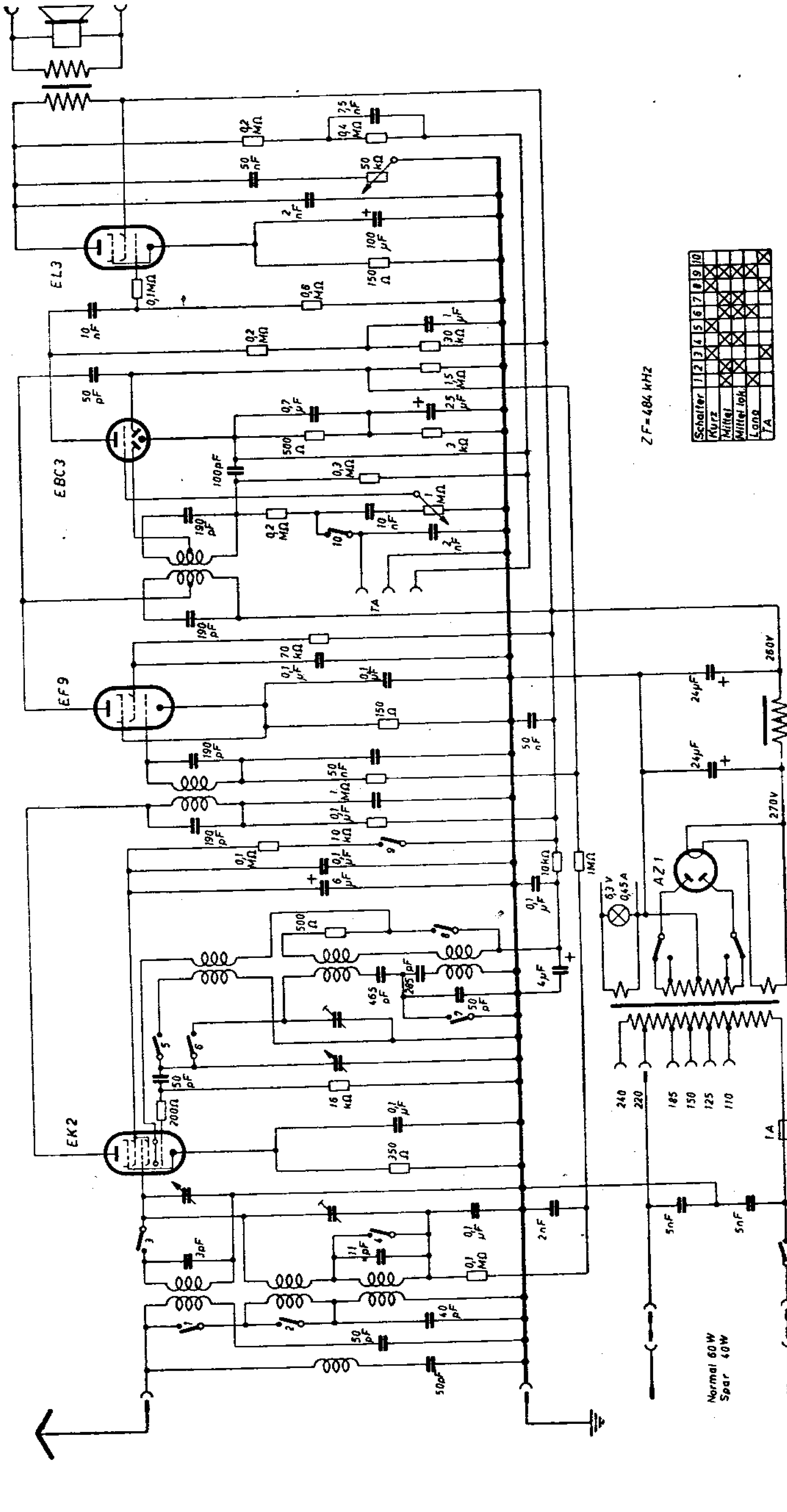

Telefunken T 439 Wa

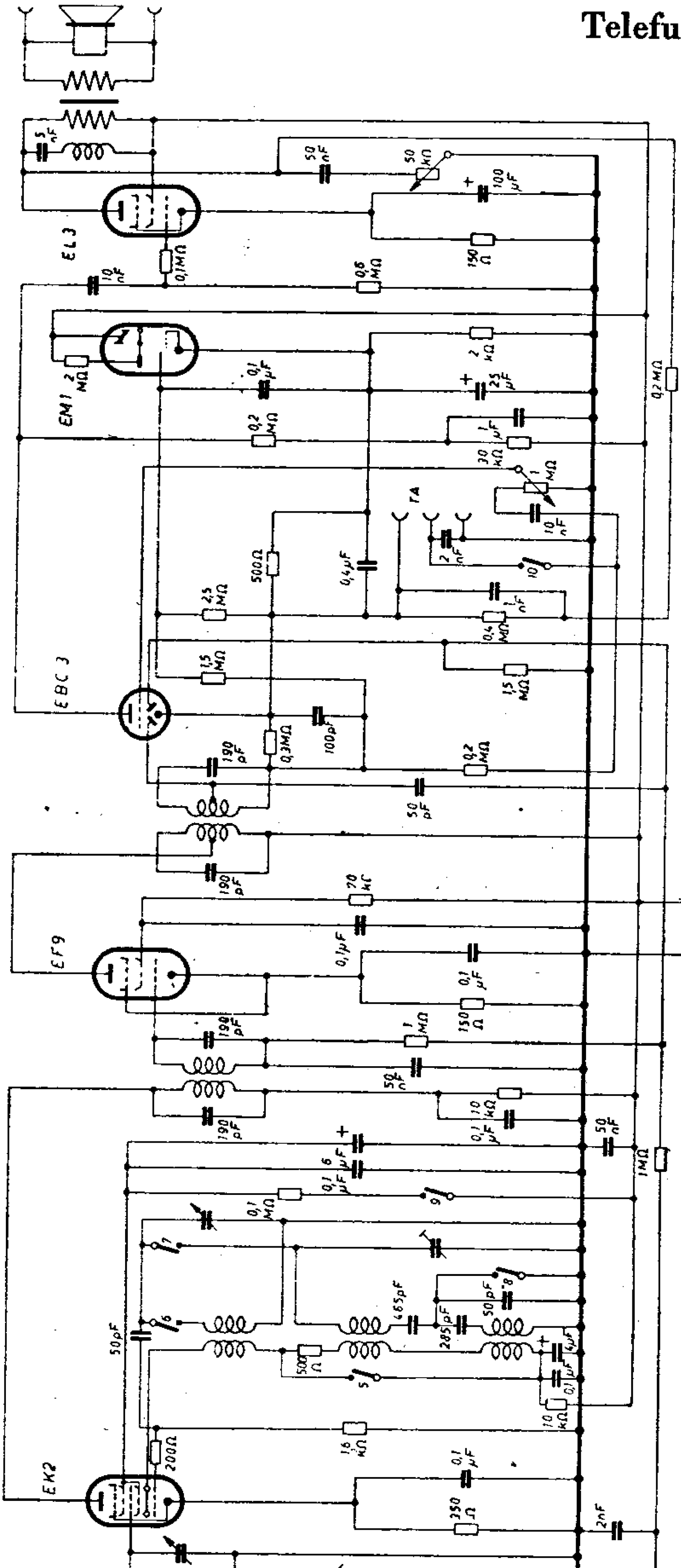

ACH 1
VF 7
VL 1
VY 1
LA
500 pF
30 pF
300 pF
100 pF
20 kΩ
150 Ω
10µF
600pF
265pF
100 Ω
5 nF
30 kΩ
150 pF
100pF
1MΩ
10nF
0,1µF
TA
0,8 MΩ
0,2 MΩ
0,5 µF
4 µF
20 kΩ
0,6 MΩ
450 Ω
25µF
5nF
0,1MΩ
4µF
18 kΩ
25kΩ
4V;0,3A
H: ACH1
H: VF7/VL1 VY1
8µF
8µF
10nF
110
125
150
220
240
a
b
c
50 Ω
ZF = 484 kHz

Schalter	1	2	3	4	5	6
Kurz		X		X		X
Mittel	X		X	X		

Telefunken T 4 Z

T 5000

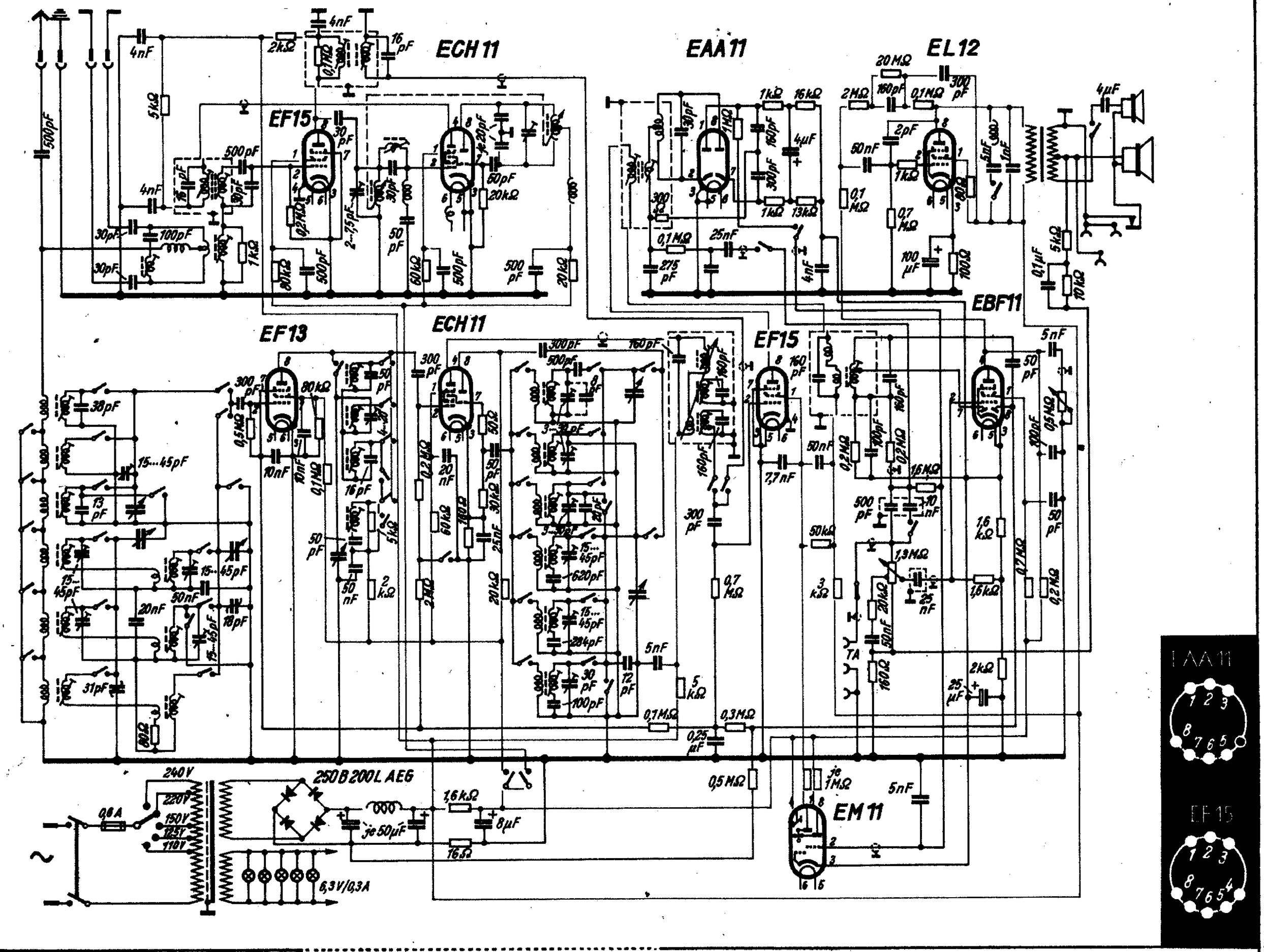
ECH 11
EAA 11
EL 12
EF15
EF13
ECH 11
EF15
EBF11
EM 11
250 B 200 L AEG
240 V
220 V
150 V
125 V
110 V
0,6 A
6,3 V/0,3 A
TA
EAA 11
EF 15

227. Telefunken T 5001

	1	2	3	4	5	6	7	8	9	10	11	12	13	14	15	16	17	18	19	20	21	22	23	24	25	26	27	28	29	30	31	32	33	34	35	36	37	38	39	40	41	42	43	44	45	46	47	48	49	50	51	52	53	54	55	56
U																																													●		●	●			●			●	●	
K3	●						●											●		●				●		●		●						●								●	●			●				●			●			●
K2		●						●					●					●		●		●		●		●			●						●							●	●			●				●						●
K1			●						●									●		●			●							●							●				●	●				●				●						●
M2				●						●			●		●				●						●						●							●						●		●				●						●
M1						●					●					●			●						●							●							●					●		●				●		●				●
L												●					●		●						●								●							●				●		●				●						●
TA																																																	●							

TELEFUNKEN

SCHALTPLAN-SAMMLUNG
OTTO MÜLLER & Co., K.G. RHEINE i. WESTFALEN

T 512 GWL

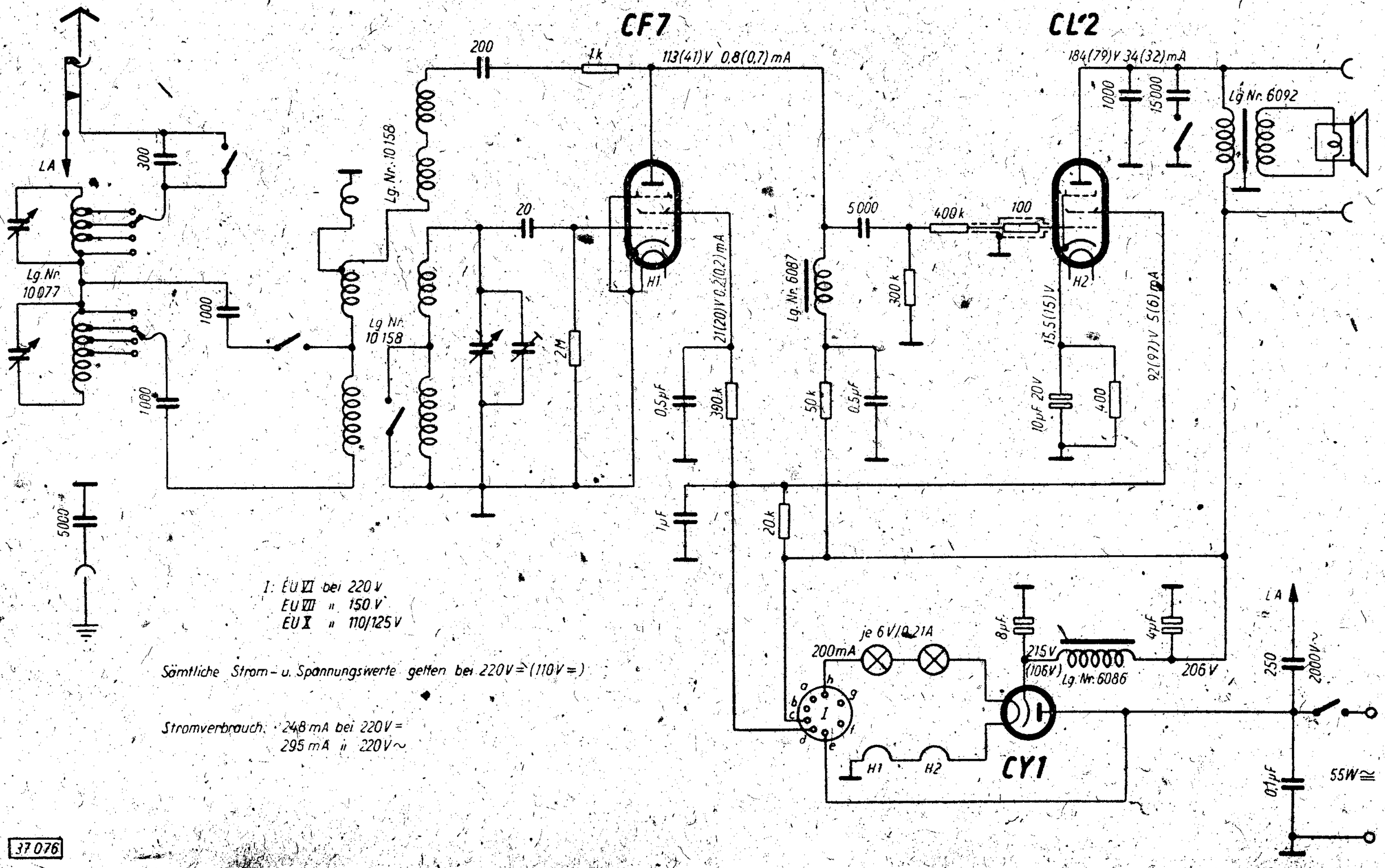

I: EU VI bei 220 V
EU VII " 150 V
EU X " 110/125 V

Sämtliche Strom- u. Spannungswerte gelten bei 220V= (110V=)

Stromverbrauch: 248 mA bei 220V=
295 mA " 220V~

37076

Abgleichvorschrift

Rückkopplung ganz zurückdrehen.

Antennenkopplung räumlich unter 45° stellen. Beide Sperrkreise auf Stellung „Aus". Verkürzungskondensatoren einschalten, Schalter öffnen.

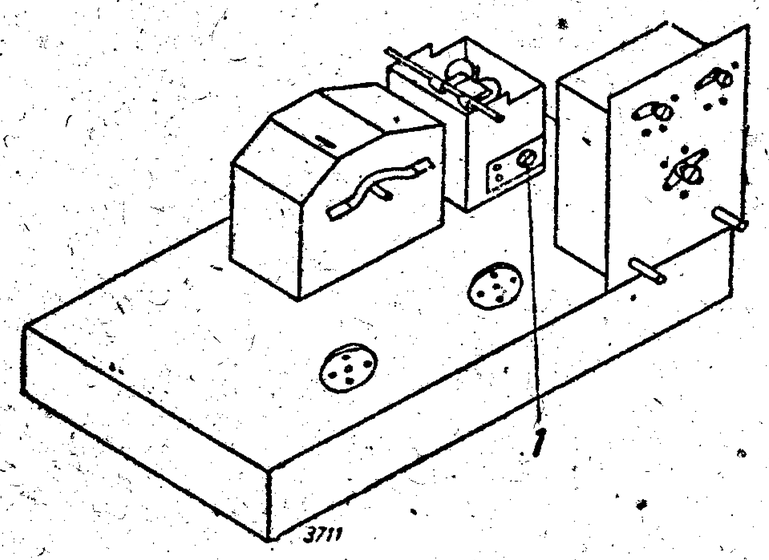

Mittelwelle:

Zeiger auf 1 314 kHz, Punkt 1 abgleichen.
Meßsender auf 600 kHz, mit dem Zeiger Abgleichpunkt suchen, dann Zeiger lösen, auf Skalenmarke 600 kHz verschieben und festschrauben. Abgleich in dieser Art zwei- bis dreimal wiederholen.

Langwelle:

Nur bei 161,8 kHz kontrollieren.
Keine Abgleichmöglichkeit.

Achtung! Abweichungen sind in folgenden Grenzen zu halten:

1314 kHz	:	± 2%
600 kHz	:	± 1%
Langwelle	:	± 2%

Antennen-Automatik:

Die Seillänge der Antennenkopplung soll so beschaffen und justiert sein, daß die Ankopplung bei 600 kHz ihren größten Wert erreicht, zwischen 700 und 800 kHz muß das Abheben der Klappe beginnen.

Anm.: Spannungen mit Voltmeter 500 Ohm/Volt gemessen.

Nachdruck — auch auszugsweise — ist verboten und schadenersatzpflichtig

Telefunken T 512 WL Junior

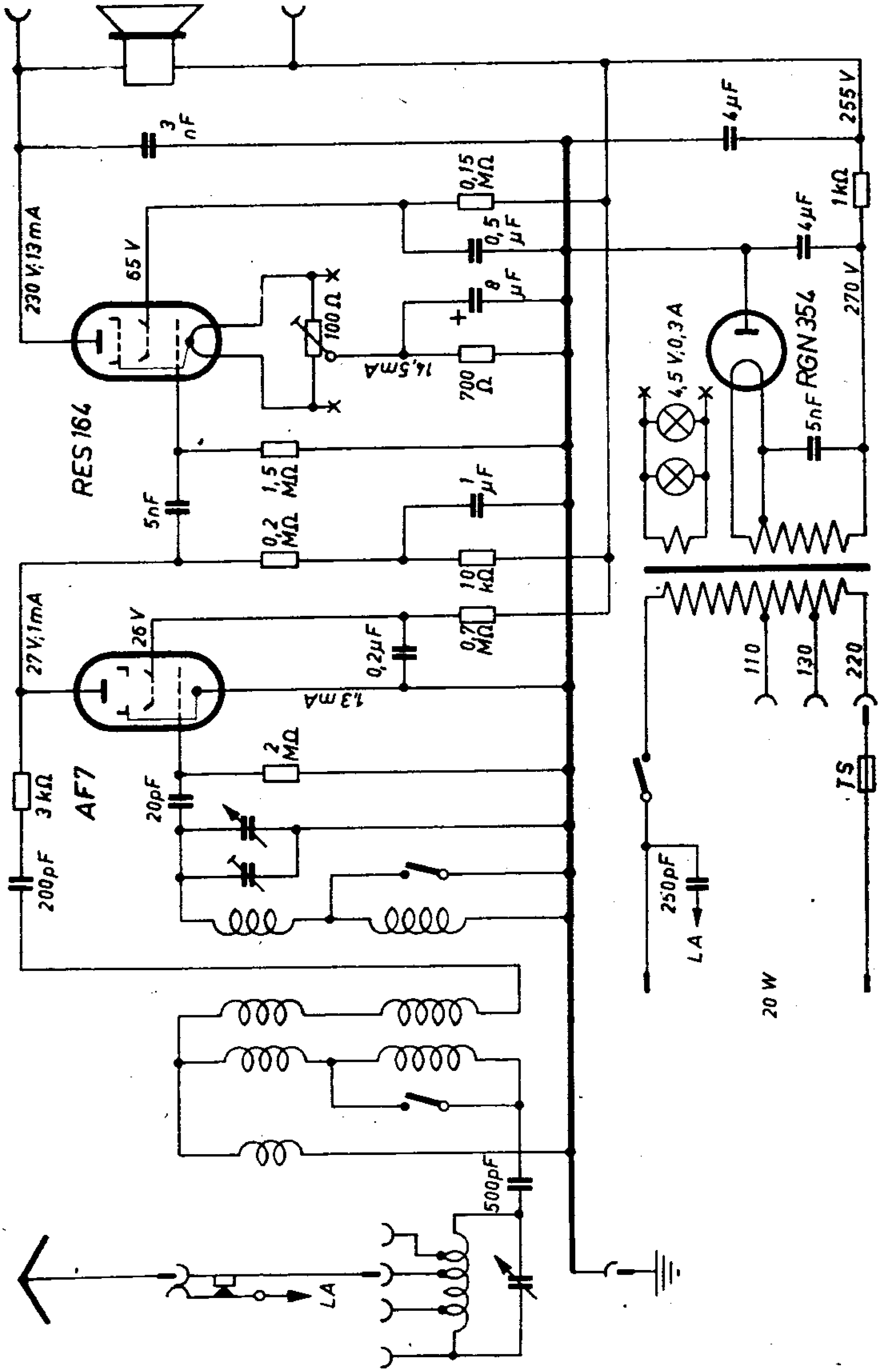

TELEFUNKEN

SCHALTPLAN SAMMLUNG
OTTO MÜLLER & Co., K.G. RHEINE i. WESTFALEN

T 512 WL

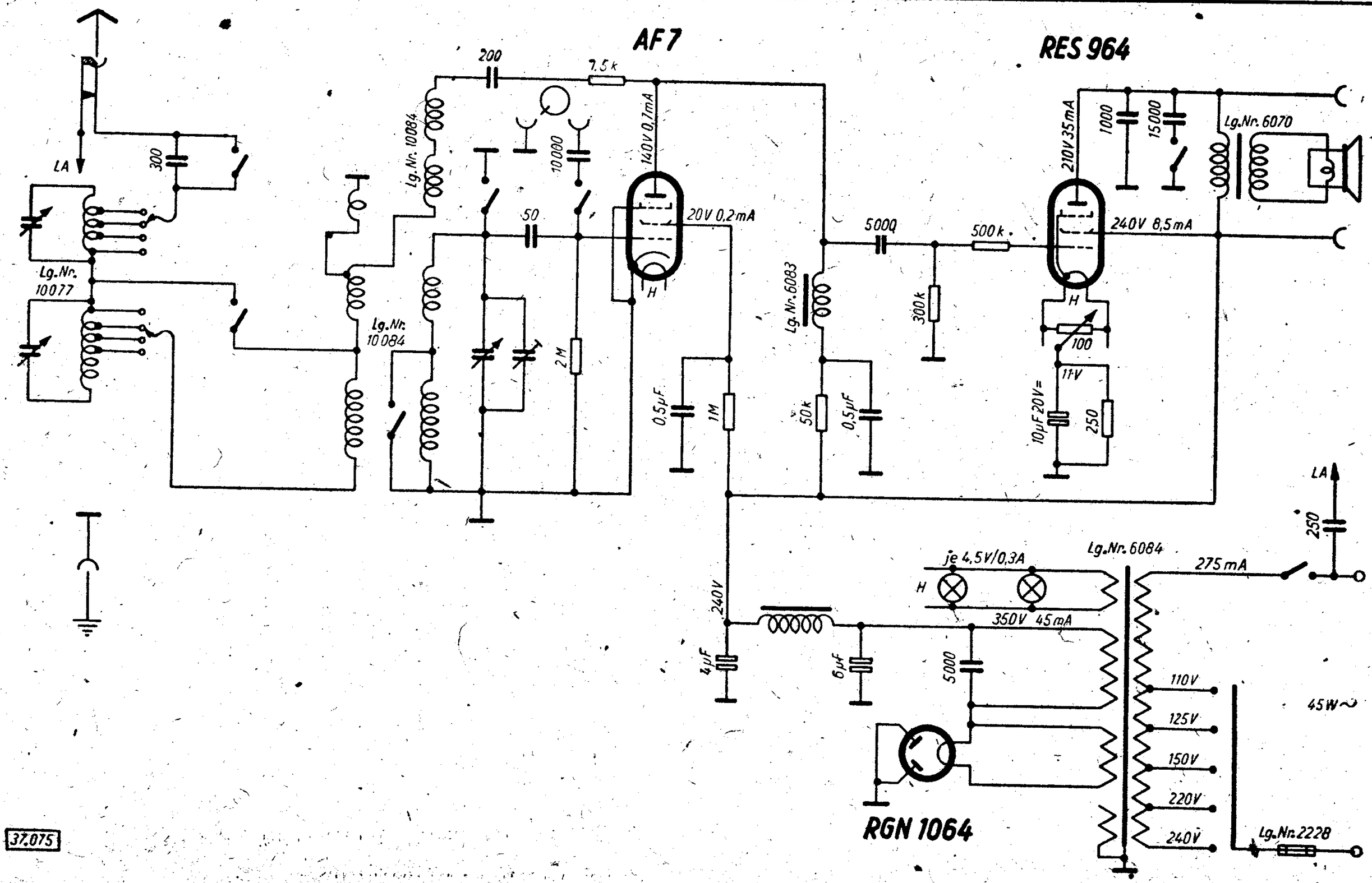

Abgleichvorschrift

Rückkopplung ganz zurückdrehen.

Antennenkopplung räumlich unter 45 ° stellen. Beide Sperrkreise auf Stellung „Aus". Verkürzungskondensatoren einschalten, Schalter öffnen.

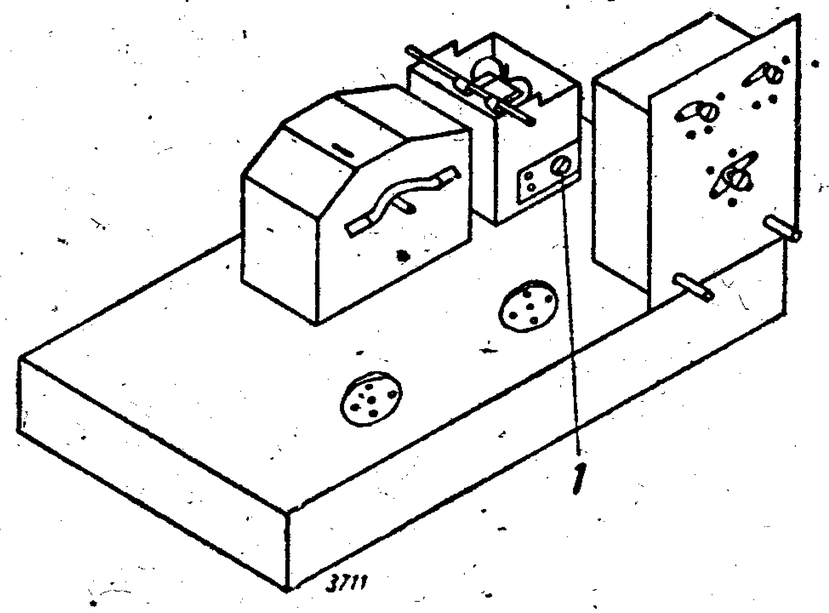

Mittelwelle:

Zeiger auf 1 314 kHz, Punkt 1 abgleichen.
Meßsender auf 600 kHz, mit dem Zeiger Abgleichpunkt suchen, dann Zeiger lösen, auf Skalenmarke 600 kHz verschieben und festschrauben. Abgleich in dieser Art zwei- bis dreimal wiederholen.

Langwelle:

Nur bei 161,8 kHz kontrollieren.
Keine Abgleichmöglichkeit.

Achtung! Abweichungen sind in folgenden Grenzen zu halten:

1314 kHz	:	± 2%
600 kHz	:	± 1%
Langwelle	:	± 2%

Antennen-Automatik:

Die Seillänge der Antennenkopplung soll so beschaffen und justiert sein, daß die Ankopplung bei 600 kHz ihren größten Wert erreicht, zwischen 700 und 800 kHz muß das Abheben der Klappe beginnen.

Anm.: Spannungen mit Voltmeter 500 Ohm/Volt gemessen.

Nachdruck — auch auszugsweise — ist verboten und schadenersatzpflichtig

TELEFUNKEN

SCHALTPLAN SAMMLUNG
OTTO MÜLLER & Co., K.G., RHEINE i. WESTFALEN

T 523 GWL

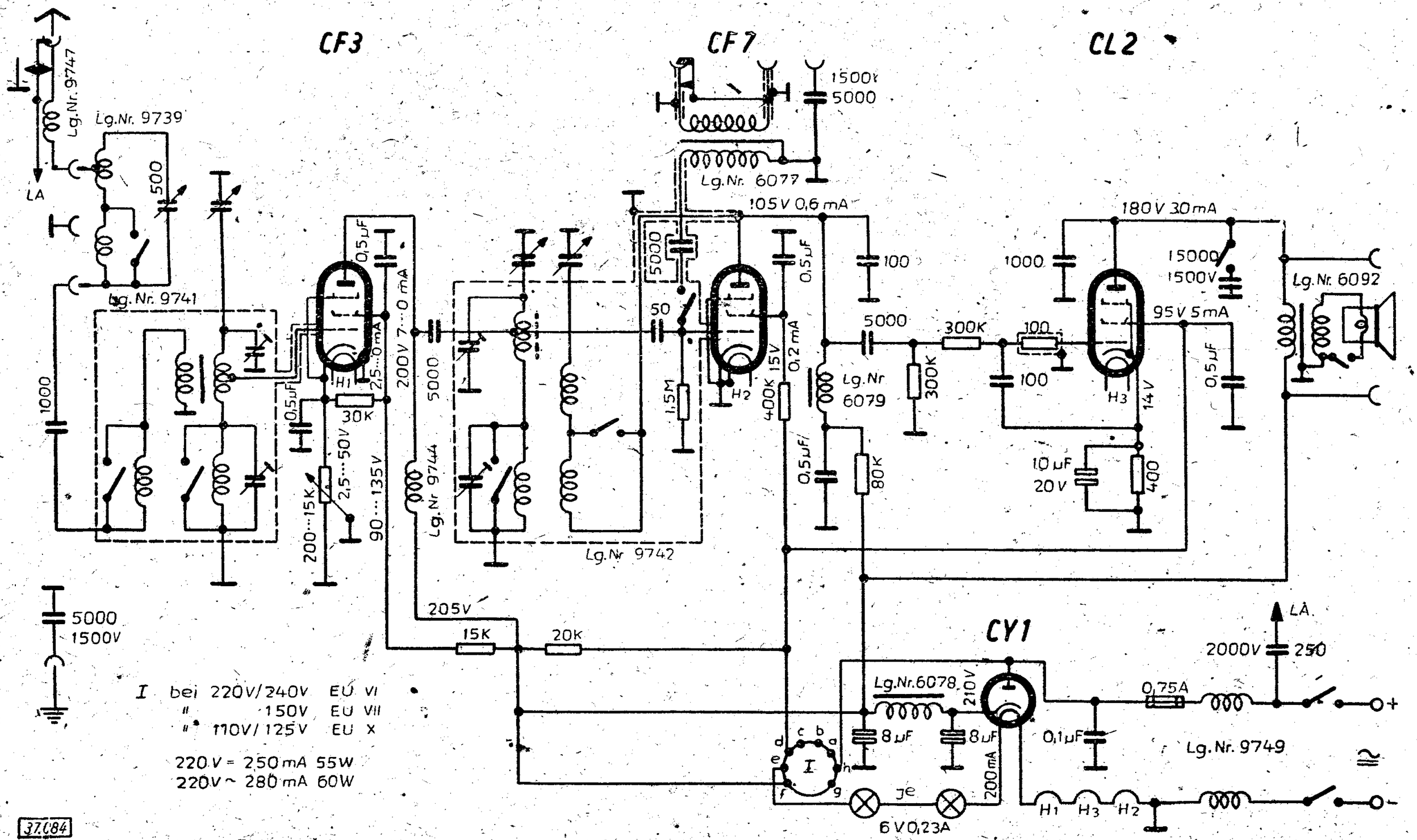

Abgleichvorschrift

Sperrkreis kurzschließen.
Rückkopplung so weit anziehen, daß genügende Abstimmstärke und Skalengenauigkeit erreicht wird (ca. 1 : 5), jedoch Schwingungseinsatz vermeiden.

Lautstärke nur bis ca. 10° vor rechtem Anschlag aufdrehen.
Maximal zulässige Eichabweichung, hervorgerufen durch Rückkopplung- und Lautstärkenänderung:

im Mittelbereich: plus-minus 4,5 kHz
im Langbereich: „ „ 3 kHz

d. h. der Zeiger muß immer noch im dazugehörigen Skalenfenster mit wenigstens einer halben Zeigerbreite erscheinen.

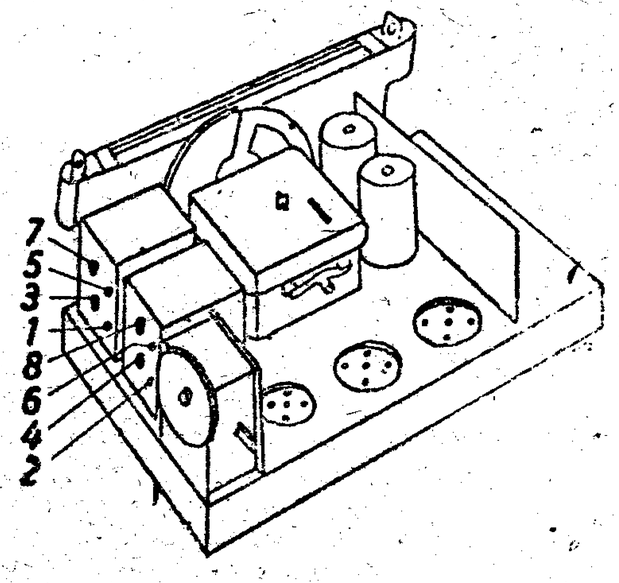

Achtung!
Fabrikationsstelle A hat Chassis-Nummern 29 001 . . . 39 000 und 45 001 . . . 55 000.
Fabrikationsstelle B hat Chassis-Nummern 55 001 . . . 60 000.

Abgleich

Meßsender an Antennenbuchse schalten.

Mittelwelle.

Zeiger auf 1314 kHz stellen, Punkte 1 und 2 abgleichen.
Zeiger auf 556 kHz bei Fabr.St.A 600 kHz, bei Fabr.St.B stellen.
Punkte 3 und 4 abgleichen.

Langwelle.

Zeiger auf 313,5 kHz, bei Fabr.St.A 280,2 kHz bei Fabr.St.B stellen.
Punkte 5 und 6 abgleichen.
Zeiger auf 160 kHz bei Fabr.St.A 161,8 kHz bei Fabr.St.B stellen.
Punkte 7 und 8 abgleichen.

Anm.: Spannungen mit Voltmeter 500 Ohm/Volt gemessen.B stellen.

Nachdruck — auch auszugsweise —
ist verboten und schadenersatzpflichtig

TELEFUNKEN

SCHALTPLAN SAMMLUNG
OTTO MÖLLER & Co., K.G. RHEINE i. WESTFALEN

T 523 WL

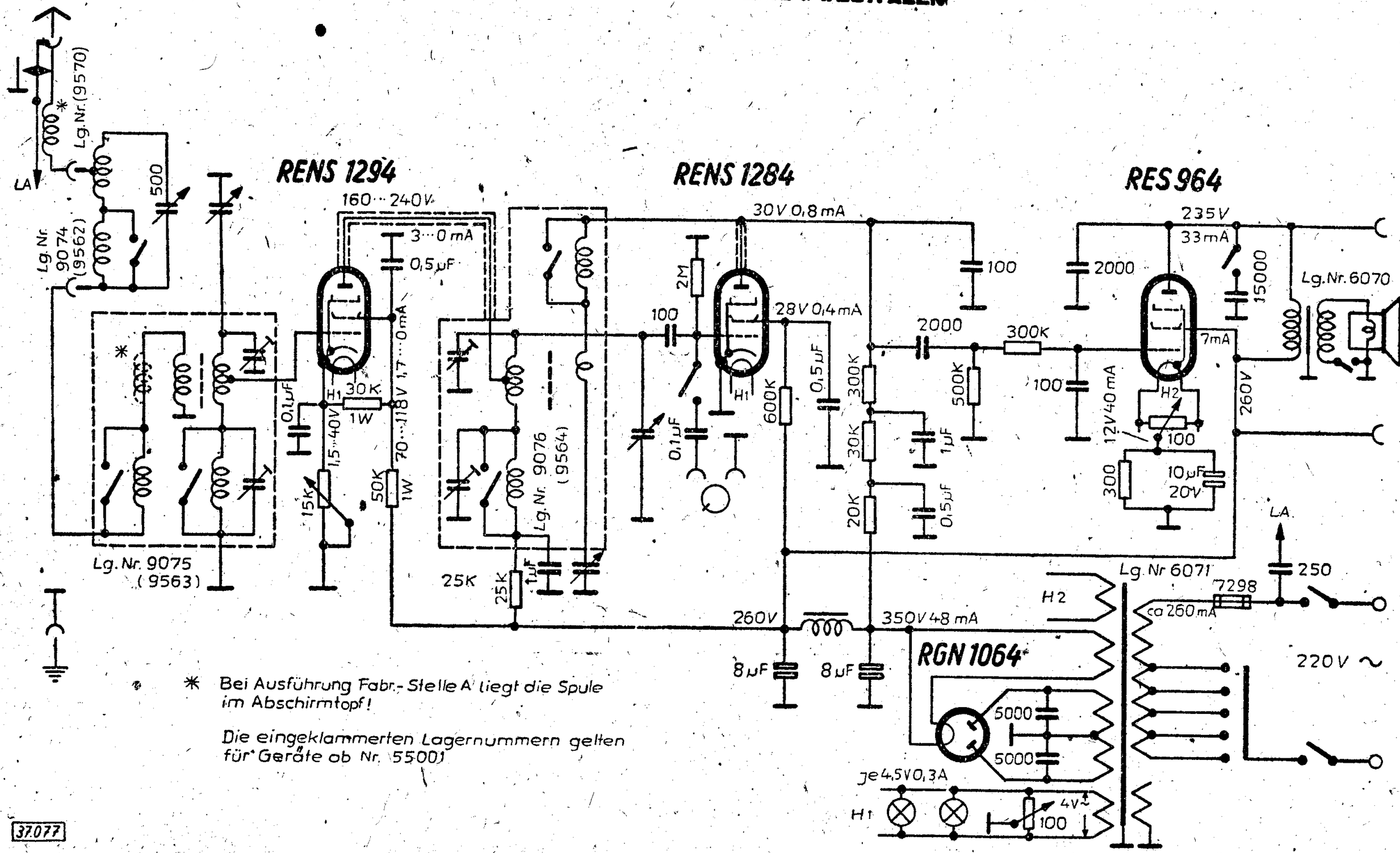

* Bei Ausführung Fabr.-Stelle A liegt die Spule im Abschirmtopf!

Die eingeklammerten Lagernummern gelten für Geräte ab Nr. 5500)

37.077

Abgleichvorschrift

Sperrkreis kurzschließen.
Rückkopplung so weit anziehen, daß genügende Abstimmstärke und Skalengenauigkeit erreicht wird (ca. 1 : 5), jedoch Schwingungseinsatz vermeiden.

Lautstärke nur bis ca. 10^0 vor rechtem Anschlag aufdrehen.
Maximal zulässige Eichabweichung, hervorgerufen durch Rückkopplung- und Lautstärkenänderung:

im Mittelbereich: plus-minus 4,5 kHz
im Langbereich: „ „ 3 kHz

d. h. der Zeiger muß immer noch im dazugehörigen Skalenfenster mit wenigstens einer halben Zeigerbreite erscheinen.

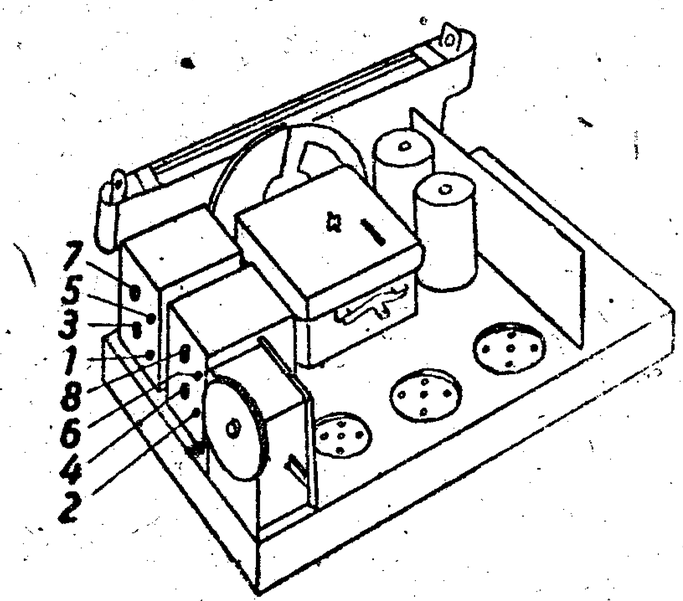

Achtung!
Fabrikationsstelle A hat Chassis-Nummern 29 001 . . . 39 000 und 45 001 . . . 55 000.
Fabrikationsstelle B hat Chassis-Nummern 55 001 . . . 60 000.

Abgleich

Meßsender an Antennenbuchse schalten.

Mittelwelle.
Zeiger auf 1314 kHz stellen, Punkte 1 und 2 abgleichen.
Zeiger auf 556 kHz, bei Fabr.St.A 600 kHz, bei Fabr.St.B stellen.
Punkte 3 und 4 abgleichen.

Langwelle.
Zeiger auf 313,5 kHz, bei Fabr.St.A 280,2 kHz bei Fabr.St.B stellen.
Punkte 5 und 6 abgleichen.
Zeiger auf 160 kHz bei Fabr.St.A 161,8 kHz bei Fabr.St.B stellen.
Punkte 7 und 8 abgleichen.

Anm.: Spannungen mit Voltmeter 500 Ohm/Volt gemessen.B stellen.

Nachdruck — auch auszugsweise —
ist verboten und schadenersatzpflichtig

Telefunken T 537 U

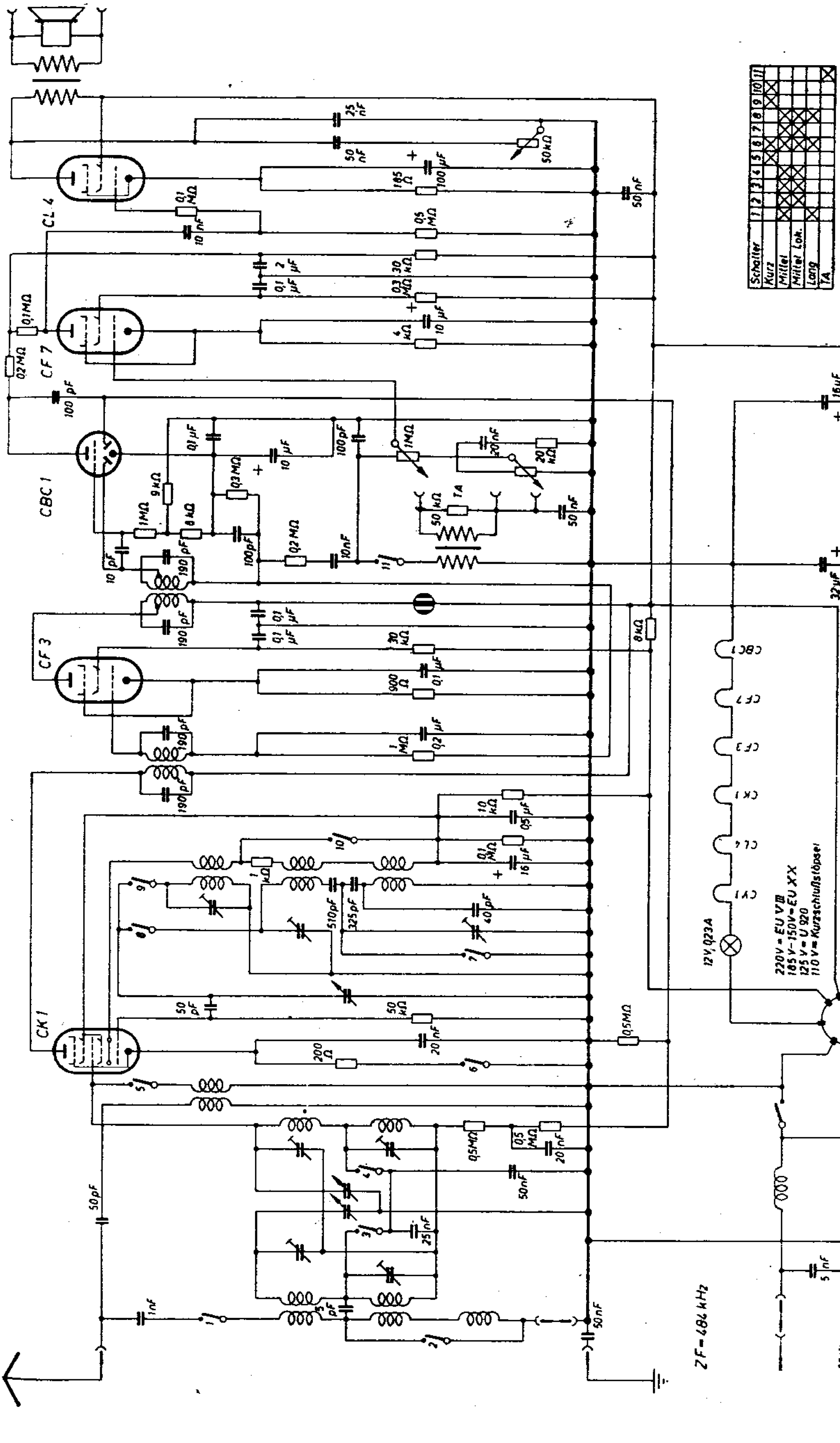

Telefunken T 537 W

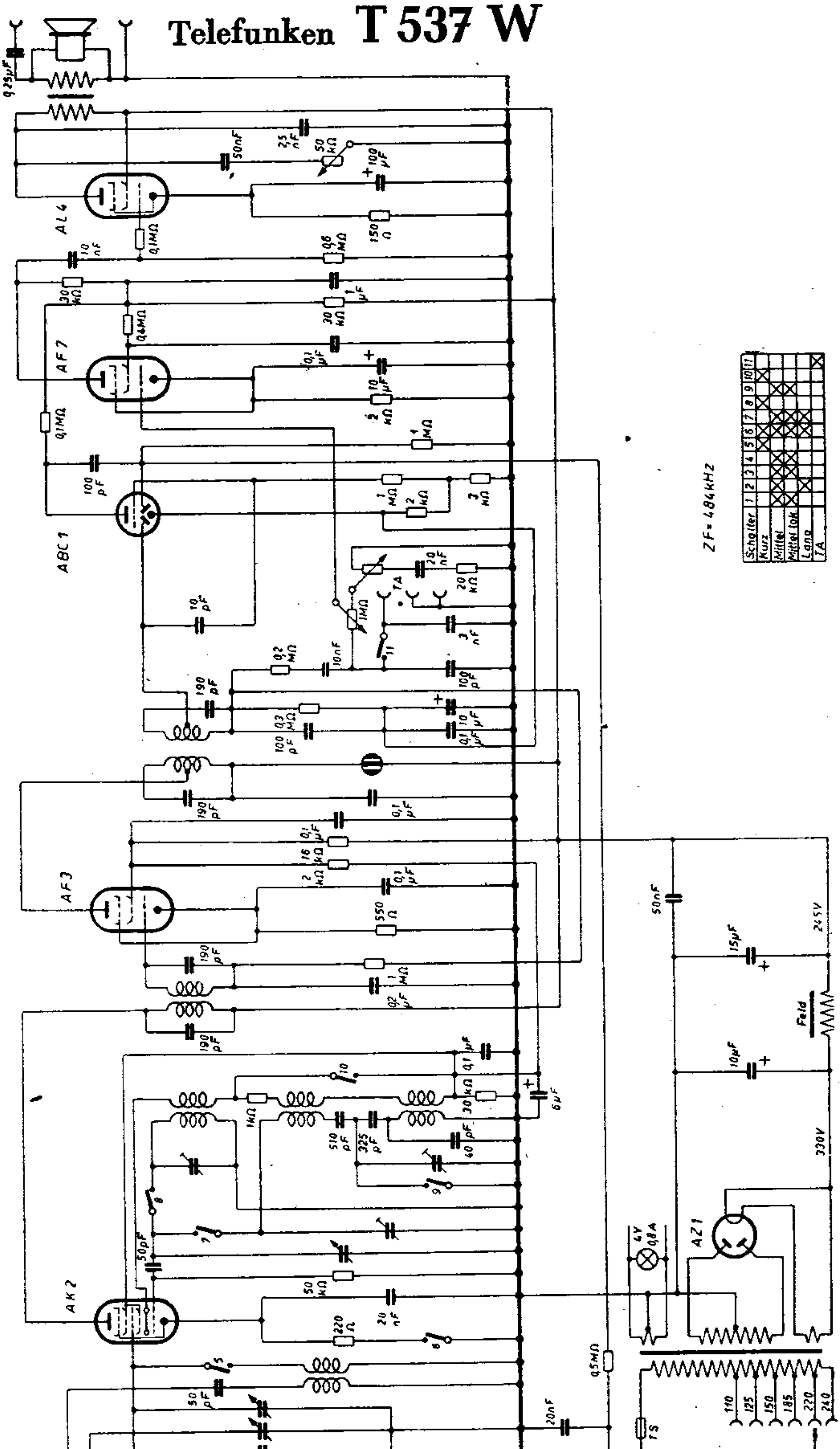

Telefunken T 538 U

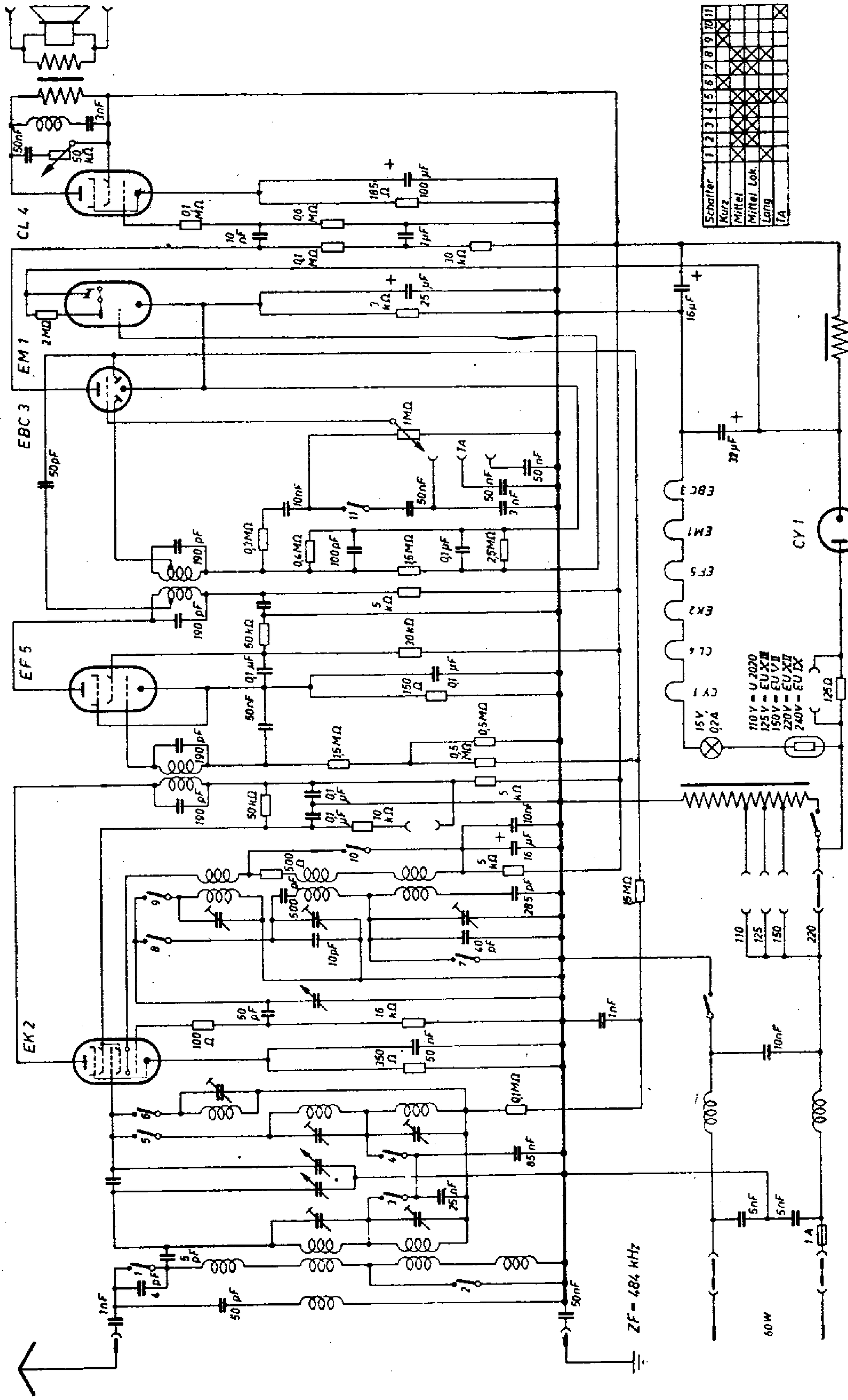

Telefunken T 538 W

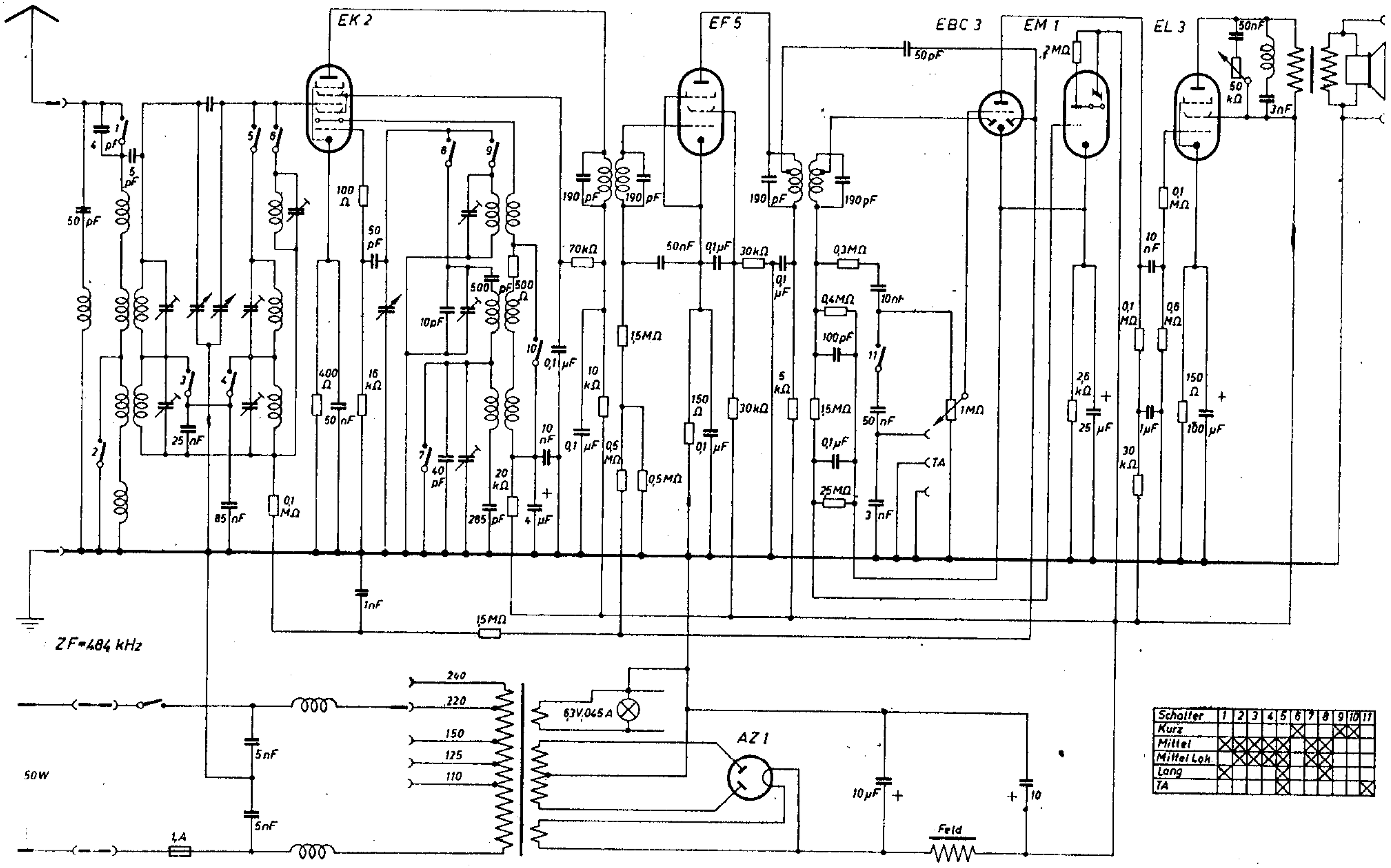

Telefunken T 539 B

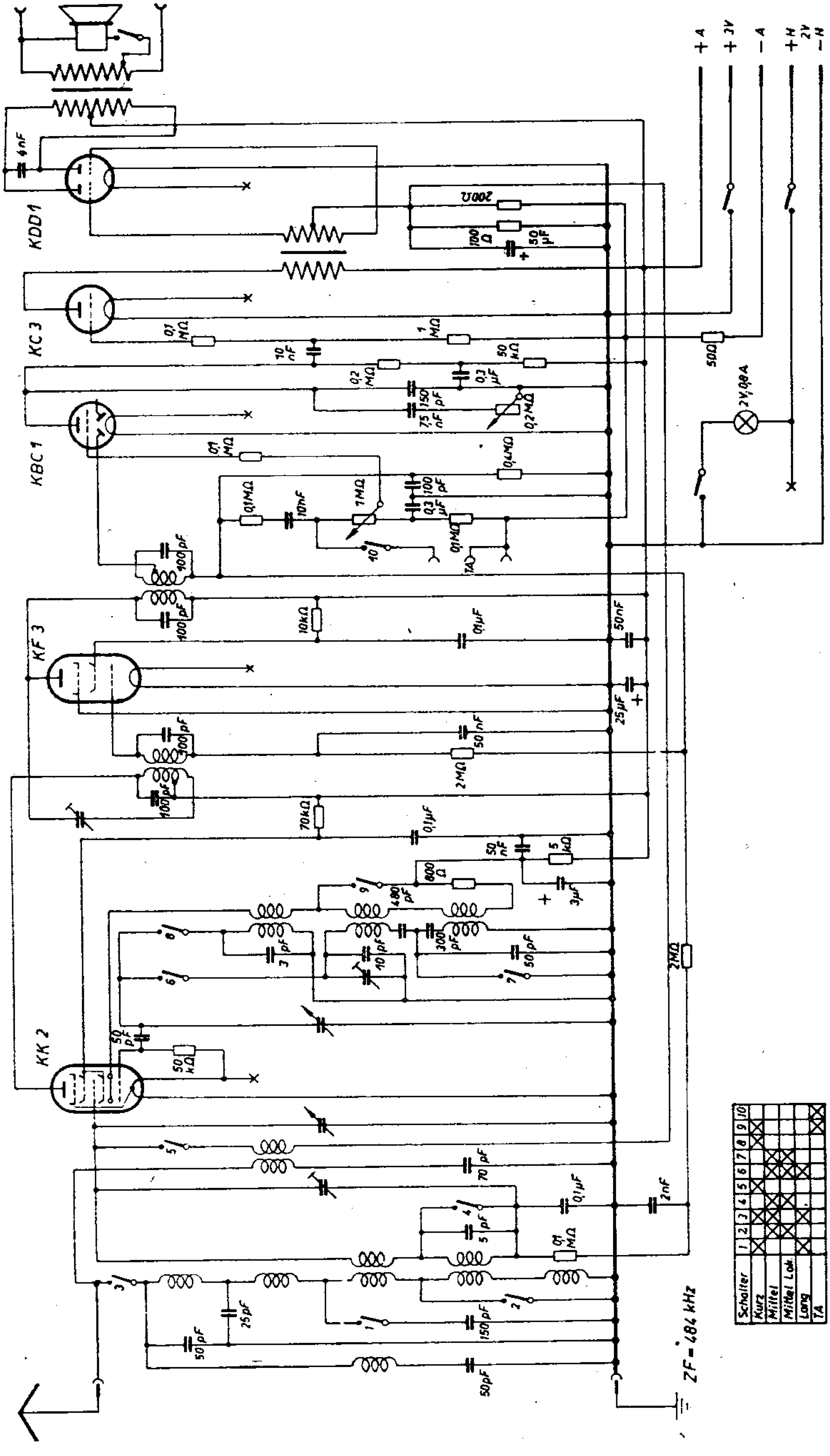

ECH 11

EBF 11

EFM 11

CL 4

ZF = 484 kHz

55 W

1 A

1 A

U 920

15 V, 0,2 A

CY 1

CY 1

CL 4

ECH 11

EFM 11

EBF 11

Schalter	1	2	3	4	5	6	7	8	9	10	11
Kurz											
Mittel											
Mittel Lok											
Lang											
TA											

Telefunken T 539 U

Telefunken T 539 W Juwel

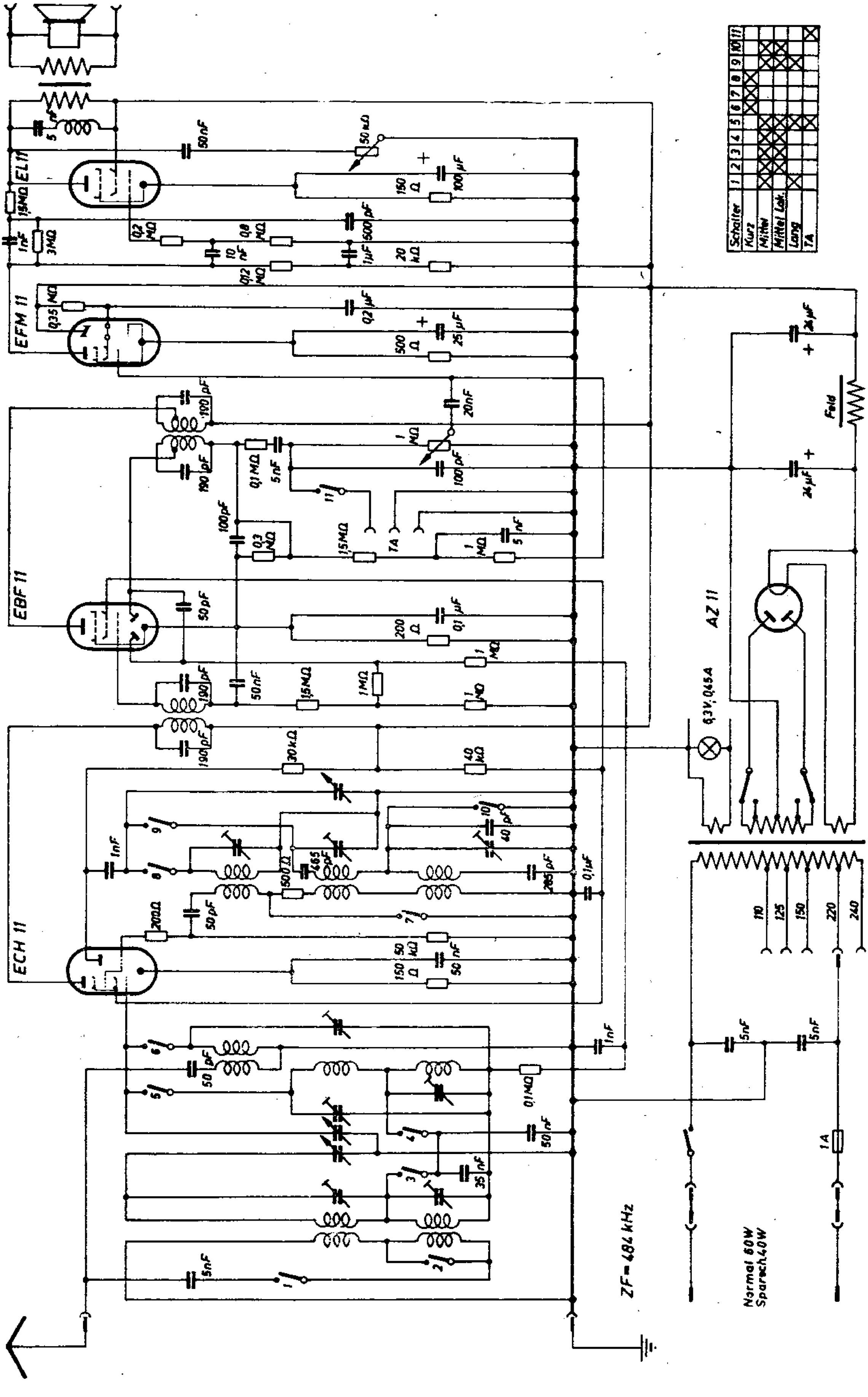

TELEFUNKEN

SCHALTPLAN SAMMLUNG
OTTO MÜLLER & Co., K.G. RHEINE i. WESTFALEN

T 540
Autosuper

RENS 1224

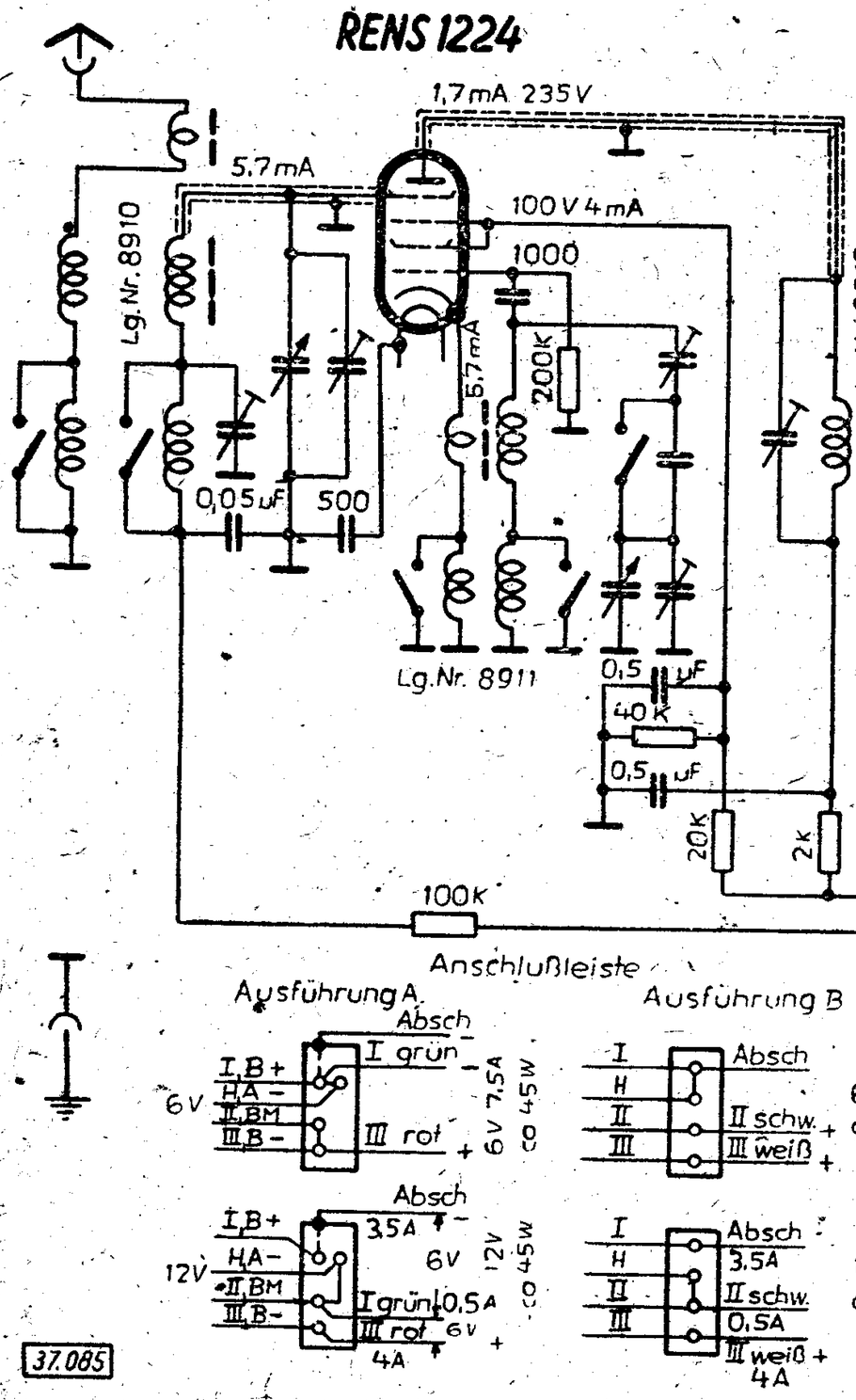

RENS 1234

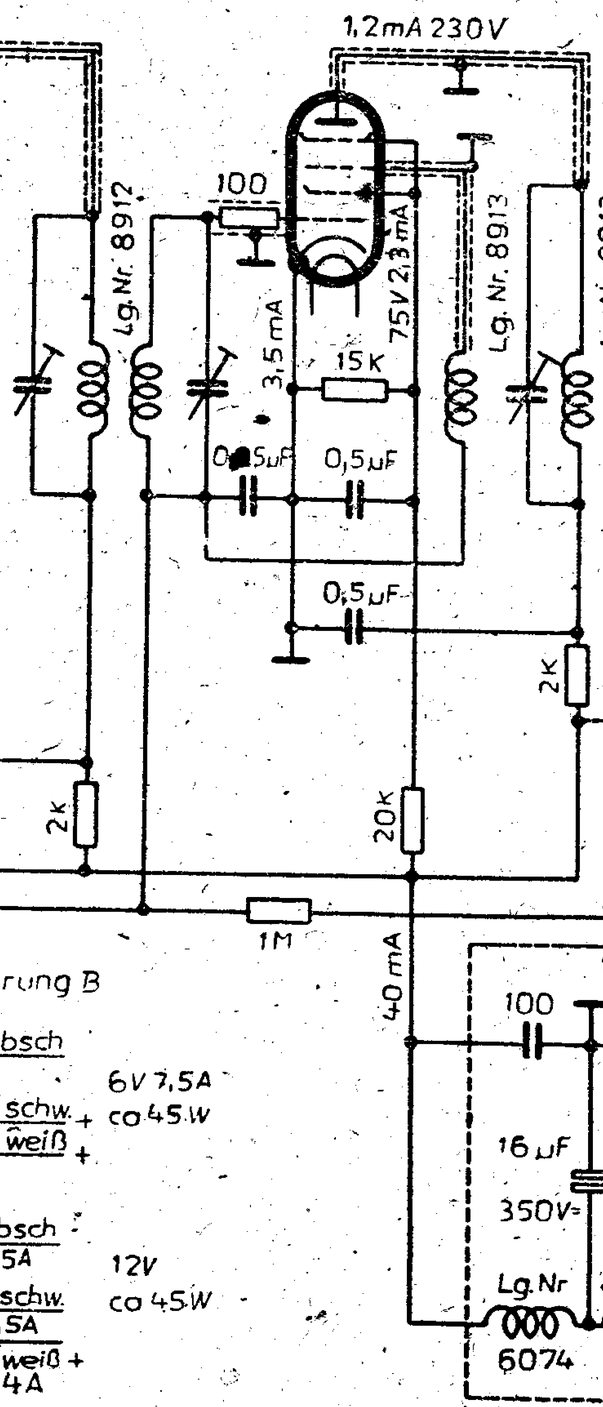

REN 914

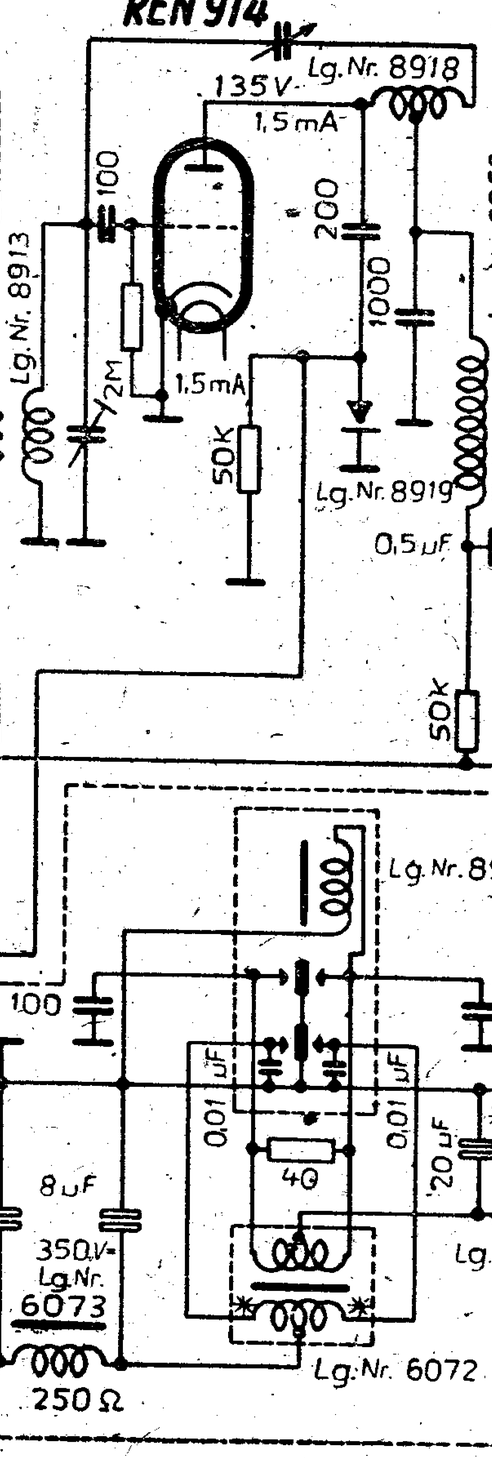

RENS 1374d

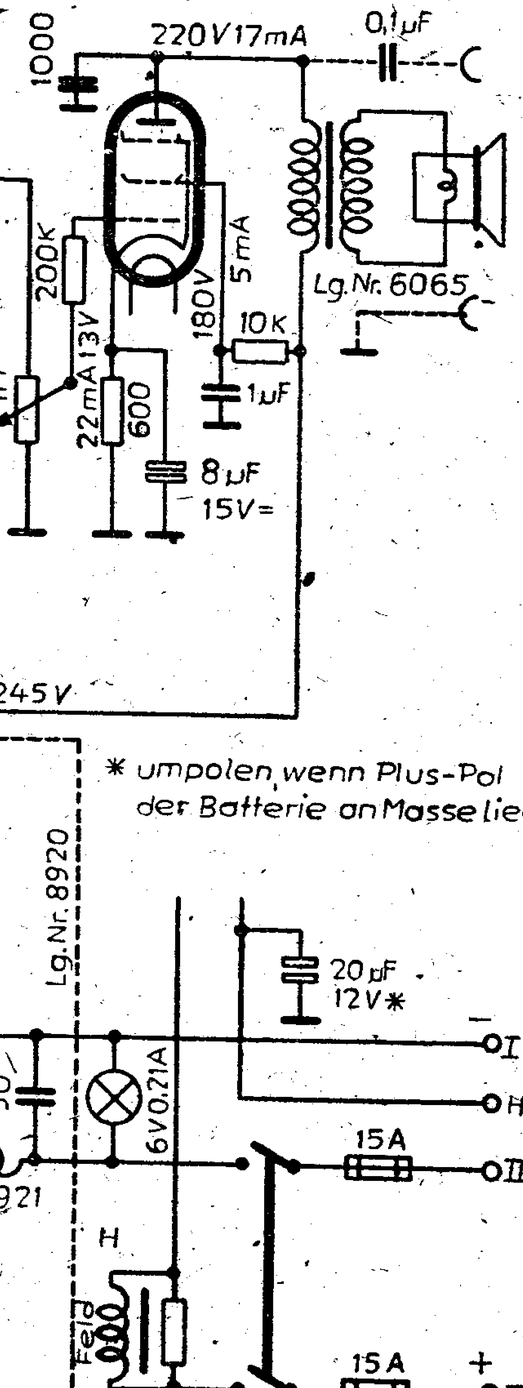

* umpolen, wenn Plus-Pol der Batterie an Masse liegt!

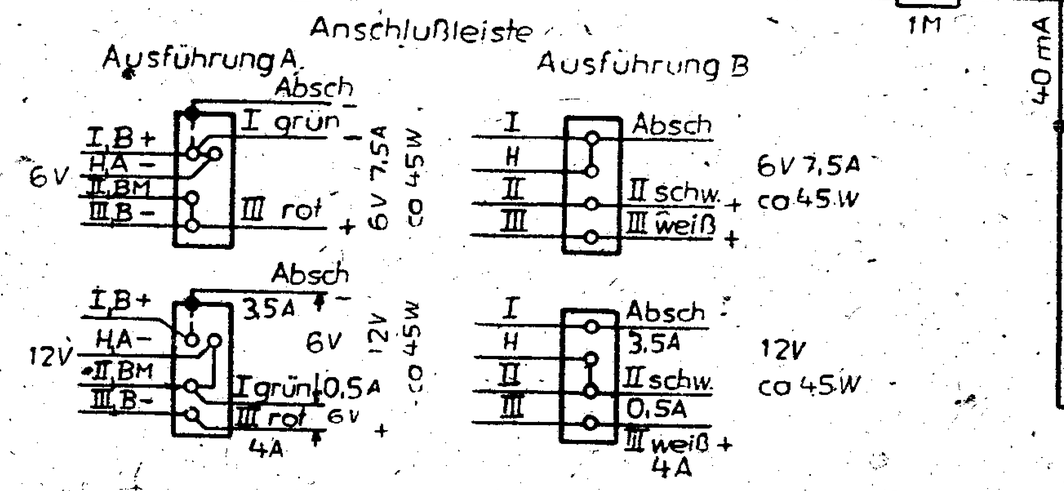

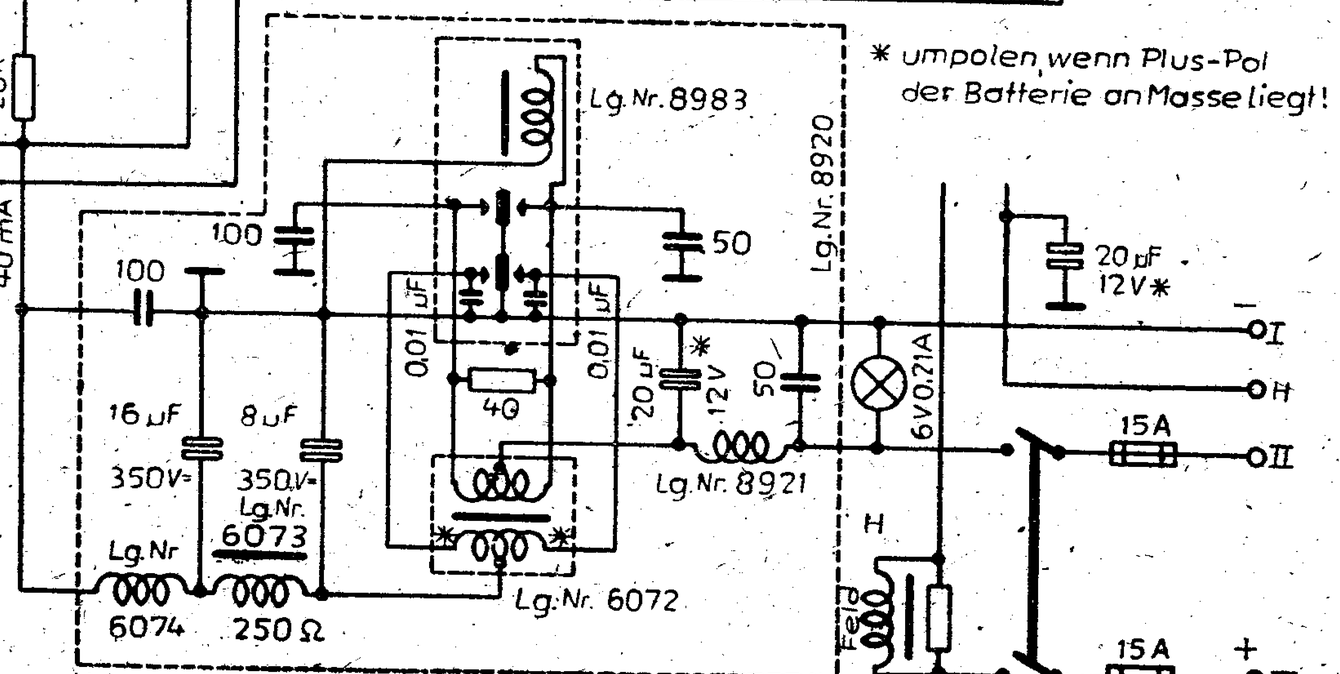

37.085

Abgleichvorschrift

ZF = 410 kHz

Rückkopplungsspule nach Lösen der beiden Schrauben A-A ganz herunterschieben und Zuführung der Spule an den Punkten B-B kurzschließen.

Zwischenfrequenz:
Gerät auf Mittelbereich schalten. Zeiger an das untere Ende der Skala stellen.
Meßsender an Antennenbuchse schalten.
Punkt 1, 2, 3 und 4 abgleichen.

Neutralisieren der REN 914:
Heizung der 914 an Punkt C unterbrechen.
Mit Kopfhörer an den 2. Lautsprecherbuchsen Punkt D abhören.
Punkt 5 mit großer Meßsenderenergie auf Minimum abgleichen.
Heizung der 914 nach erfolgtem Abgleich an Punkt C wieder anlöten.

Rückkopplung:
Rückkopplungsspule an den beiden Schrauben A-A soweit nach oben schieben, daß beim Öffnen des Kurzschlusses B-B 1/3 der Meßsenderspannung den gleichen Wert am Ausgangsinstrument ergibt. Hierbei ist Abgleich 1 und 2 zu wiederholen.

Oszillator:
Da die Skala keine Eichmarken trägt, sind nachfolgend zu den Abgleichfrequenzen Maße angegeben, die der Entfernung des Zeigerpunktes (Oberkante) von Oberkante Skala entsprechen.

Mittelwelle:
Zeiger auf 1 314 kHz (9,5 mm) stellen, Punkt 6 abgleichen.
Zeiger auf 600 kHz (73,5 mm) stellen, Punkt 7 abgleichen.

Langwelle:
Zeiger auf 161,8 kHz (81,3 mm) stellen, Punkt 8 abgleichen.

Vorkreis:
Mittelwelle:
Zeiger auf 1 314 kHz (9,5 mm) stellen, Punkt 9 abgleichen. Zeiger auf 600 kHz (73,5 mm) stellen, Punkt 10 abgleichen.

Langwelle:
Zeiger auf 250 kHz (44 mm) stellen, Punkt 11 abgleichen. Zeiger auf 161,8 kHz (81,3 mm) stellen, Punkt 12 abgleichen.

Anm.: Spannungen mit Voltmeter 500 Ohm/Volt gemessen.

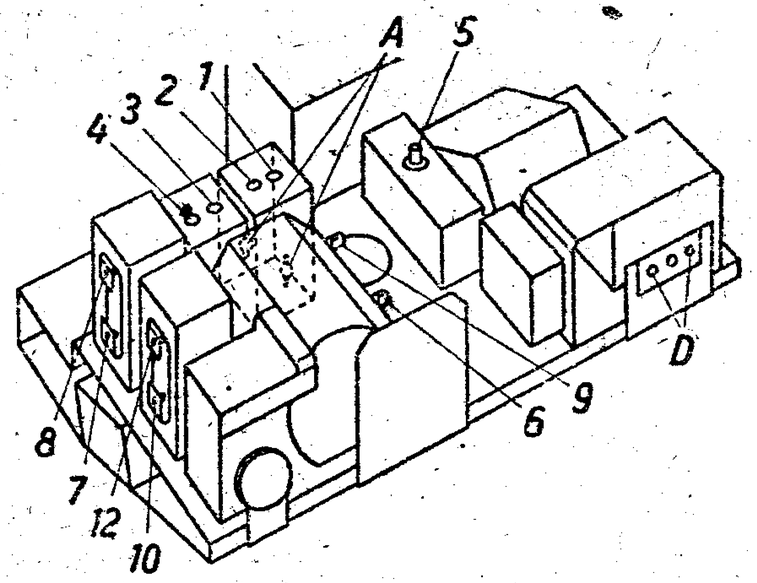

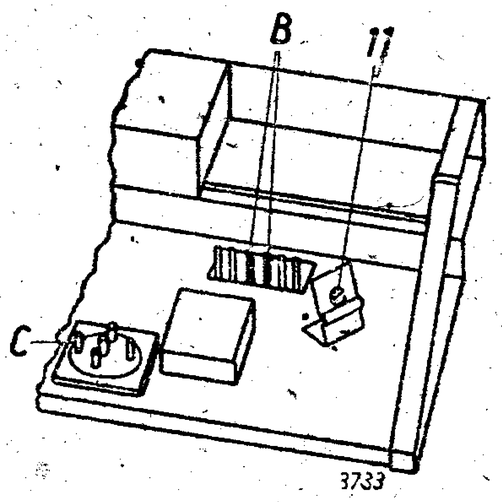

Nachdruck — auch auszugsweise — ist verboten und schadenersatzpflichtig

Telefunken T 541 Autosuper

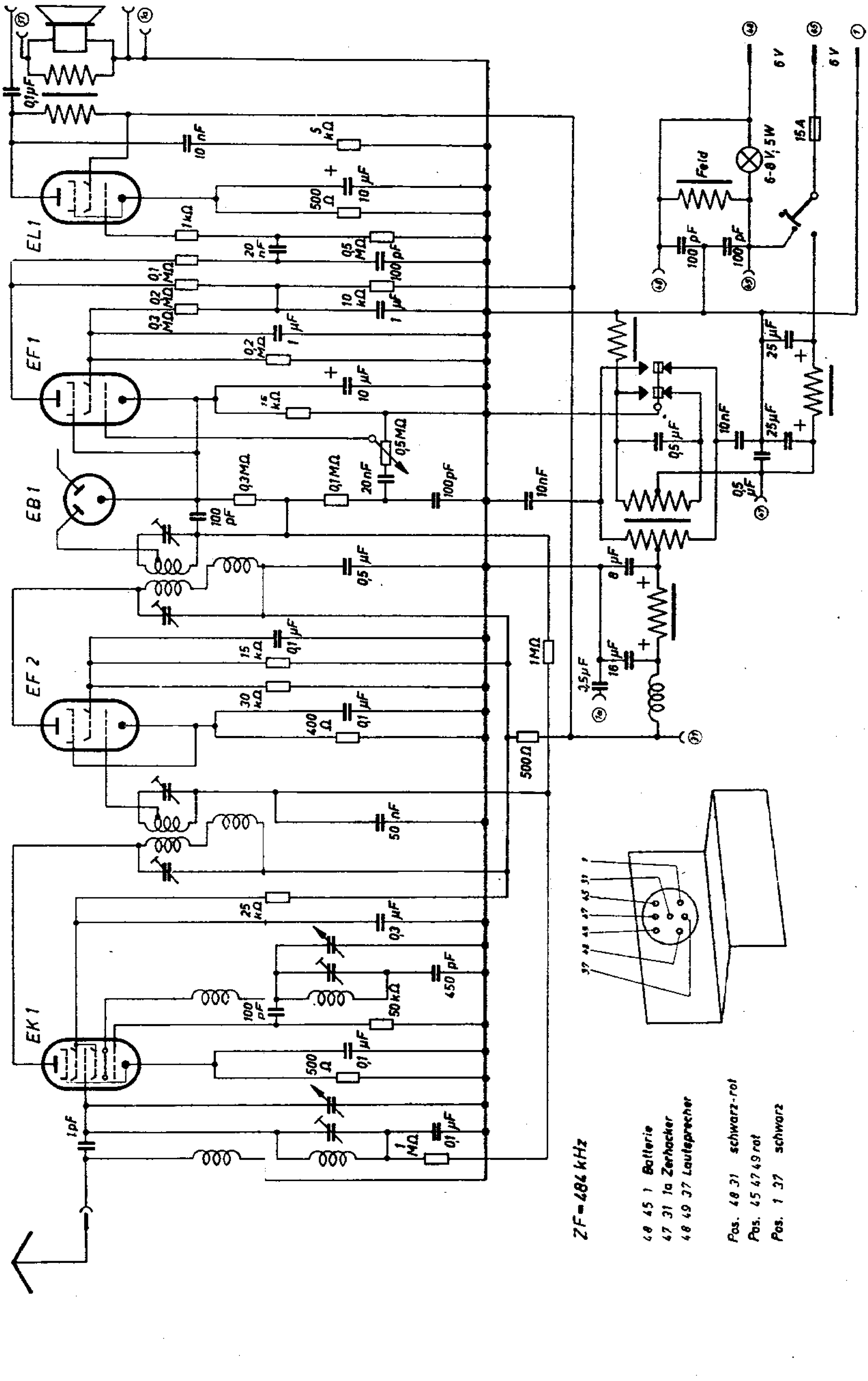

ZF = 484 kHz

40 45 1 Batterie
47 31 1a Zerhacker
40 49 37 Lautsprecher

Pos. 40 31 schwarz-rot
Pos. 45 47 49 rot
Pos. 1 37 schwarz

Telefunken T 542 GLK

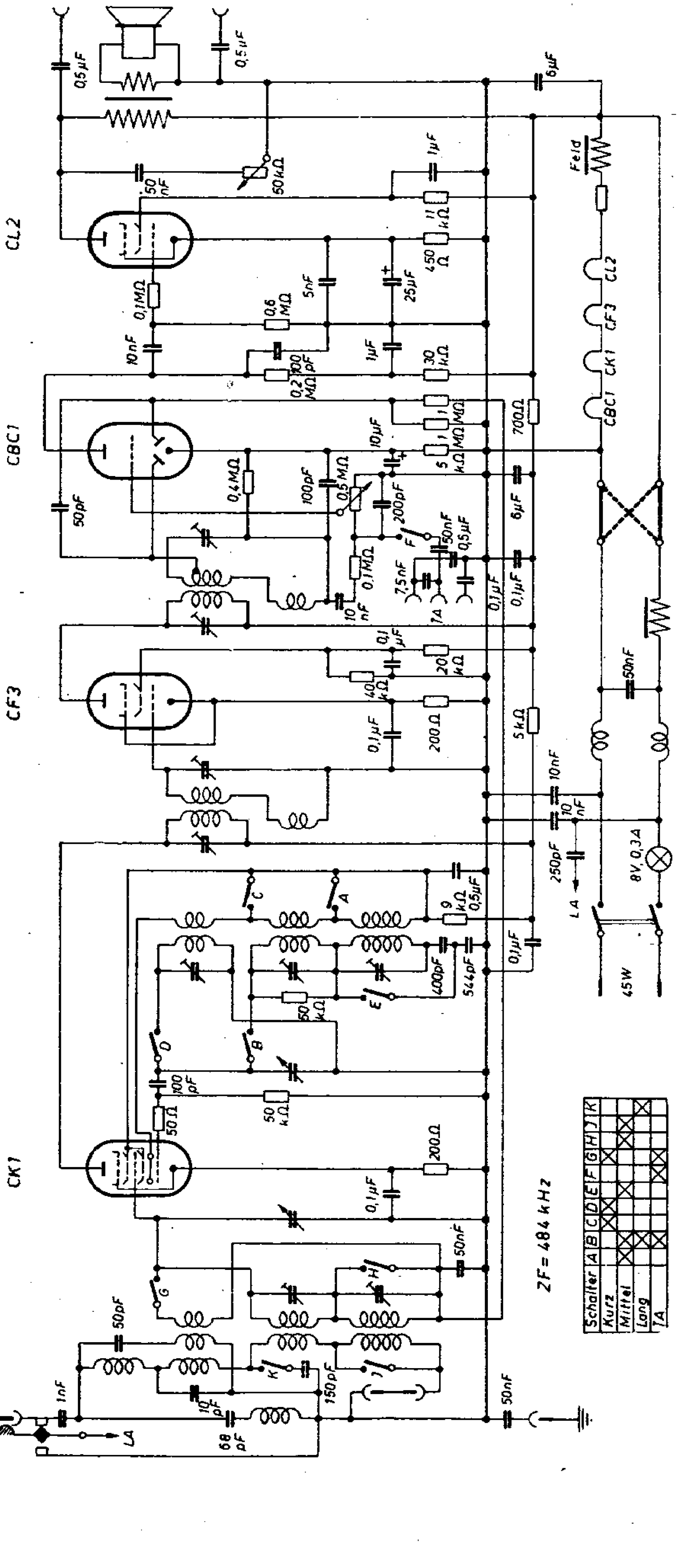

Telefunken T 542 WLK

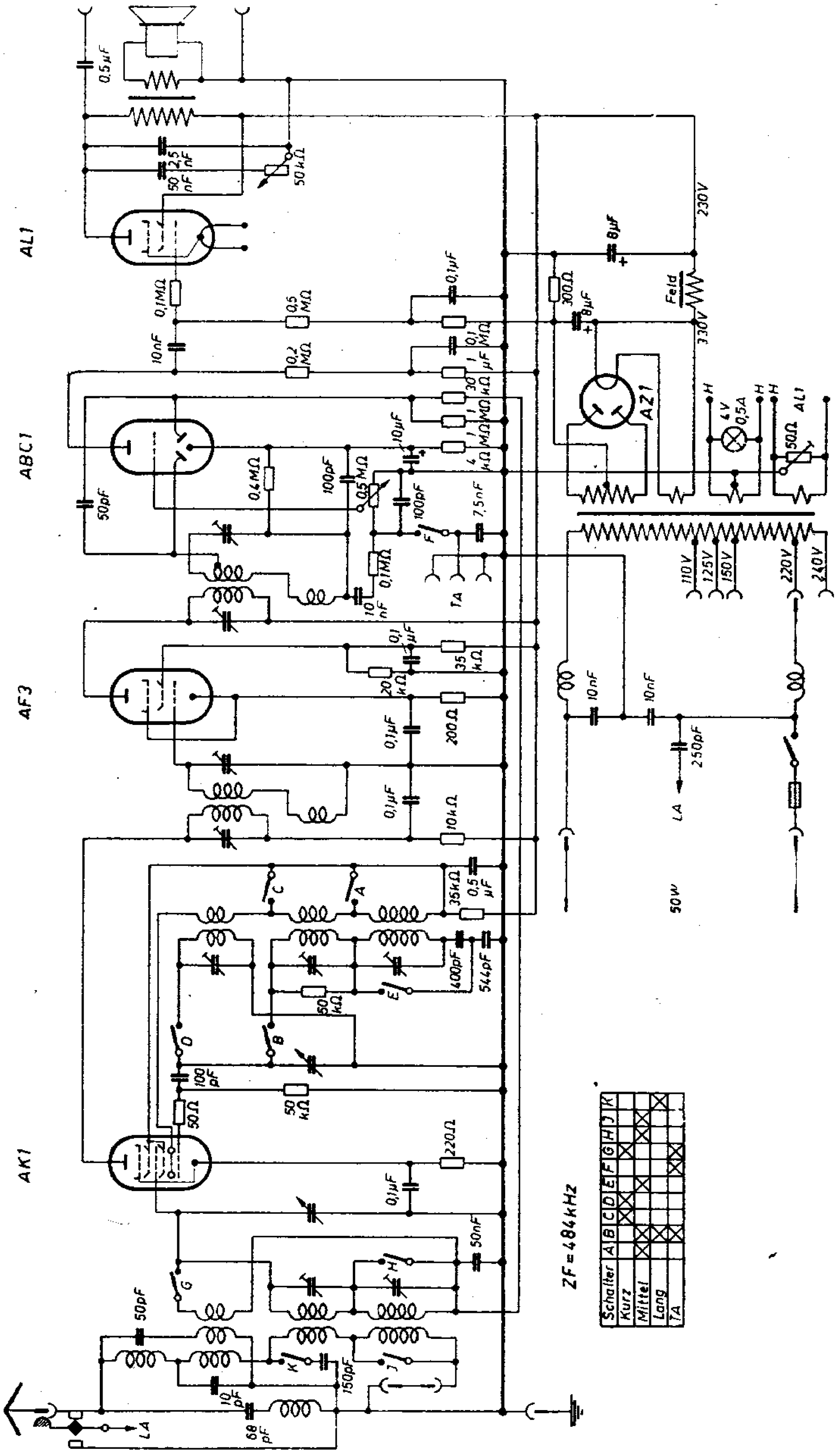

Schalter	A	B	C	D	E	F	G	H	J	K
Kurz			X	X			X			
Mittel	X	X			X			X	X	
Lang		X								X
TA		X				X	X			

TELEFUNKEN

SCHALTPLAN SAMMLUNG
OTTO MÜLLER & Co., K.G. RHEINE i. WESTFALEN

T 543 WL

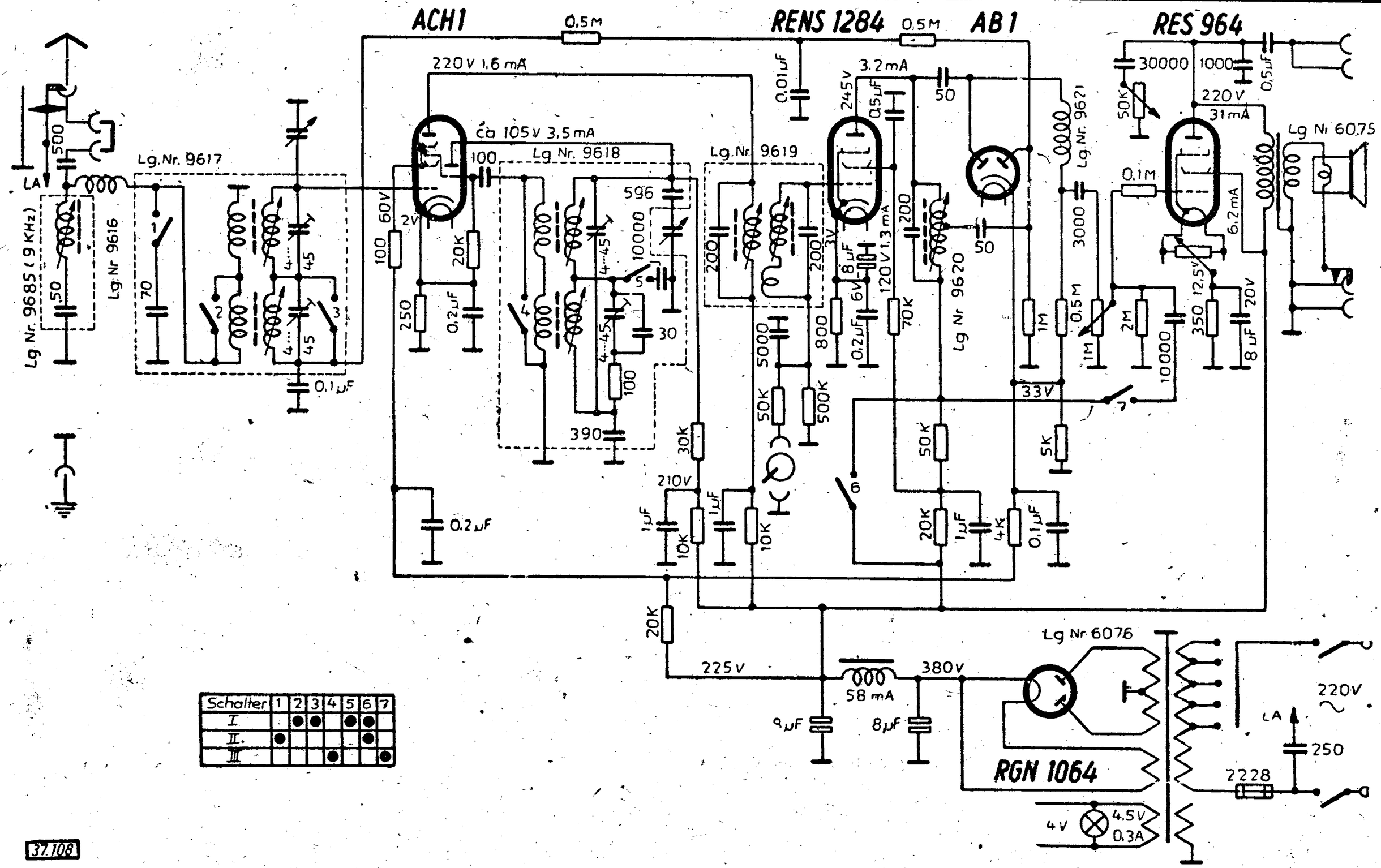

Schalter	1	2	3	4	5	6	7
I		●	●		●	●	
II.	●					●	
III				●			●

37.108

Abgleichvorschrift

Zwischenfrequenz:
Meßsender aperiodisch an Mischrohr anschließen.
Wellenbereich auf Mittel schalten, Zeiger in Mitte Skala.
Punkt 1, 2 und 3 abgleichen.

Oszillator:

Mittelwelle:
Zeiger auf 1 314 kHz stellen, Punkt 4 abgleichen.
Zeiger auf 600 kHz stellen, Punkt 5 abgleichen.

Langwelle:
Zeiger auf 378 kHz stellen, Punkt 6 abgleichen.
Zeiger auf 162 kHz stellen, Punkt 7 abgleichen.

Vorkreis:

Meßsender an Antennenbuchse anschließen.
Saugkreis am Punkt A auftrennen.

Mittelwelle:
Zeiger auf 1 314 kHz stellen, Punkt 8 abgleichen.
Zeiger auf 600 kHz stellen, Punkt 9 abgleichen.

Langwelle:
Zeiger auf 378 kHz stellen, Punkt 10 abgleichen.
Zeiger auf 162 kHz stellen, Punkt 11 abgleichen.

Saugkreis:

Saugkreis an Punkt A wieder anlöten.
Meßsender auf ZF einstellen und Punkt 12 auf Minimum abgleichen.

Anm.: Spannungen mit Voltmeter 500 Ohm/Volt gemessen.

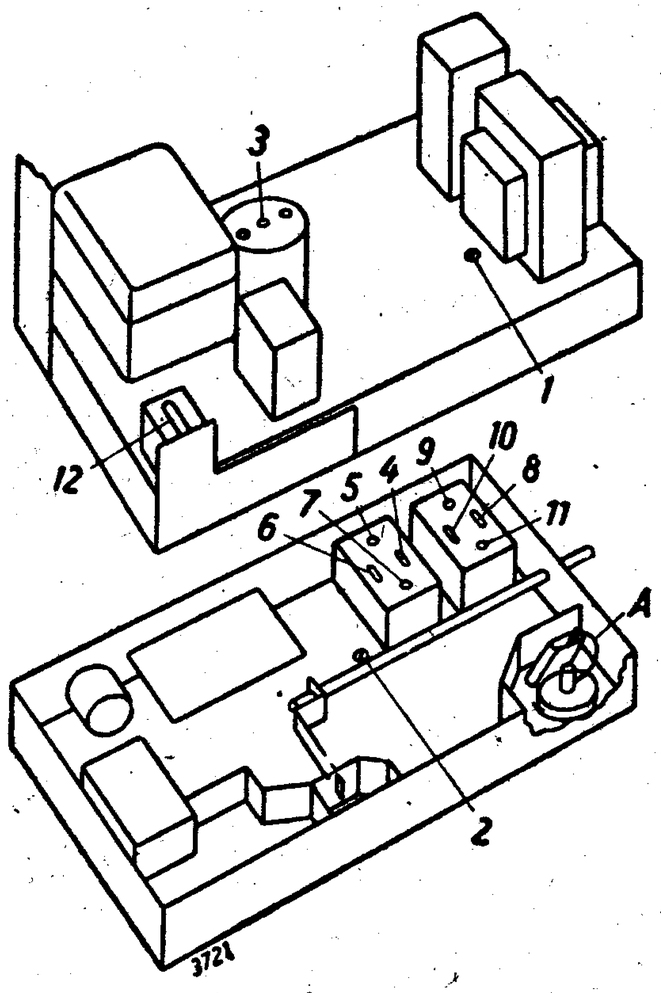

Chassis von unten gesehen

Nachdruck — auch auszugsweise —
ist verboten und schadenersatzpflichtig

Telefunken T 546 WLK

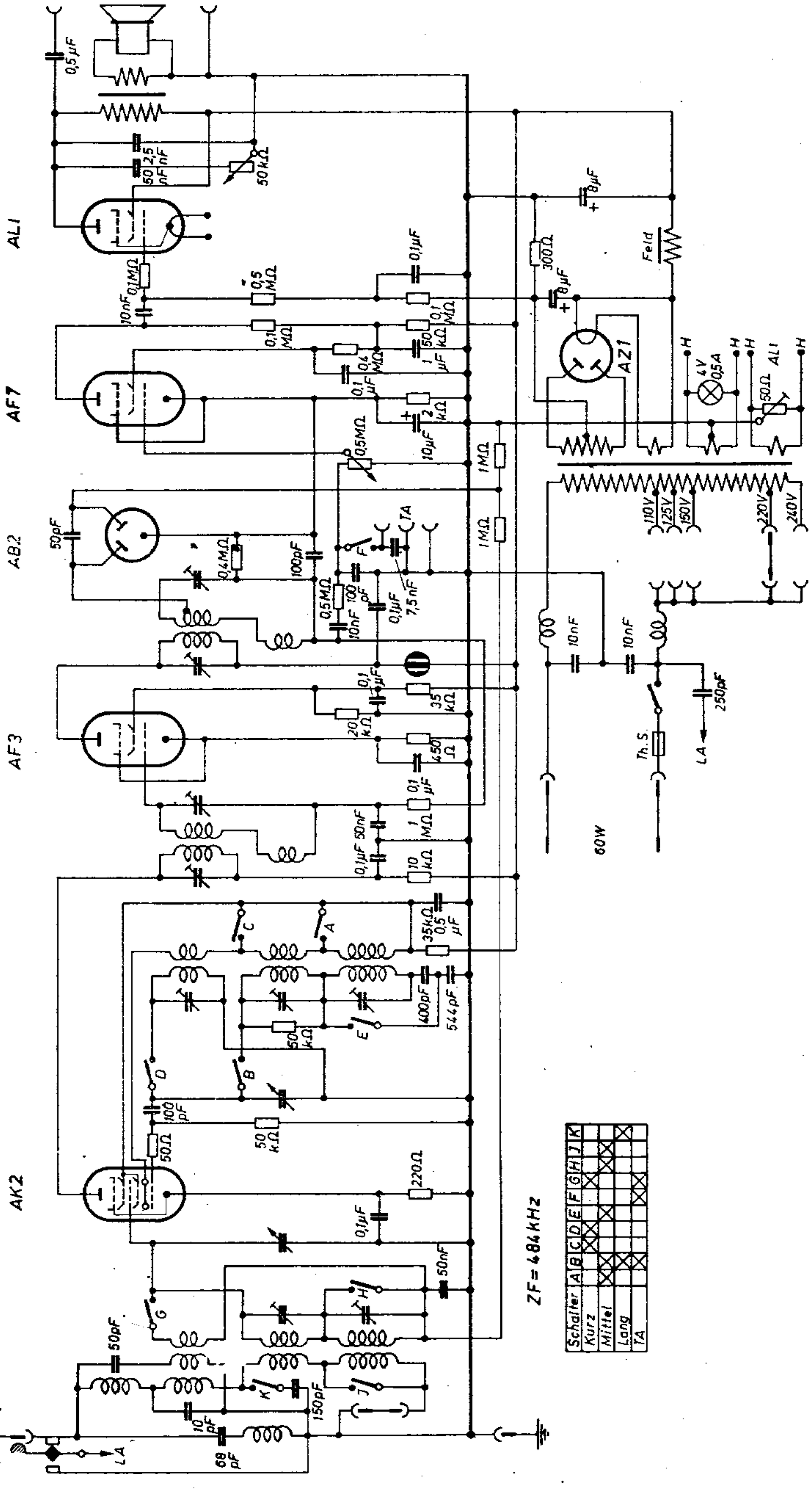

Schalter	A	B	C	D	E	F	G	H	J	K
Kurz			X	X						
Mittel		X			X			X	X	
Lang		X								X
TA		X								

SCHALTPLAN SAMMLUNG
OTTO MÜLLER & Co. K.G. RHEINE i. WESTFALEN

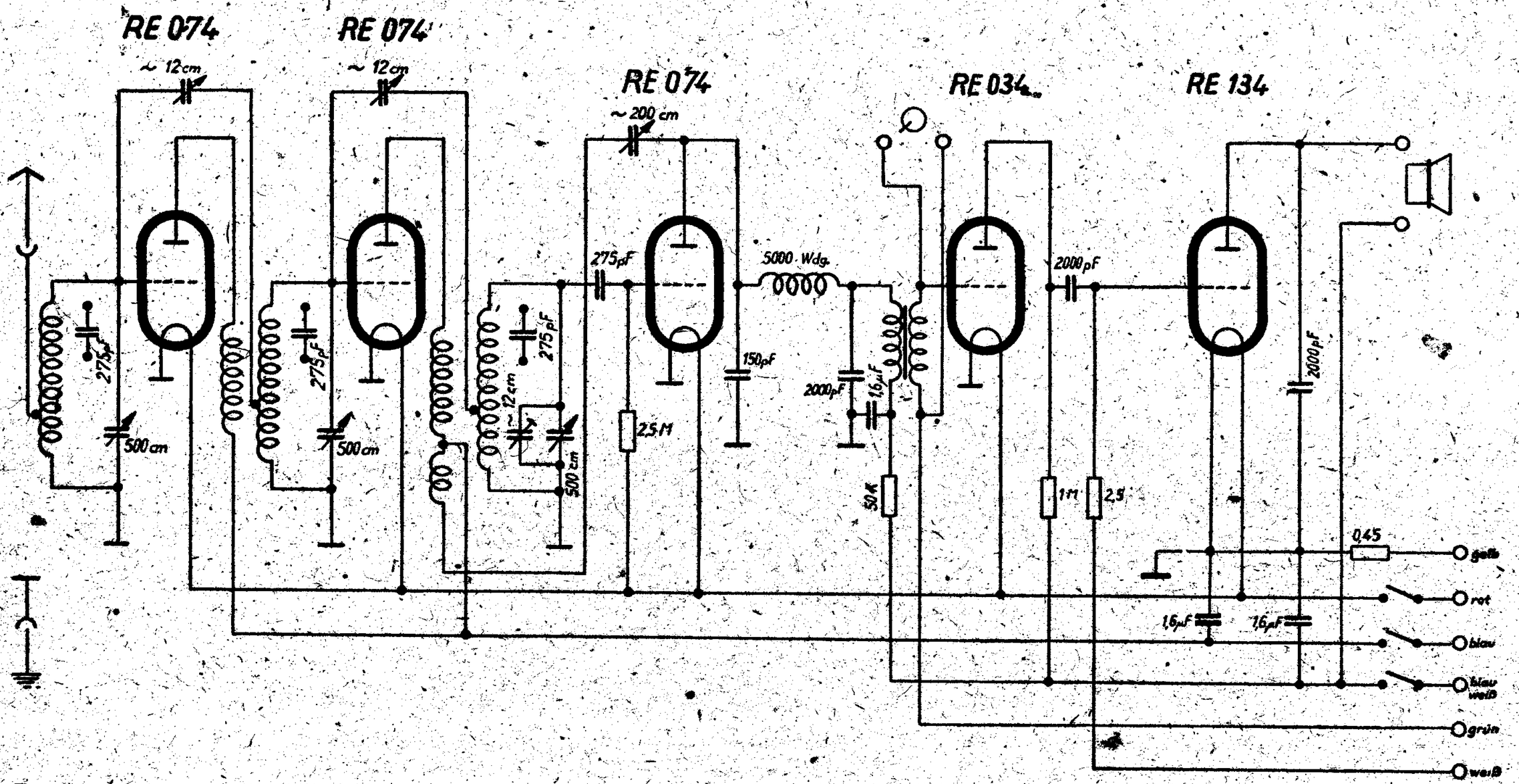

TELEFUNKEN

SCHALTPLAN SAMMLUNG

OTTO MÜLLER & Co, K.G. RHEINE i. WESTFALEN

T 564 GWLK

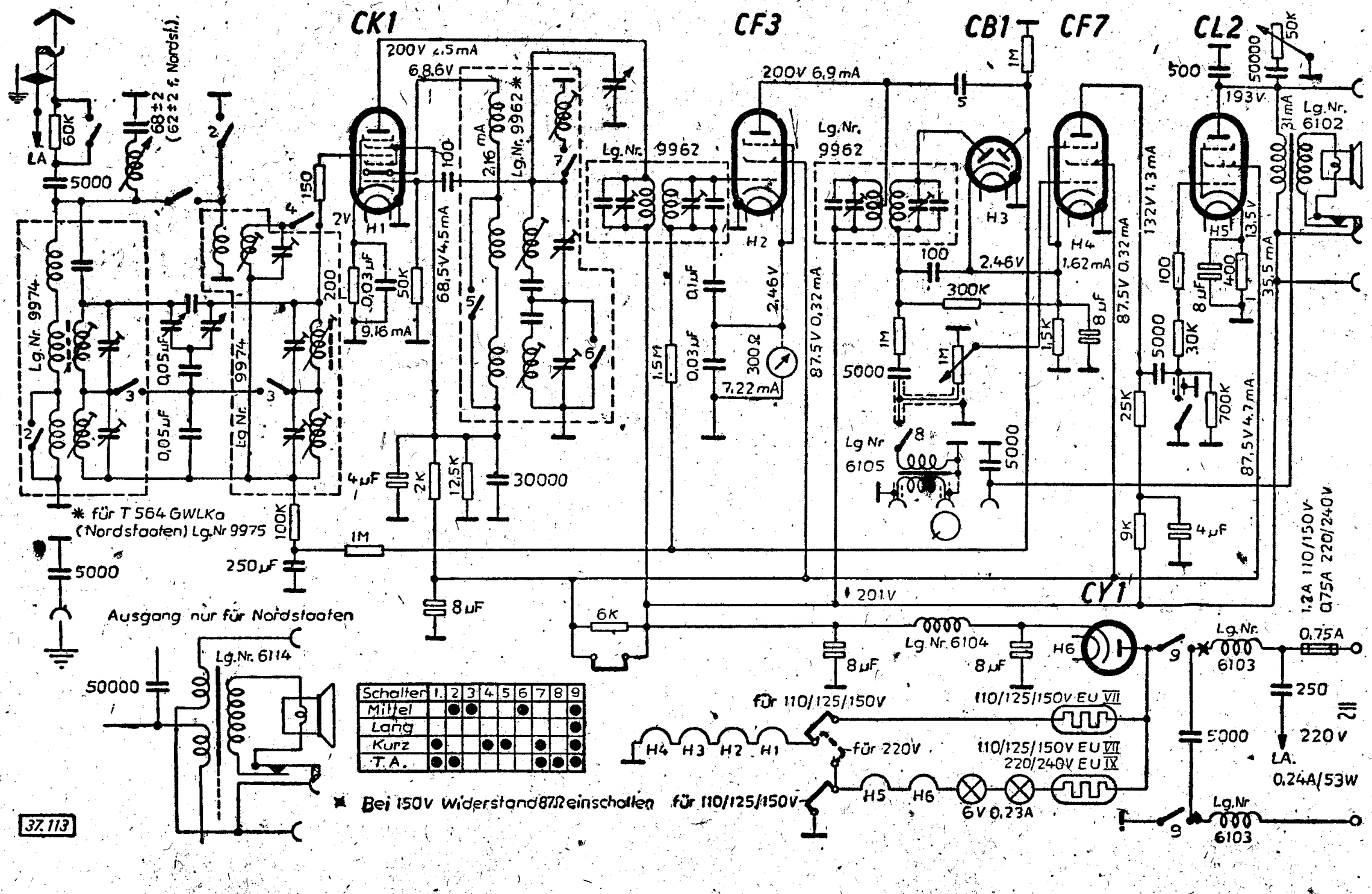

37.113

Abgleichvorschrift

ZF = 129 kHz

Zwischenfrequenz:
Gerät auf Mittelwelle schalten, Zeiger auf 500 kHz stellen.
Meß-Sender aperiodisch auf Mischrohr schalten.
Bandfilter sind überkoppelt.
Punkt A verstimmen, Punkt 1 abgleichen.
Punkt B verstimmen, Punkt 2 abgleichen.
Punkt B bleibt verstimmt.
Punkt C verstimmen, Punkt 3 abgleichen.
Punkt D verstimmen, Punkt 4 abgleichen.

Oszillator:
Verstimmung durch Punkt D entfernen. Punkt B bleibt weiterhin verstimmt.

Mittelwelle:
Zeiger auf 1 276 kHz stellen, Punkt 5 abgleichen.
Zeiger auf 638 kHz stellen, Punkt 6 abgleichen.

Langwelle:
Zeiger auf 350 kHz stellen, Punkt 7 abgleichen.
Zeiger auf 175 kHz stellen, Punkt 8 abgleichen.

Kurzwelle:
Zeiger auf 42,86 m stellen, Punkt 9 abgleichen.

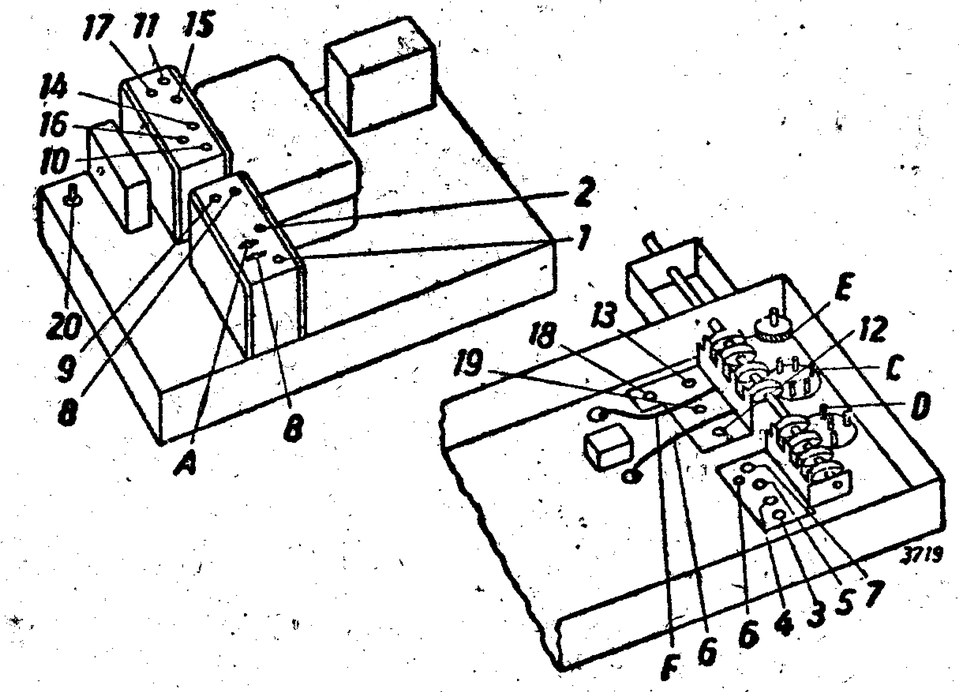

Vorkreis:
Meßsender an Antennenbuchse anschließen, Saugkreis am Punkt E vom Vorkreis trennen.

Mittelwelle:
Punkt F verstimmen, Zeiger auf 1 276 kHz stellen. Punkt 10 abgleichen. Punkt G verstimmen, Punkt 11 abgleichen.
Punkt F verstimmen, Zeiger auf 638 kHz stellen. Punkt 12 abgleichen. Punkt G verstimmen, Punkt 13 abgleichen.

Langwelle:
Punkt F verstimmen, Zeiger auf 350 kHz stellen. Punkt 14 abgleichen. Punkt G verstimmen, Punkt 15 abgleichen.
Punkt F verstimmen, Zeiger auf 175 kHz stellen. Punkt 16 abgleichen. Punkt G verstimmen, Punkt 17 abgleichen.

Kurzwelle:
Zeiger auf 21,43 m stellen, Punkt 18 abgleichen. Zeiger auf 42,86 m stellen, Punkt 19 abgleichen.

Saugkreis:
Saugkreis am Punkt E wieder mit Vorkreis verbinden, Punkt 20 bei 129 kHz auf Minimum abgleichen.

Anm.: Spannungen mit Voltmeter 500 Ohm/Volt gemessen.

Nachdruck — auch auszugsweise —
ist verboten und schadenersatzpflichtig

TELEFUNKEN

SCHALTPLAN SAMMLUNG
OTTO MÜLLER & Co., K.G. RHEINE i. WESTFALEN

T 564 WLK

ACH1 RENS 1294 AB1 RENS 1284 RES 964

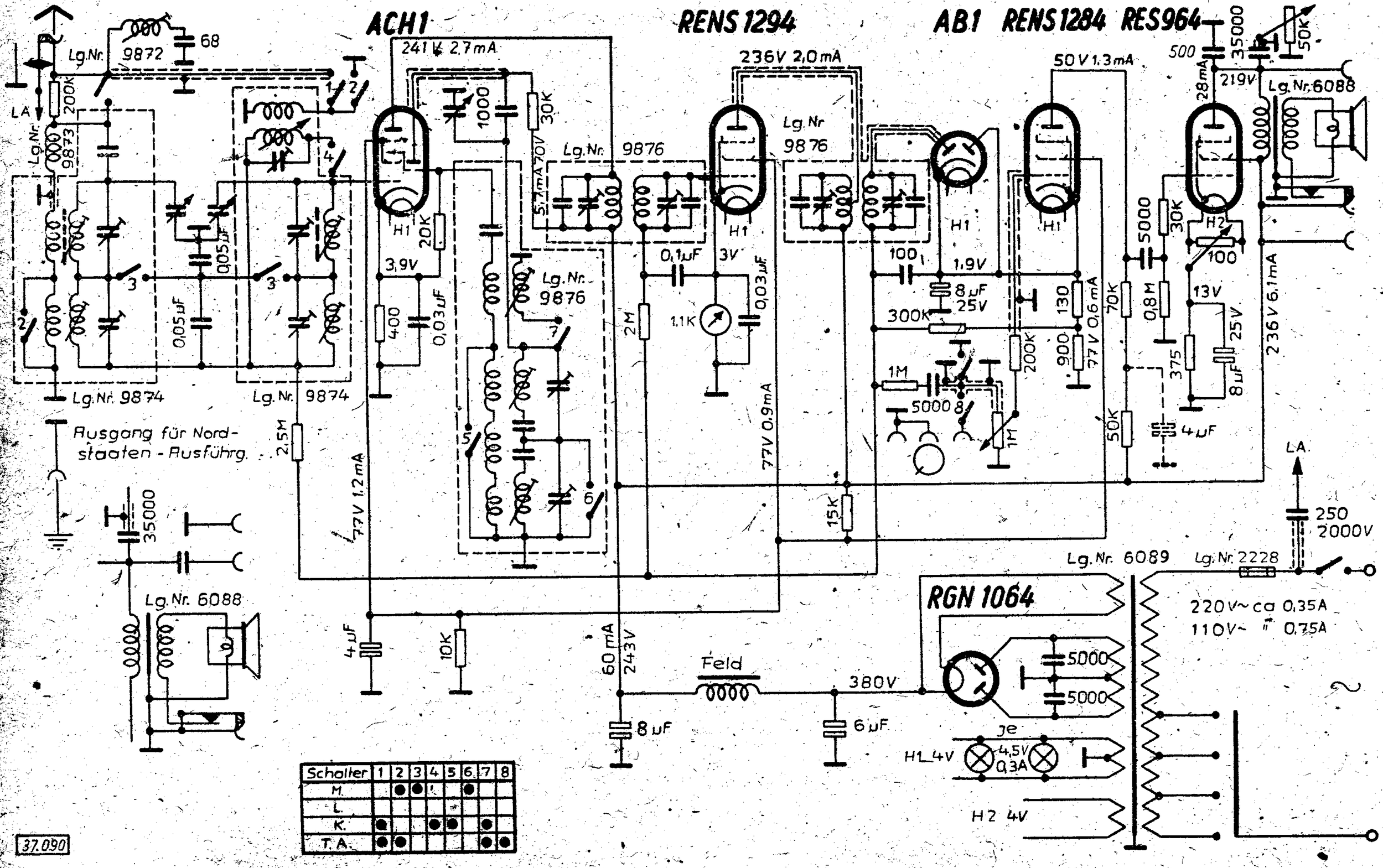

Schalter	1	2	3	4	5	6	7	8
M.		●	●			●		
L.								
K.	●			●	●		●	
T.A.	●	●					●	●

37.090

Abgleichvorschrift

ZF = 129 kHz

Zwischenfrequenz:
Gerät auf Mittelwelle schalten, Zeiger auf 500 kHz stellen.
Meß-Sender aperiodisch auf Mischrohr schalten.
Bandfilter sind überkoppelt.
Punkt A verstimmen, Punkt 1 abgleichen.
Punkt B verstimmen, Punkt 2 abgleichen.
Punkt B bleibt verstimmt.
Punkt C verstimmen, Punkt 3 abgleichen.
Punkt D verstimmen, Punkt 4 abgleichen.

Oszillator:
Verstimmung durch Punkt D entfernen. Punkt B bleibt weiterhin verstimmt.

Mittelwelle:
Zeiger auf 1 276 kHz stellen, Punkt 5 abgleichen.
Zeiger auf 638 kHz stellen, Punkt 6 abgleichen.

Langwelle:
Zeiger auf 350 kHz stellen, Punkt 7 abgleichen.
Zeiger auf 175 kHz stellen, Punkt 8 abgleichen.

Kurzwelle:
Zeiger auf 42,86 m stellen, Punkt 9 abgleichen.

Vorkreis:
Meßsender an Antennenbuchse anschließen, Saugkreis am Punkt E vom Vorkreis trennen.

Mittelwelle:
Punkt F verstimmen, Zeiger auf 1 276 kHz stellen. Punkt 10 abgleichen. Punkt G verstimmen, Punkt 11 abgleichen.
Punkt F verstimmen, Zeiger auf 638 kHz stellen. Punkt 12 abgleichen. Punkt G verstimmen, Punkt 13 abgleichen.

Langwelle:
Punkt F verstimmen, Zeiger auf 350 kHz stellen. Punkt 14 abgleichen. Punkt G verstimmen, Punkt 15 abgleichen.
Punkt F verstimmen, Zeiger auf 175 kHz stellen. Punkt 16 abgleichen. Punkt G verstimmen, Punkt 17 abgleichen.

Kurzwelle:
Zeiger auf 21,43 m stellen, Punkt 18 abgleichen. Zeiger auf 42,86 m stellen, Punkt 19 abgleichen.

Saugkreis:
Saugkreis am Punkt E wieder mit Vorkreis verbinden, Punkt 20 bei 129 kHz auf Minimum abgleichen.

Anm.: Spannungen mit Voltmeter 500 Ohm/Volt gemessen.

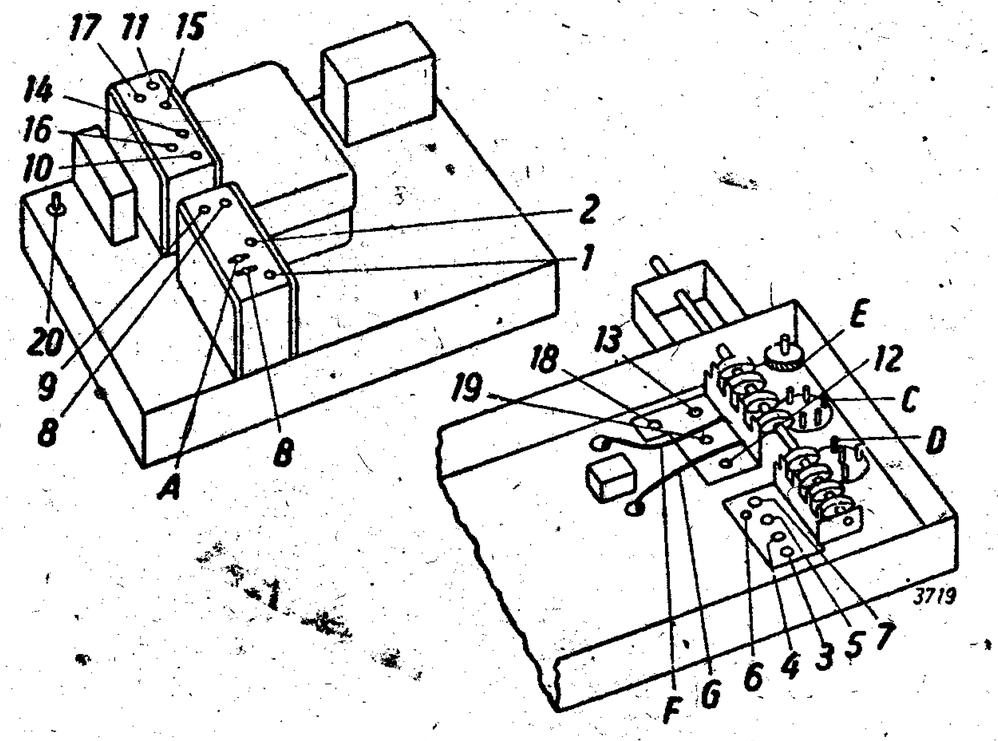

Nachdruck — auch auszugsweise —
ist verboten und schadenersatzpflichtig

Telefunken T 567 GWK

Netzspannung	I	II
110/140 ≂	EU XX	Widerst.
200/240 ≂	EU VI	"
110/140 ~	EU XX	AZ1
200/240 ~	EU VI	AZ1

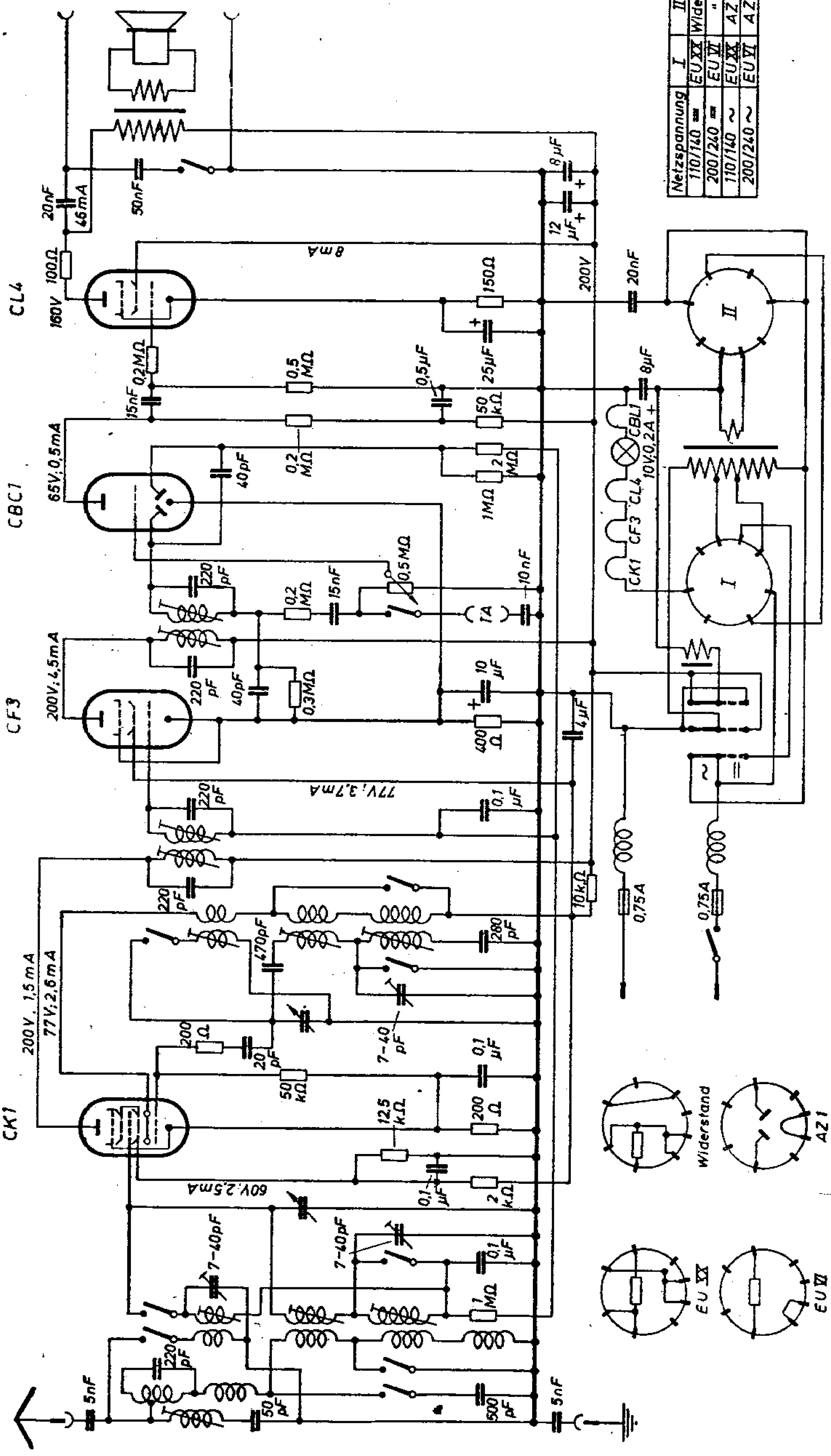

Telefunken T 567 W

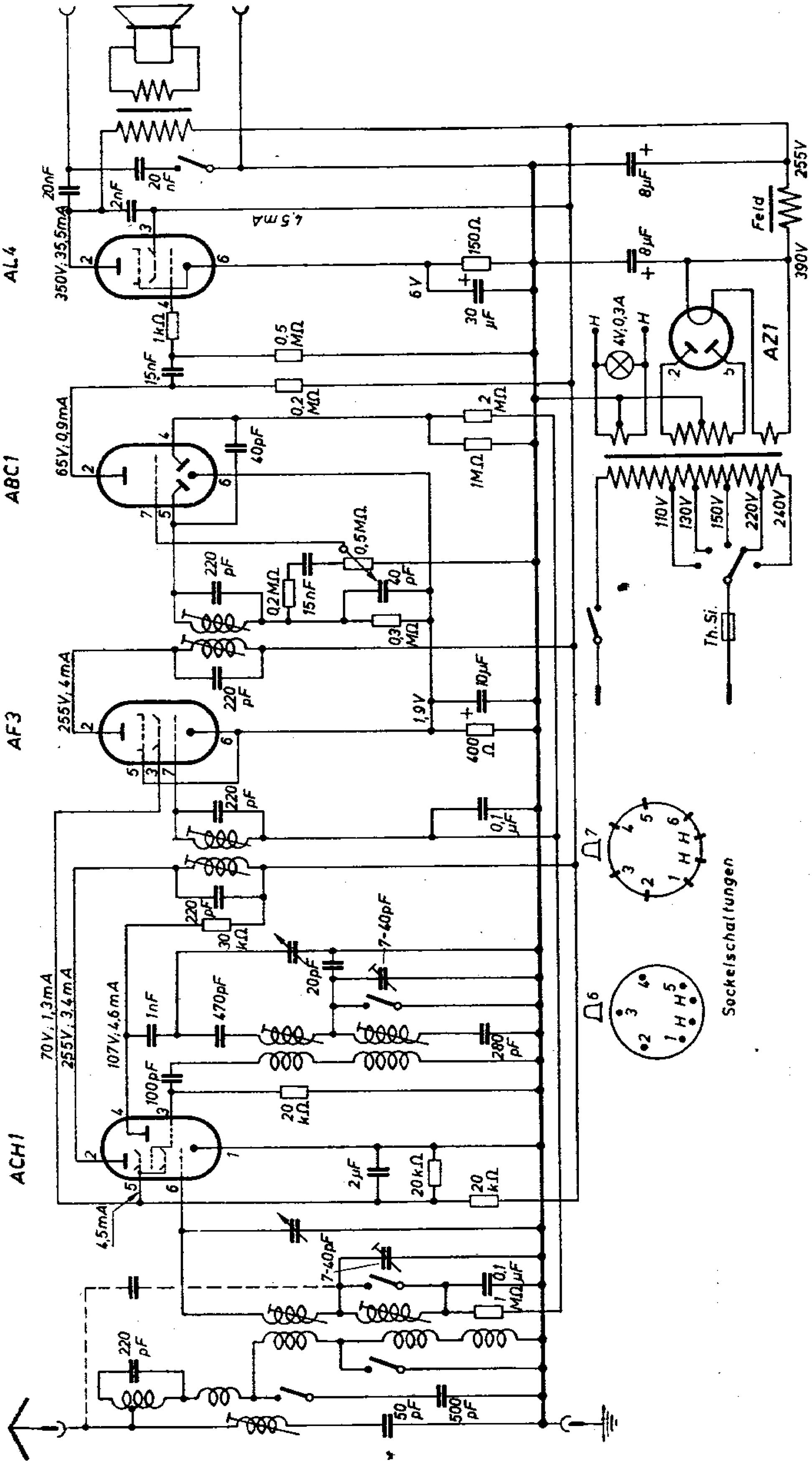

SCHALTPLAN SAMMLUNG
OTTO MÜLLER & Co., K.G. RHEINE i. WESTFALEN

T 586 WLK

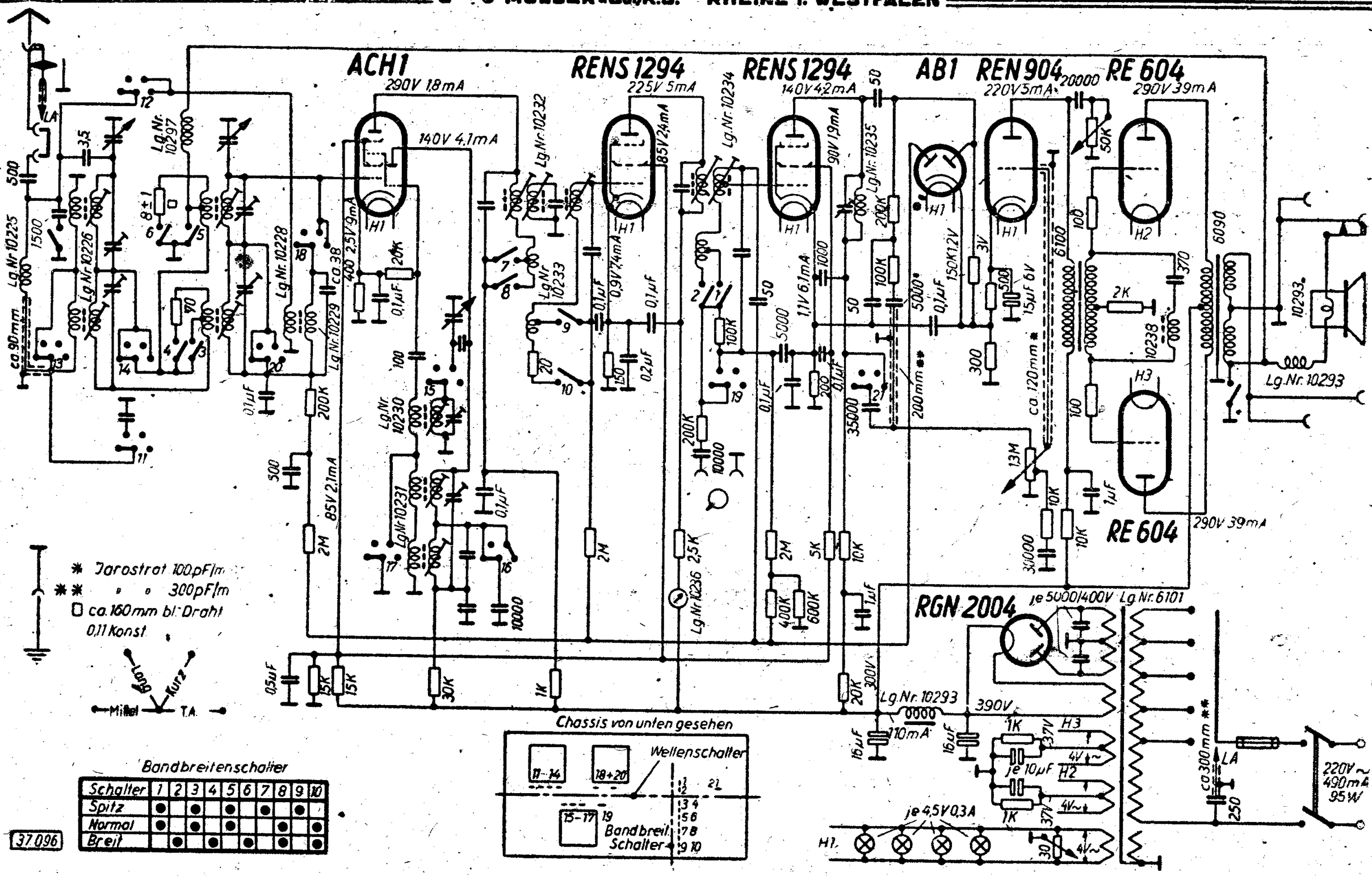

Abgleichvorschrift

ZF = 490 kHz

Ausschaltung der Fadingregelung:
An die Punkte A und B ist unter Vorschaltung von je 500 kOhm eine feste Vorspannung von —4,5 Volt anzulegen, Pluspol an Chassis.

Zwischenfrequenz:
Meßsender aperiodisch an Mischröhre anschließen.
Punkt 1, 2, 3 und 4 abgleichen.
Zweikreisiges Bandfilter ist überkoppelt. Punkt C mit 200 pF gegen Masse verstimmen, Punkt 5 abgleichen.
Verstimmung von Punkt C an Punkt D, Punkt 6 abgleichen.

Oszillator:
Mittelwelle:
Zeiger auf 1 400 kHz stellen, Punkt 7 abgleichen.
Zeiger auf 600 kHz stellen, Punkt 8 abgleichen.

Langwelle:
Zeiger auf 378 kHz stellen, Punkt 9 abgleichen.

Kurzwelle:
Zeiger auf 21,5 m stellen, Punkt 10 abgleichen.
Zeiger auf 47,8 m stellen, Punkt 11 abgleichen.

Vorkreis:
Meßsender an Antennenbuchse. Vorkreise sind überkoppelt.

Mittelwelle:
Zeiger auf 1 400 kHz stellen, Punkt 12 und 13 abgleichen.
Punkt E mit 200 pF gegen Masse verstimmen. Zeiger auf 600 kHz stellen, Punkt 14 abgleichen.
Verstimmung von E an Punkt F, Punkt 15 abgleichen.

Langwelle:
Zeiger auf 378 kHz stellen, Punkt E verstimmen, Punkt 16 abgleichen.
Verstimmung von Punkt E an Punkt F, Punkt 17 abgleichen.
Zeiger auf 161,8 kHz stellen. Punkt E verstimmen, Punkt 18 abgleichen.
Verstimmung von Punkt E an Punkt F, Punkt 19 abgleichen.

Kurzwelle:
Zeiger auf 47,8 m stellen, Punkt 20 abgleichen.

Anm.: Spannungen mit Voltmeter 500 Ohm/Volt gemessen.

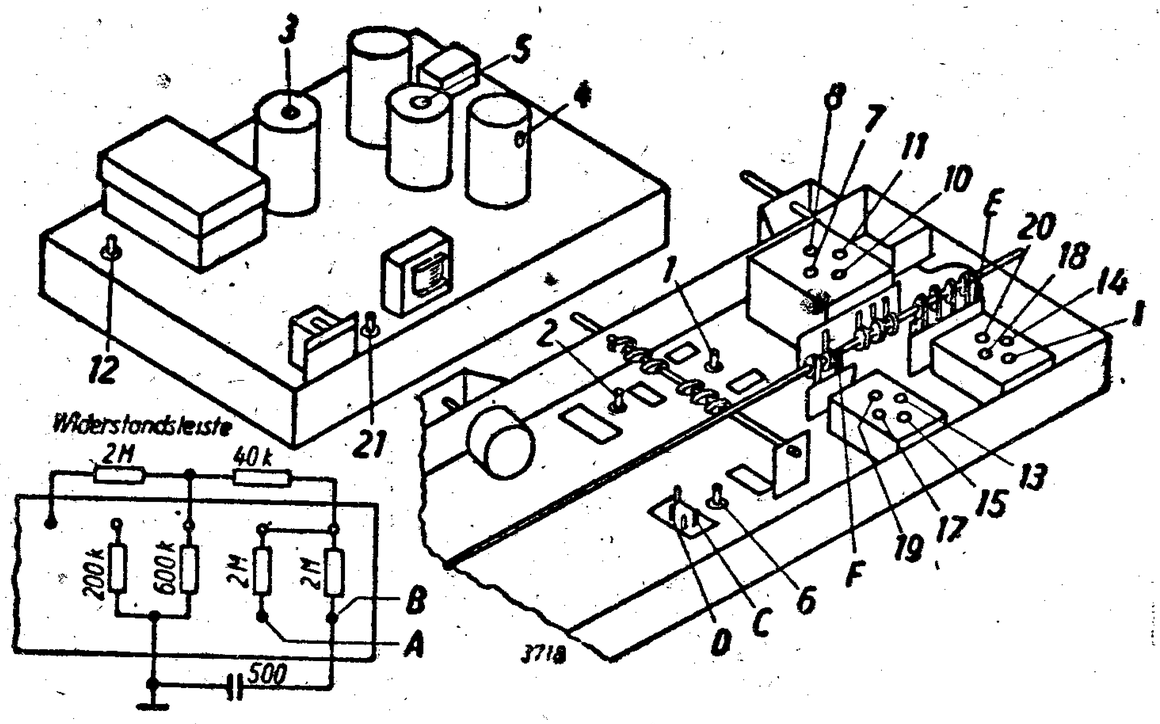

Nachdruck — auch Auszugsweise —

SCHALTBAN SAMMLUNG
OTTO MÜLLER & Co., K.G. RHEINE i. WESTFALEN

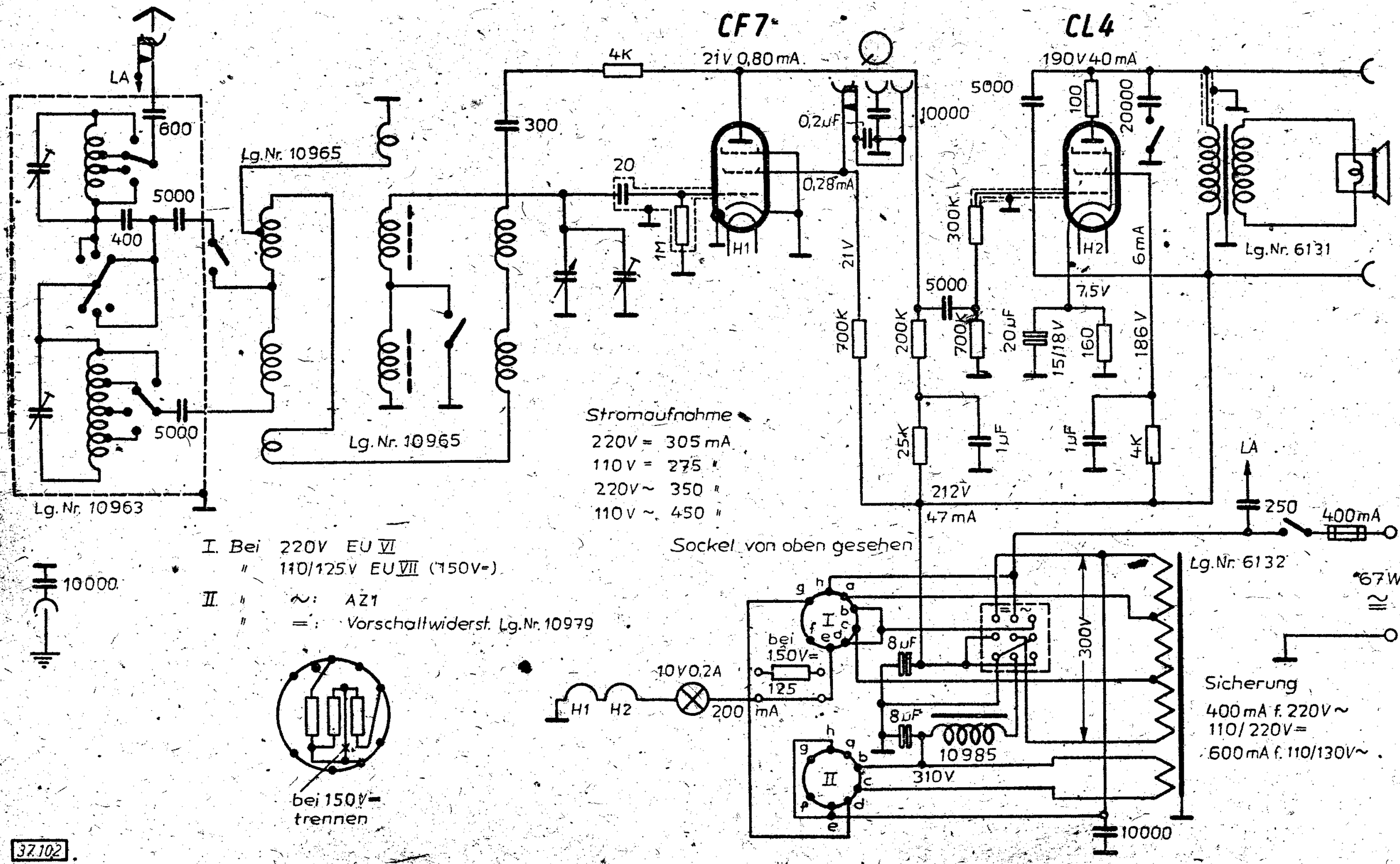

Abgleichvorschrift

Rückkopplung ganz zurückdrehen.

Antennenkopplung räumlich unter 45° stellen. Beide Sperrkreise auf Stellung „Aus". Verkürzungskondensatoren einschalten, Schalter in Stellung „I".

Mittelwelle.

Zeiger auf 1314 kHz, Punkt 1 abgleichen.

Meßsender auf 600 kHz, mit dem Zeiger Abgleichpunkt suchen, dann Zeiger lösen und auf Skalenmarke 600 kHz verschieben und festschrauben. Abgleich in dieser Art zwei- bis dreimal wiederholen.

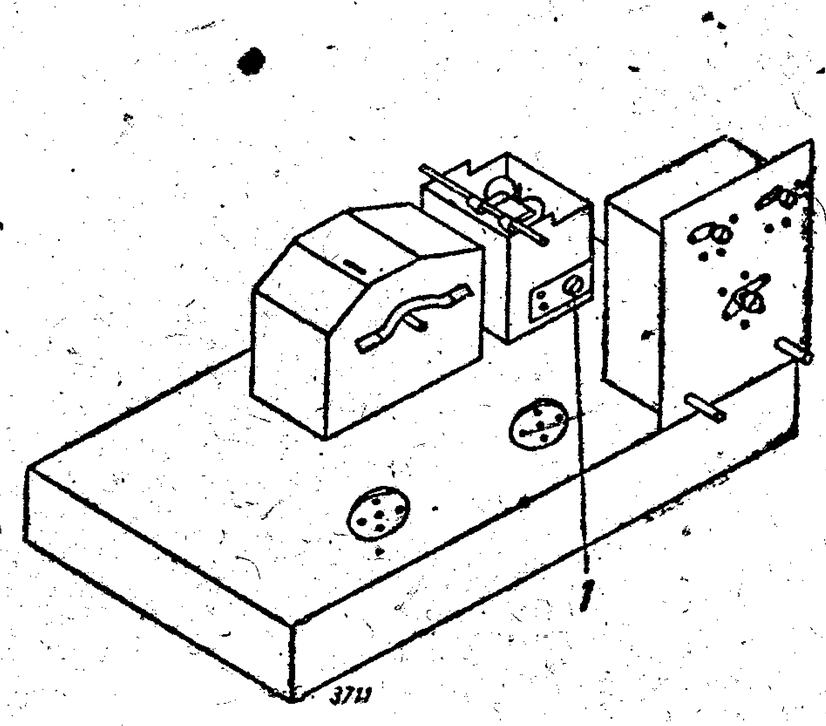

Langwelle.

Nur bei 161,8 kHz kontrollieren.
Keine Abgleichmöglichkeit.

Achtung! Abweichungen sind in folgenden Grenzen zu halten:

1314 kHz : plus-minus 2 %
600 kHz : „ „ 1 %
Langwelle : „ „ 2 %

Antennen-Automatik.

Die Seillänge der Antennenkopplung soll so beschaffen und justiert sein, daß die Ankopplung bei 600 kHz ihren größten Wert erreicht, zwischen 700 und 800 kHz muß das Abheben der Klappe beginnen.

Anm.: Spannungen mit Voltmeter 500 Ohm/Volt gemessen.

Nachdruck — auch auszugsweise — ist verboten und schadenersatzpflichtig

Telefunken T 612 Junior

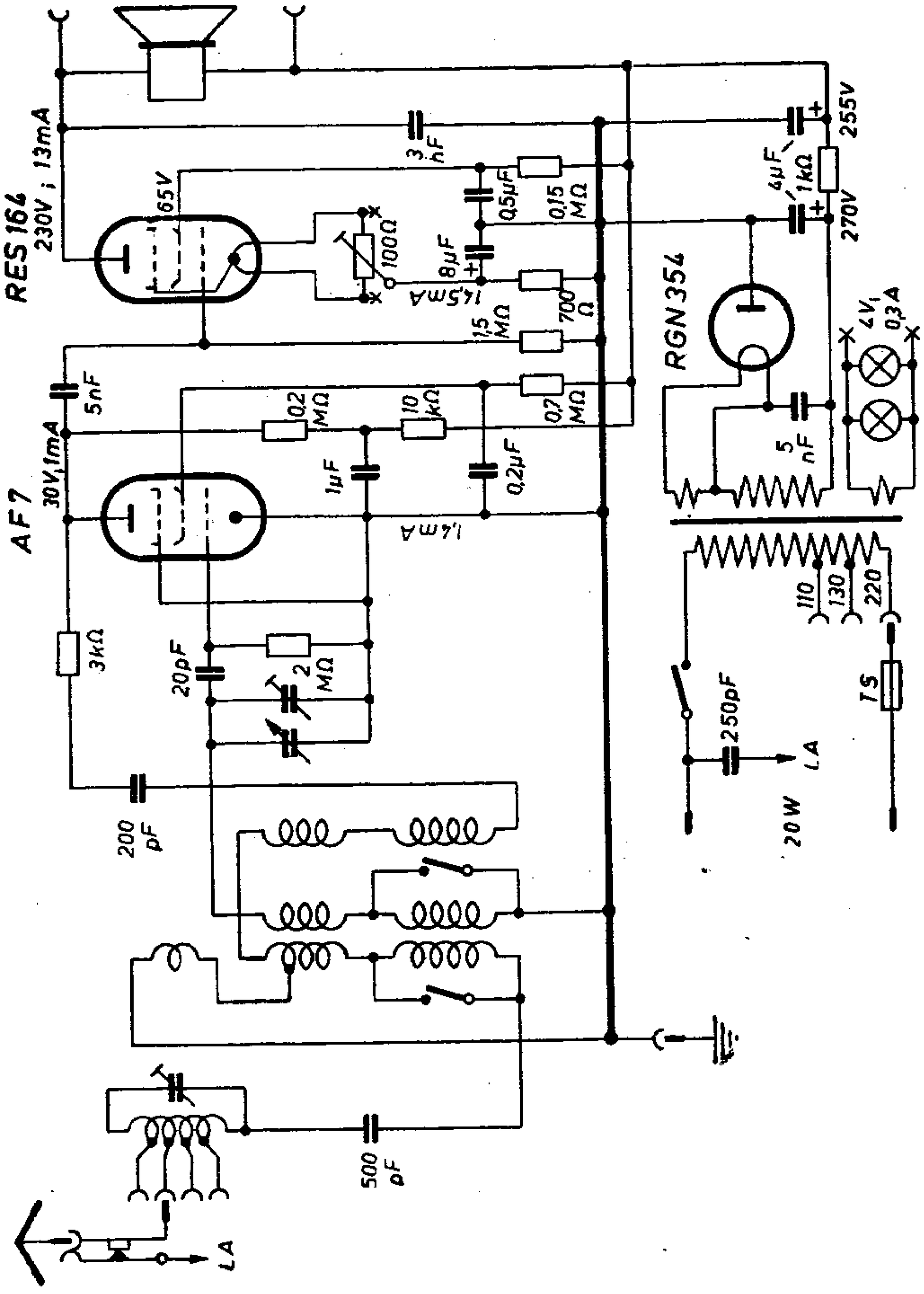

KARTEI-CD-KARTEI
SAMMLUNG
OTTO MÜLLER & Co., K.G. RHEINE i. WESTFALEN

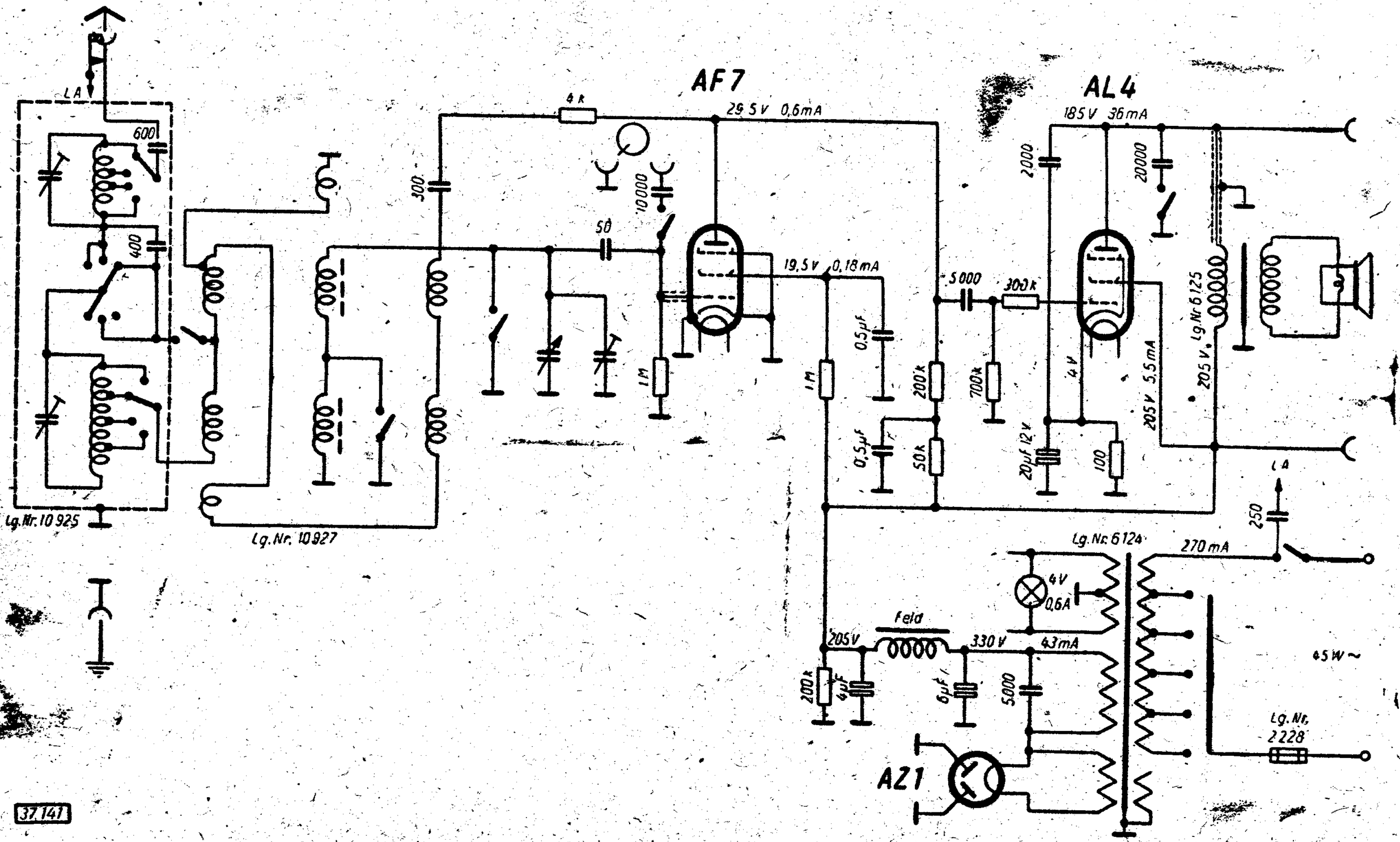

37.141

Abgleichvorschrift

Rückkopplung ganz zurückdrehen.

Antennenkopplung räumlich unter 45° stellen. Beide Sperrkreise auf Stellung „Aus". Verkürzungskondensatoren einschalten, Schalter in Stellung „I".

Mittelwelle.

Zeiger auf 1314 kHz, Punkt 1 abgleichen.

Meßsender auf 600 kHz, mit dem Zeiger Abgleichpunkt suchen, dann Zeiger lösen und auf Skalenmarke 600 kHz verschieben und festschrauben. Abgleich in dieser Art zwei- bis dreimal wiederholen.

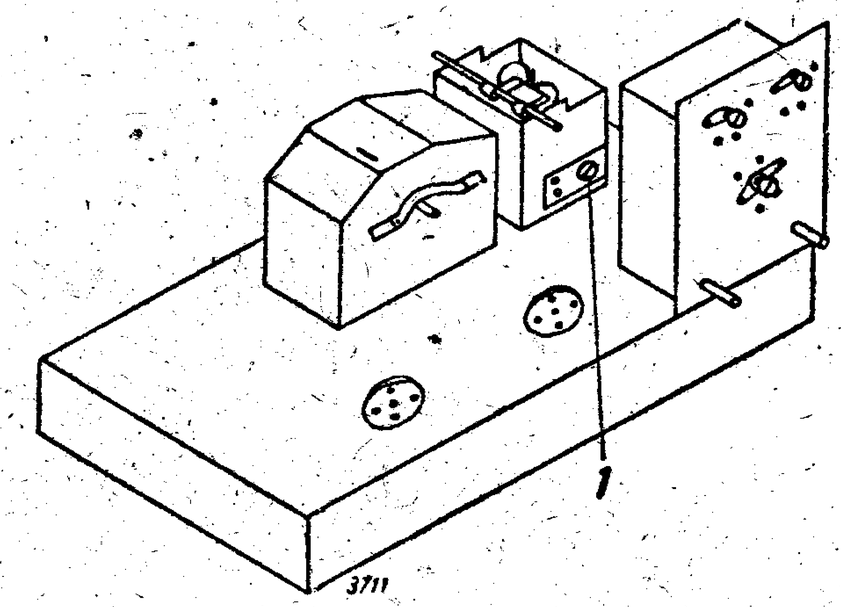

Langwelle.

Nur bei 161,8 kHz kontrollieren.
Keine Abgleichmöglichkeit.

Achtung! Abweichungen sind in folgenden Grenzen zu halten:

1314 kHz :	plus-minus 2 %
600 kHz :	„ „ 1 %
Langwelle :	„ „ 2 %

Antennen-Automatik.

Die Seillänge der Antennenkopplung soll so beschaffen und justiert sein, daß die Ankopplung bei 600 kHz ihren größten Wert erreicht, zwischen 700 und 800 kHz muß das Abheben der Klappe beginnen.

Anm.: Spannungen mit Voltmeter 500 Ohm/Volt gemessen.

Nachdruck — auch auszugsweise — ist verboten und schadenersatzpflichtig

SCHALTPLAN SAMMLUNG
OTTO MÜLLER & Co., K.G RHEINE i. WESTFALEN

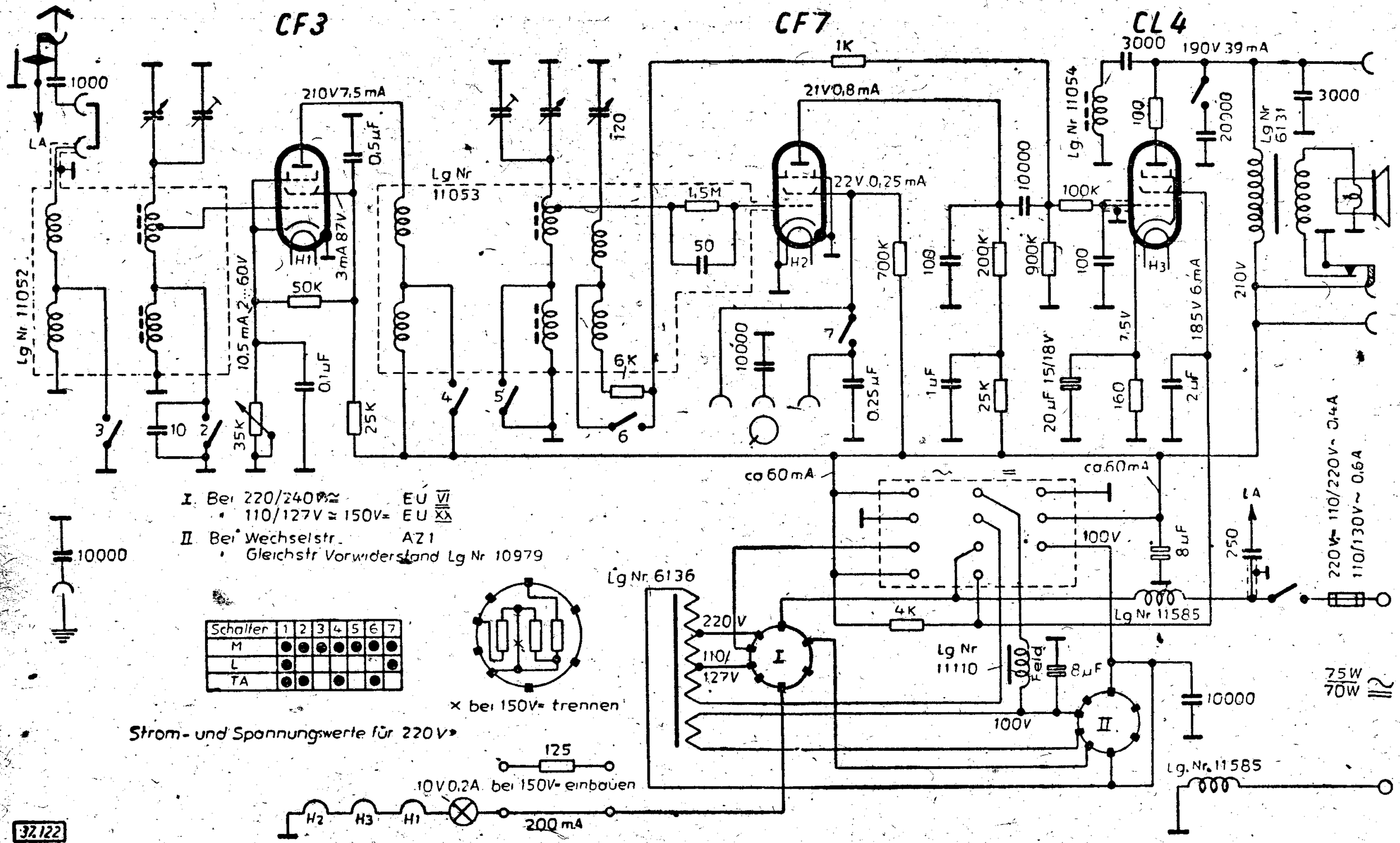

Schalter	1	2	3	4	5	6	7
M	●	●	●	●	●	●	●
L	●						●
TA	●	●		●		●	

32122

Abgleichvorschrift

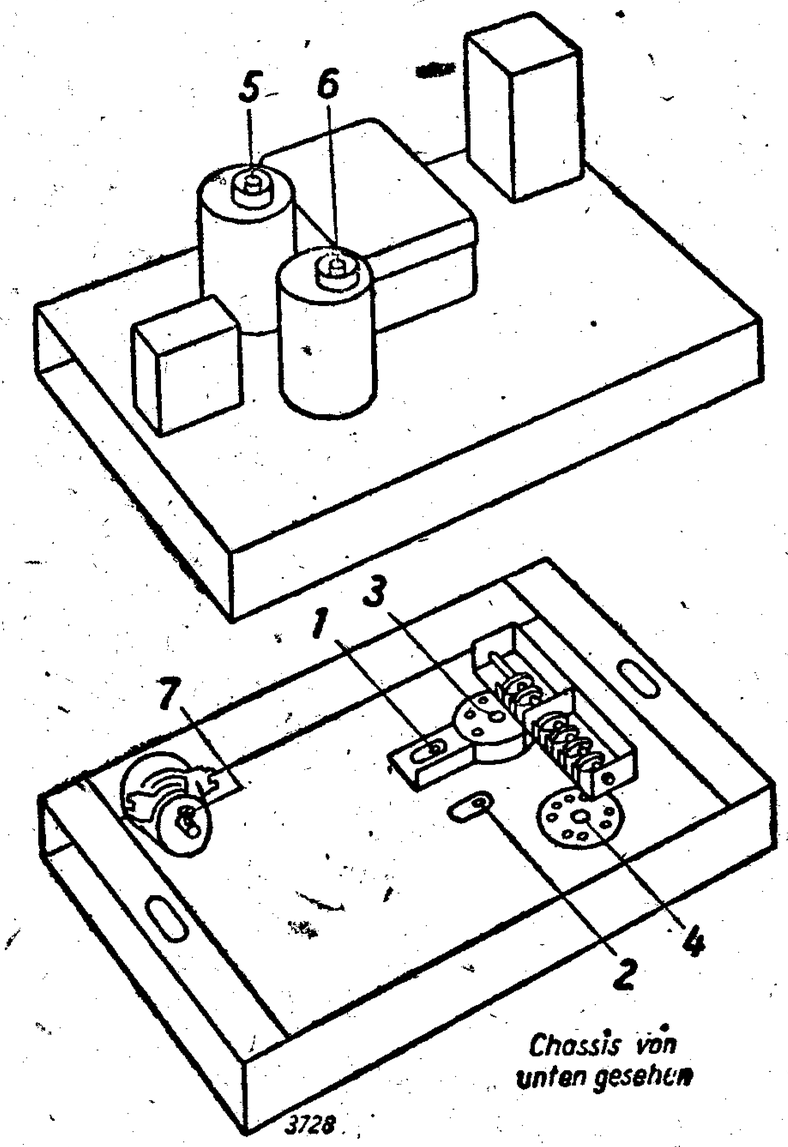

Chassis von unten gesehen

Evtl. vorhandenen Sperrkreis entfernen und durch Kurzschlußstecker ersetzen. Rückkopplung soweit anziehen, daß auch der 2. Kreis genügend abstimmscharf wird. Meßsender auf Antennenbuchse schalten.

Mittelwelle:

Zeiger auf 1 314 kHz stellen, Punkt 1 und 2 abgleichen.

Zeiger auf 600 kHz stellen, Punkt 3 und 4 abgleichen.

Langwelle:

Zeiger auf 200 kHz stellen, Punkt 5 und 6 abgleichen.

Rückkopplung:

Schraube für die Rückkopplungsrast bei Punkt 7 lösen, Gerät auf Mittelwelle schalten, Lautstärkeregler auf maximale Lautstärke. Bei 1 314 kHz und maximal - angezogener Rückkopplung größte Empfindlichkeit messen. Meßsenderspannung auf das 2,5fache vergrößern, dann mit der Rückkopplung soweit zurückgehen, daß gleiche Ausgangsspannung erreicht wird. Rast durch Anziehen der Schraube Punkt 7 an dieser Stelle festlegen.

Anm.: Spannungen mit Voltmeter 500 Ohm/Volt gemessen.

Nachdruck — auch auszugsweise —
ist verboten und schadenersatzpflichtig

SCHALTPLAN SAMMLUNG
OTTO MÜLLER & Co., K.G. RHEINE i. WESTFALEN

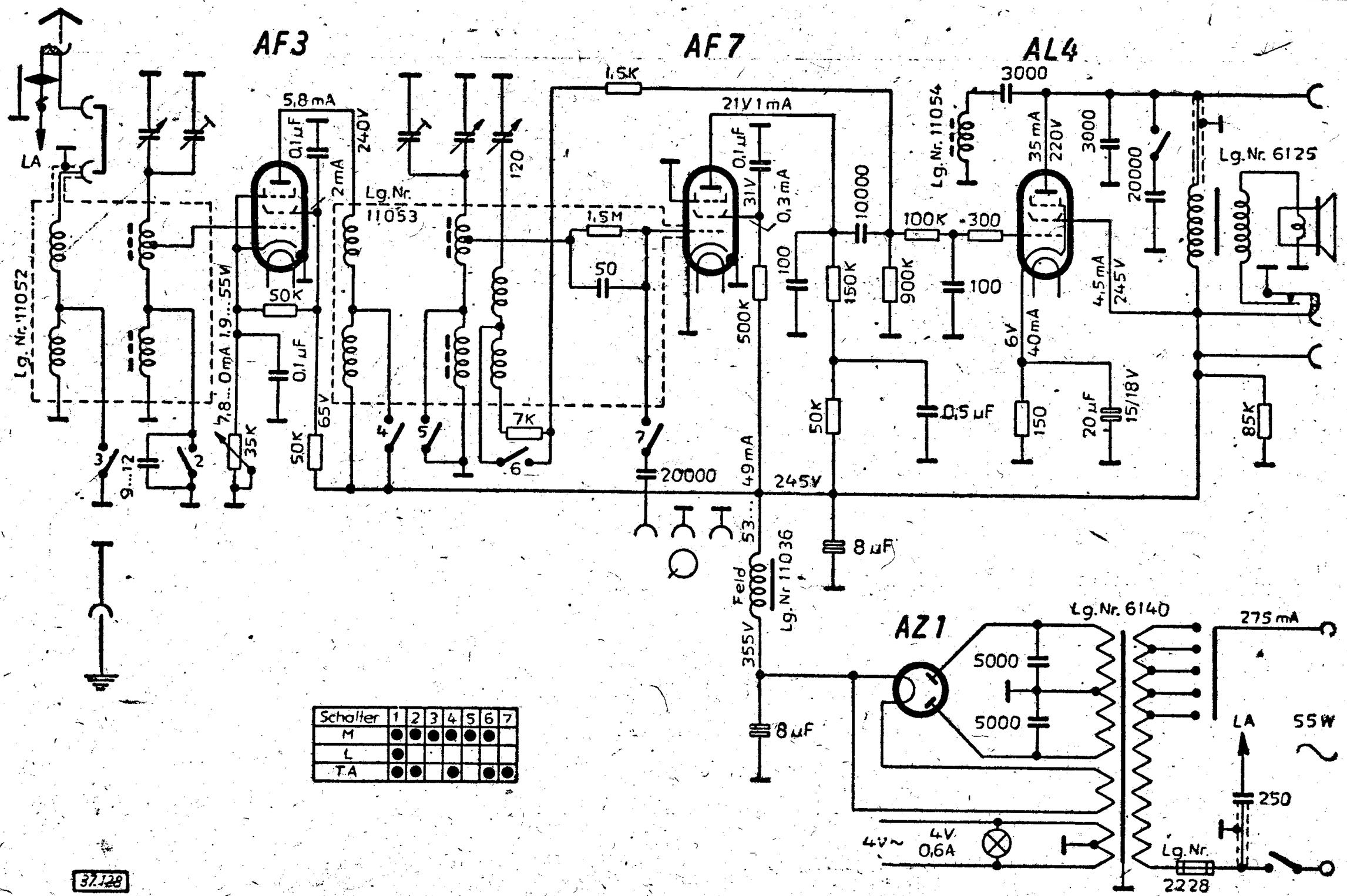

Schalter	1	2	3	4	5	6	7
M	●	●	●	●	●	●	
L	●						
T.A	●	●		●		●	●

37.128

Abgleichvorschrift

Evtl. vorhandenen Sperrkreis entfernen und durch Kurzschlußstecker ersetzen. Rückkopplung soweit anziehen, daß auch der 2. Kreis genügend abstimmscharf wird. Meßsender auf Antennenbuchse schalten.

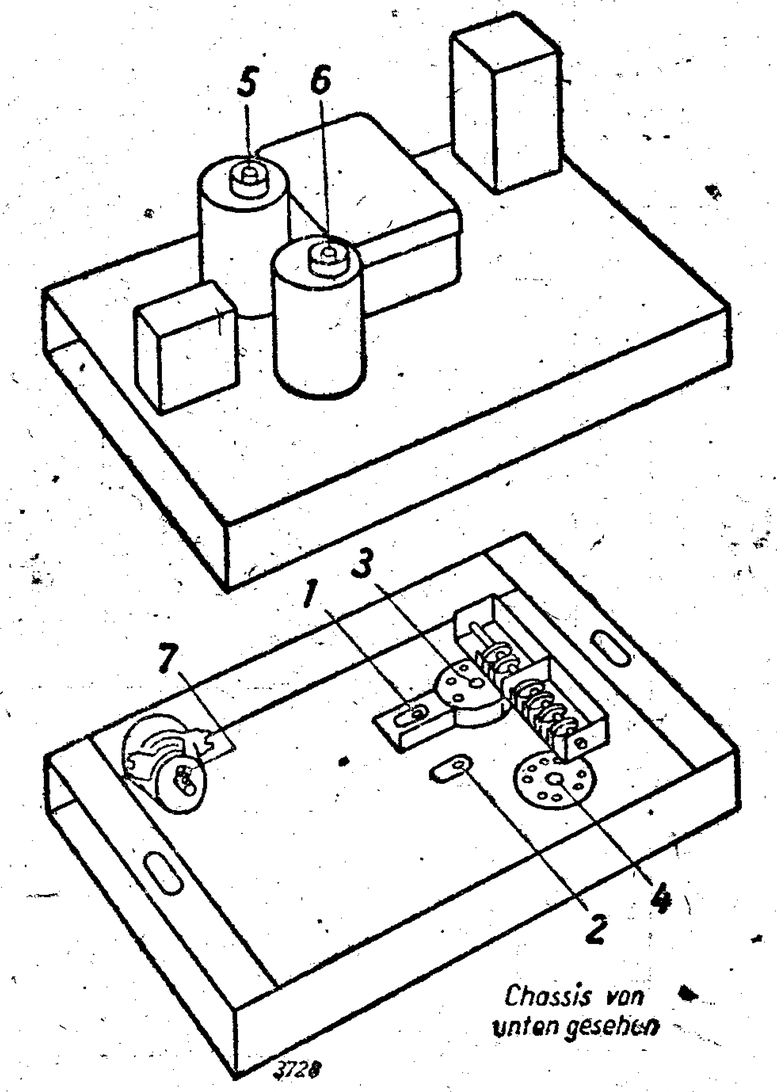

Chassis von unten gesehen

Mittelwelle:

Zeiger auf 1 314 kHz stellen, Punkt 1 und 2 abgleichen.

Zeiger auf 600 kHz stellen, Punkt 3 und 4 abgleichen.

Langwelle:

Zeiger auf 200 kHz stellen, Punkt 5 und 6 abgleichen.

Rückkopplung:

Schraube für die Rückkopplungsrast bei Punkt 7 lösen, Gerät auf Mittelwelle schalten, Lautstärkeregler auf maximale Lautstärke. Bei 1 314 kHz und maximal-angezogener Rückkopplung größte Empfindlichkeit messen. Meßsenderspannung auf das 2,5fache vergrößern, dann mit der Rückkopplung soweit zurückgehen, daß gleiche Ausgangsspannung erreicht wird. Rast durch Anziehen der Schraube Punkt 7 an dieser Stelle festlegen.

Anm.: Spannungen mit Voltmeter 500 Ohm/Volt gemessen.

Nachdruck — auch auszugsweise — ist verboten und schadenersatzpflichtig

TELEFUNKEN

SCHALTPLAN SAMMLUNG
OTTO MÜLLER & Co., K.G. RHEINE i. WESTFALEN

T 633 W

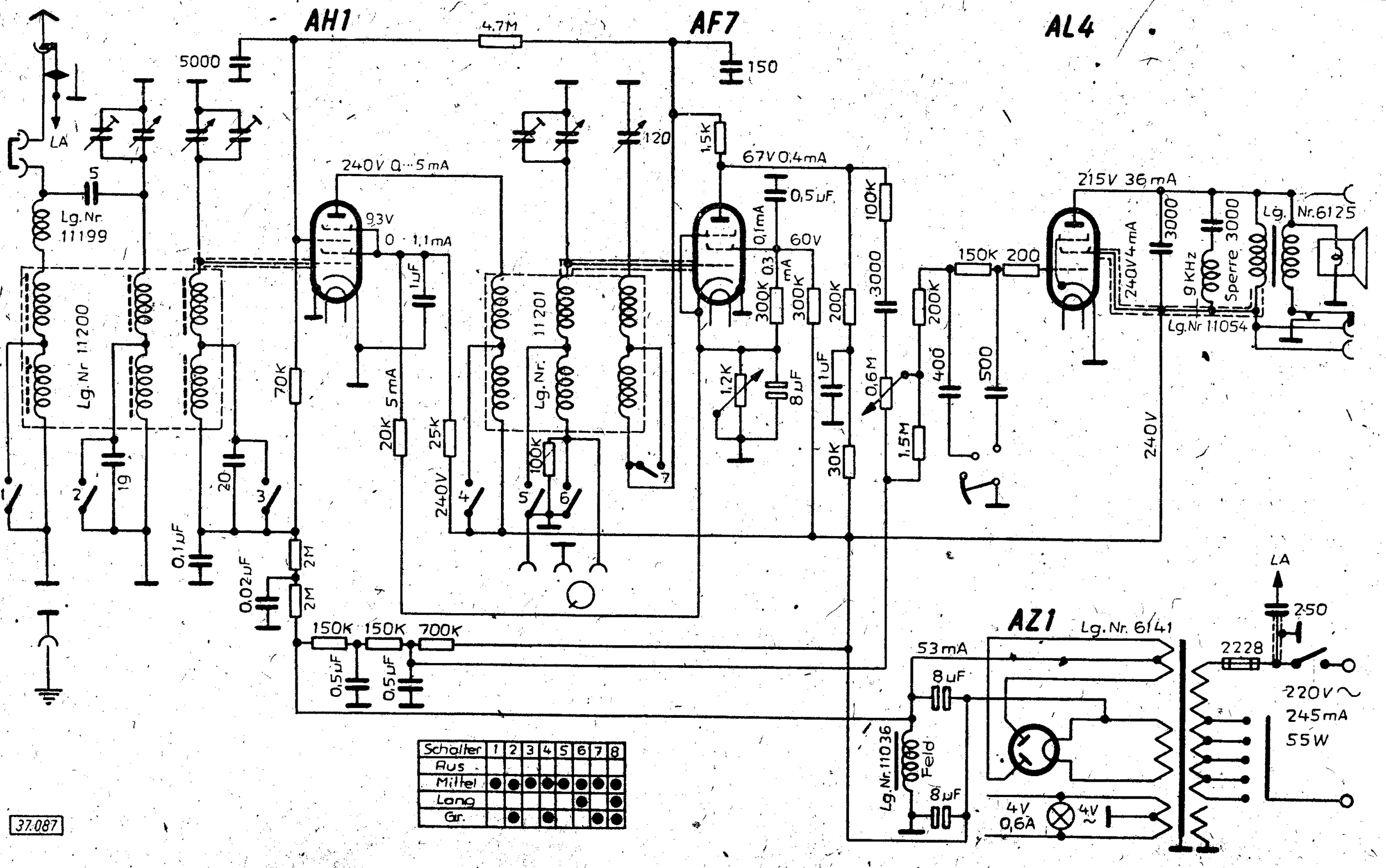

Schalter	1	2	3	4	5	6	7	8
Aus								
Mittel	●	●	●	●	●	●	●	●
Lang						●		●
Gr.		●		●			●	●

37.087

Abgleichvorschrift

Evtl. vorhandenen Sperrkreis entfernen und durch Kurzschlußstecker ersetzen. Abtrennen des Widerstandes Punkt A und Einschalten eines Milliamperemeters. Bei Stellung des Wellenschalters auf T. A. Anodenstrom der AF 7 am Potentiometer Punkt 1 auf 0,4 mA einregeln.

Abgleich:

Rückkopplung anziehen, damit Gerät genügend abstimmscharf wird, jedoch Schwingungseinsatz vermeiden. Meßsender auf Antennenbuchse schalten.

Mittelwelle:

Zeiger auf 1 314 kHz stellen, Punkt 2, 3 und 4 abgleichen.
Zeiger auf 600 kHz stellen, Punkt 5, 6, 7 abgleichen

Langwelle:

(Im Langbereich ist Eingangsfilter überkoppelt.)
Punkt B mit 200 pF gegen Masse verstimmen. Zeiger auf 200 kHz stellen, Punkt 8 abgleichen.
Verstimmung von Punkt B entfernen und an Punkt C legen, Punkt 9 abgleichen.
Verstimmung von Punkt C entfernen, Punkt 10 abgleichen.

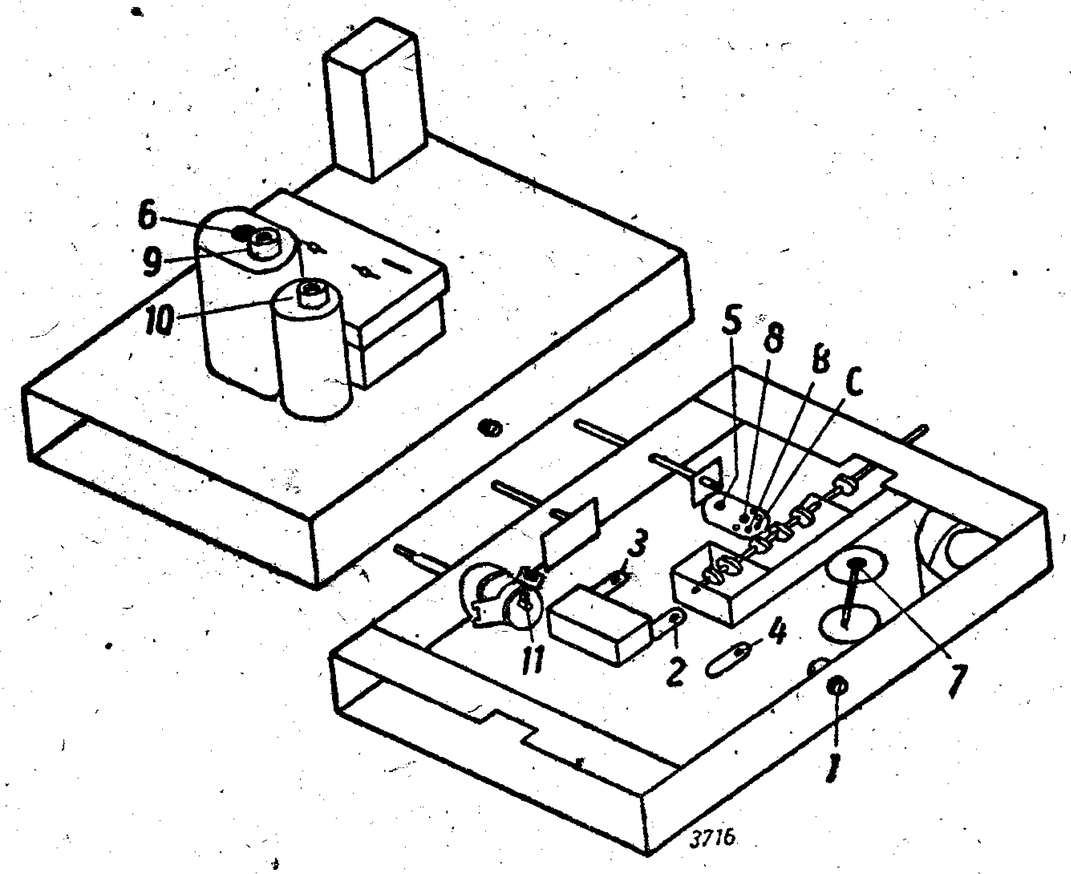

Rückkopplung:

Lösen der Schraube am Anschlag des Punktes 11. Im Mittelbereich bei ca. 1 300 kHz frühesten Rückkopplungseinsatz suchen, ca. 5—7° hiergegen zurückdrehen und Anschlag wieder festziehen. Anschließend Kontrolle des Langbereiches auf Rückkopplungseinsatz.

Anm.: Spannungen mit Voltmeter 500 Ohm/Volt gemessen.

Nachdruck — auch auszugsweise — ist verboten und schadenersatzpflichtig

Telefunken T 639 U

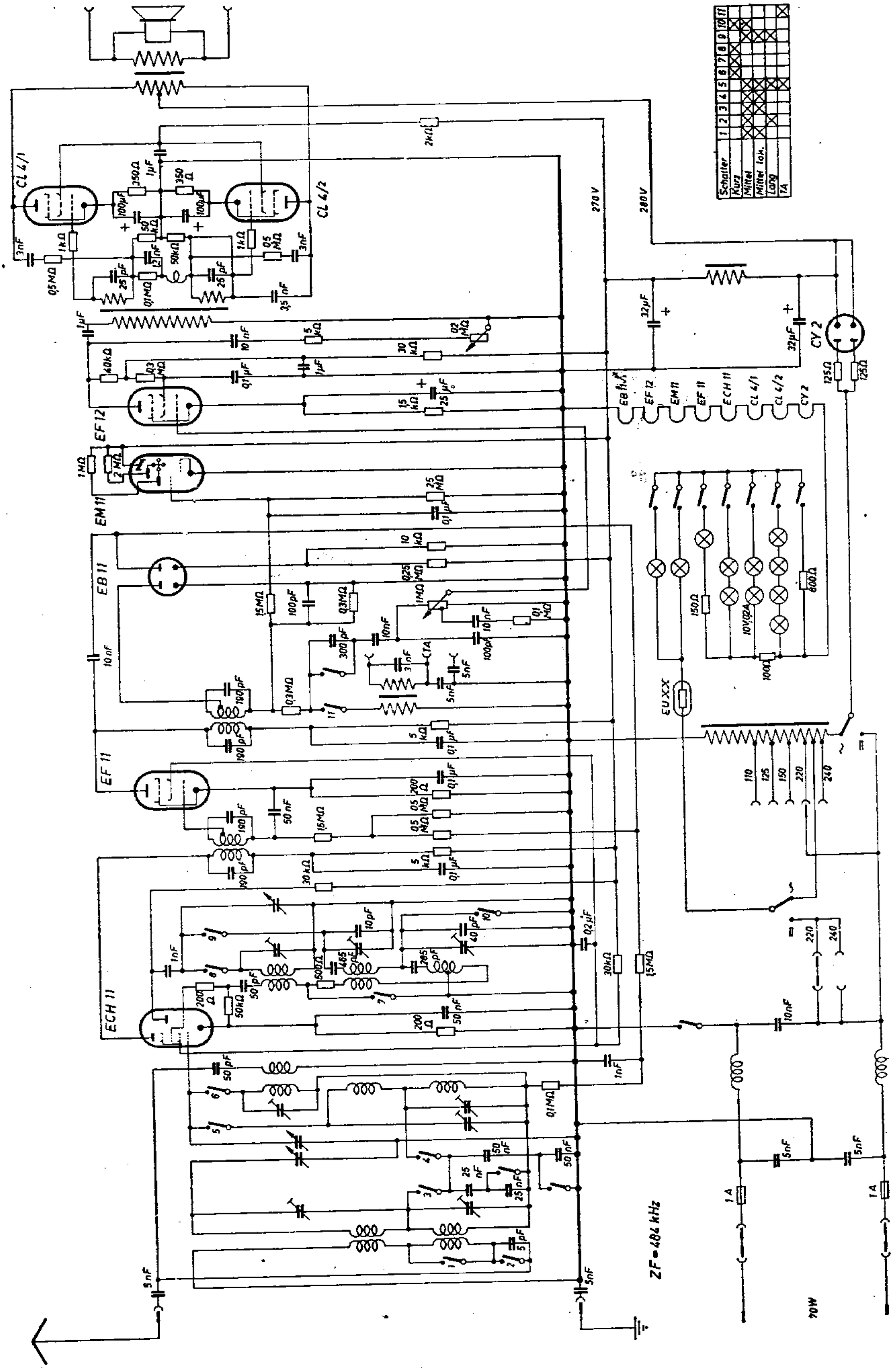

Telefunken T 640 GL/o

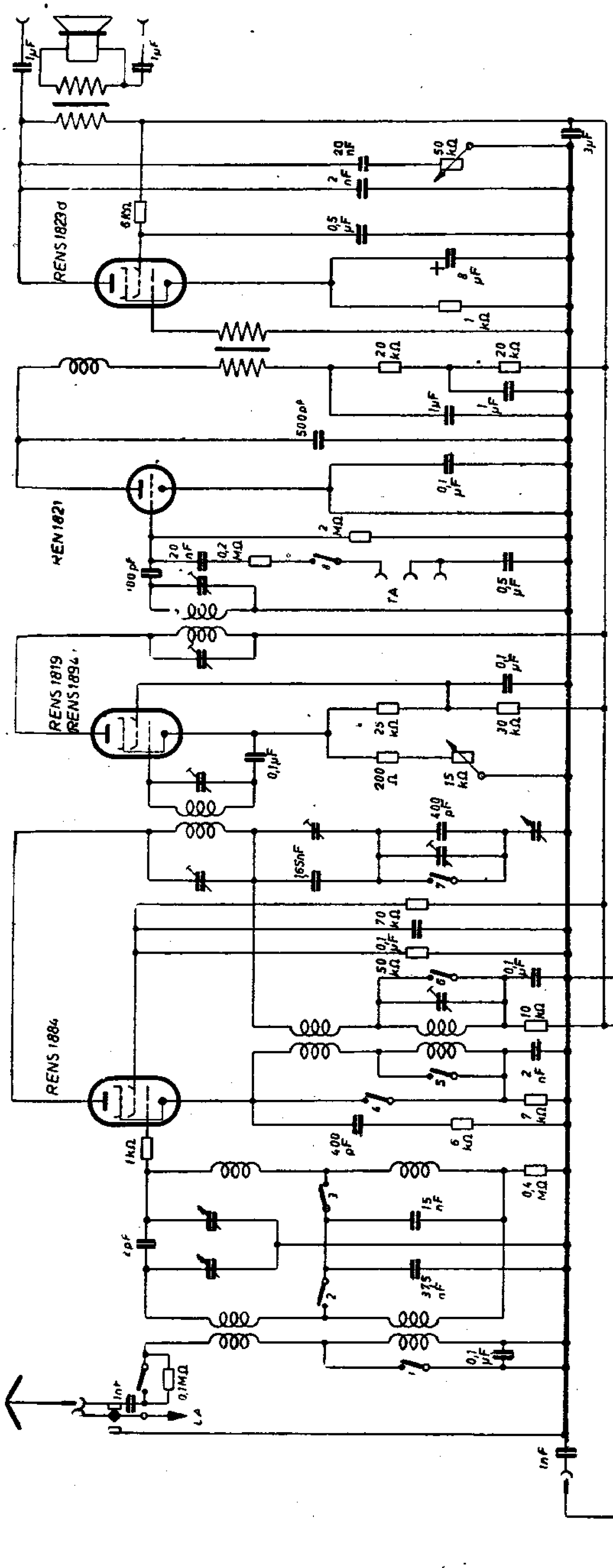

Telefunken T 640 WL/o

RENS 1264

RENS 1274

RENS 1264

RES 364

LA 0,1MΩ

2pF

1kΩ

70 kΩ

400 pF

375 nF

15 nF

6 kΩ

0,4 MΩ

7 kΩ

2 nF

0,1 µF

15 kΩ

0,1 MΩ

0,1 µF

165 nF

400 pF

0,1 µF

25 kΩ

200 Ω

0,1 µF

10 kΩ

0,1 µF

10 kΩ

25 kΩ

100pF

20 nF

0,5 MΩ

TA

2 MΩ

0,5 µF

0,5 MΩ

1 MΩ

0,1 MΩ

2 µF

100 pF

100 pF

0,2 MΩ

3nF

1 MΩ

0,2 MΩ

0,5 µF

50 kΩ

20nF

50 kΩ

0,5 µF

1µF

4V; 0,3A

600Ω

RGN 1054

4µF

2µF

480V

Feld

350V

50W

LA

250 pF

110

125

220

240

ZF = 128 kHz

Schalter	1	2	3	4	5	6	7	8	9
Mittel	X	X	X		X	X	X		
Lang									
TA				X				X	X

Telefunken T 641 G

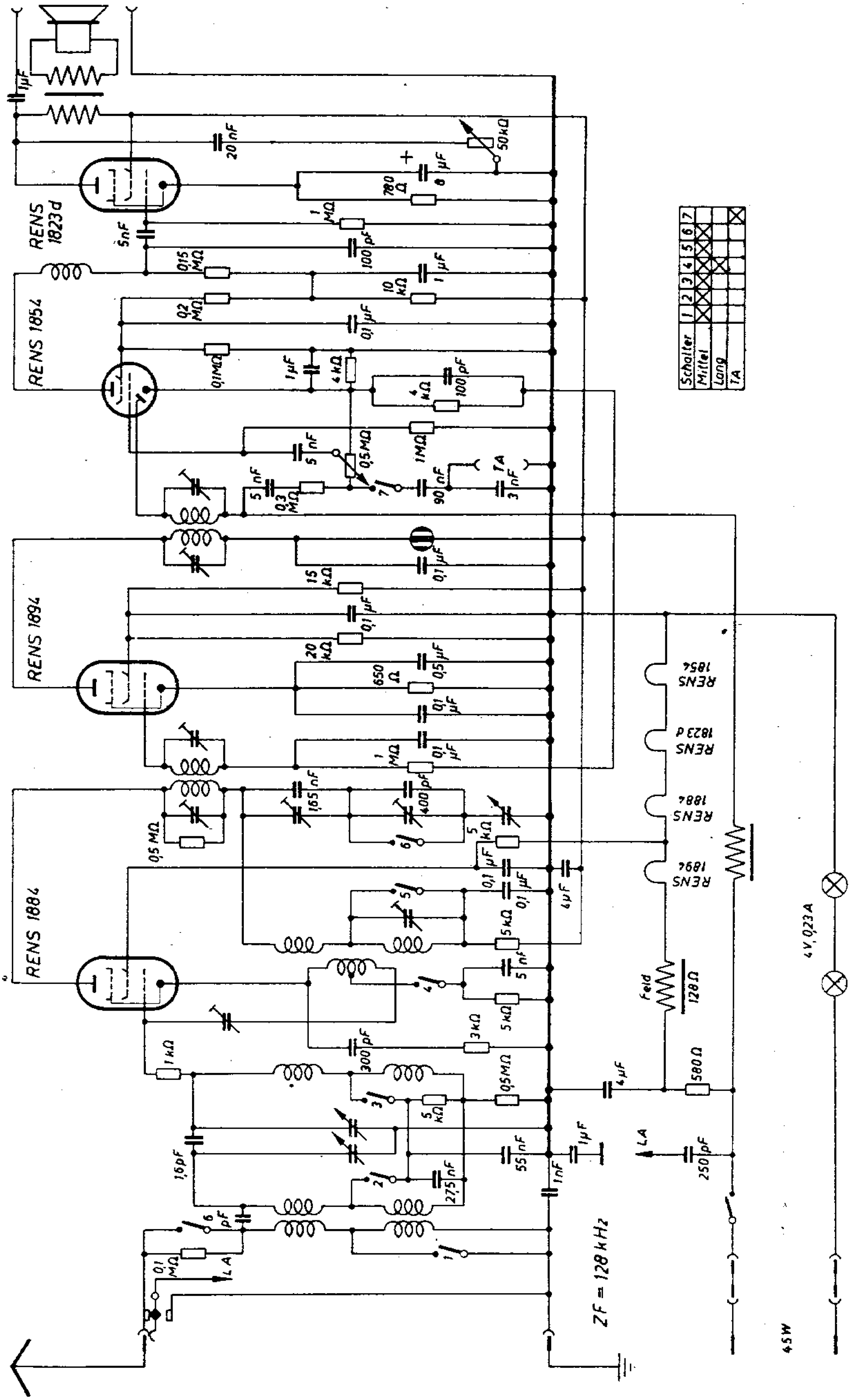

Telefunken T 641 W

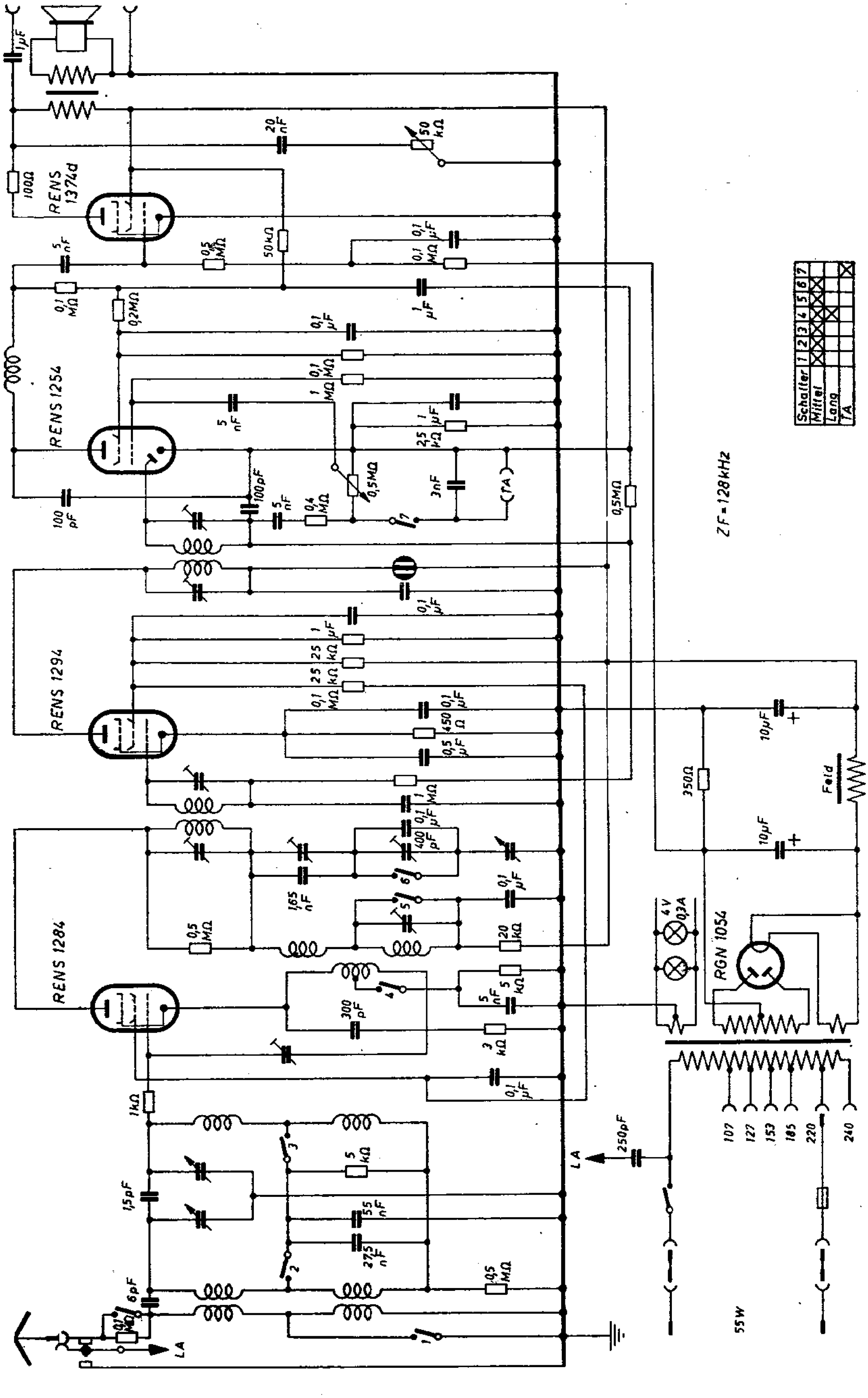

Telefunken T 642 GLK

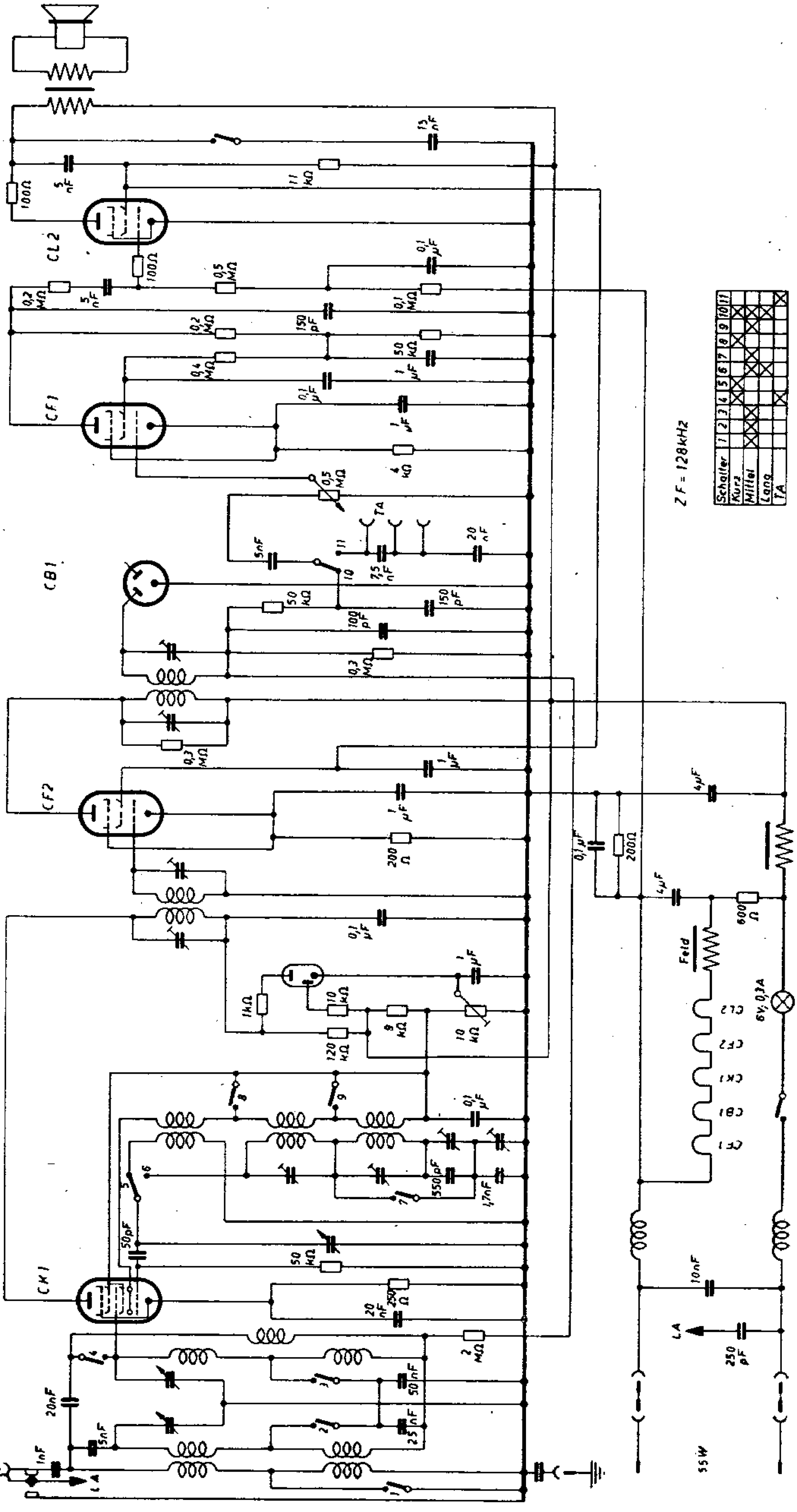

AK1 RENS 1294 RENS 1254 RENS 1374 d

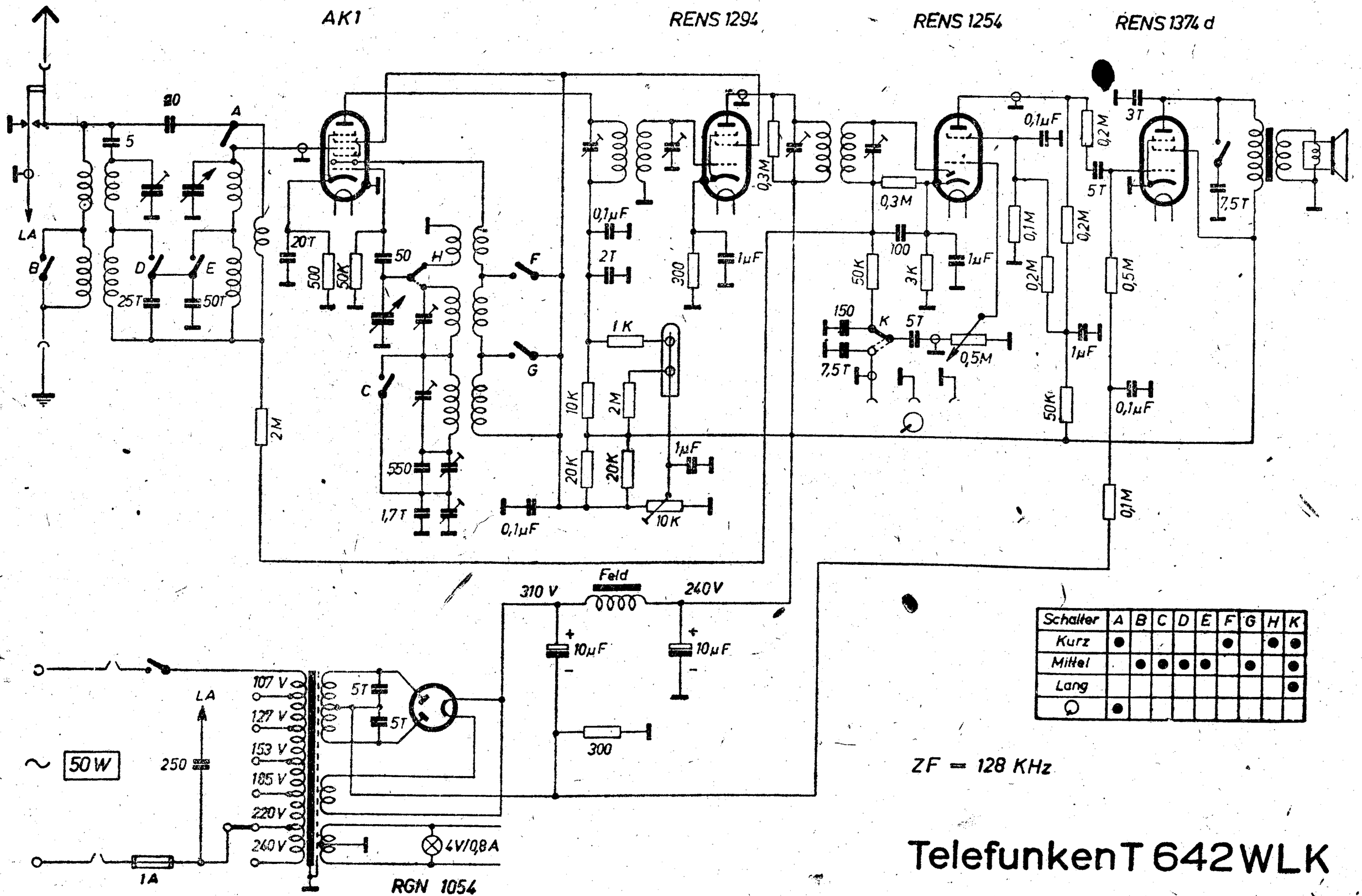

Schalter	A	B	C	D	E	F	G	H	K
Kurz	●					●		●	●
Mittel		●	●	●	●		●		●
Lang									●
Ω	●								

ZF = 128 KHz

Telefunken T 642 WLK

SCHALTPLAN SAMMLUNG
OTTO MÜLLER & Co., K.G. RHEINE i. WESTFALEN

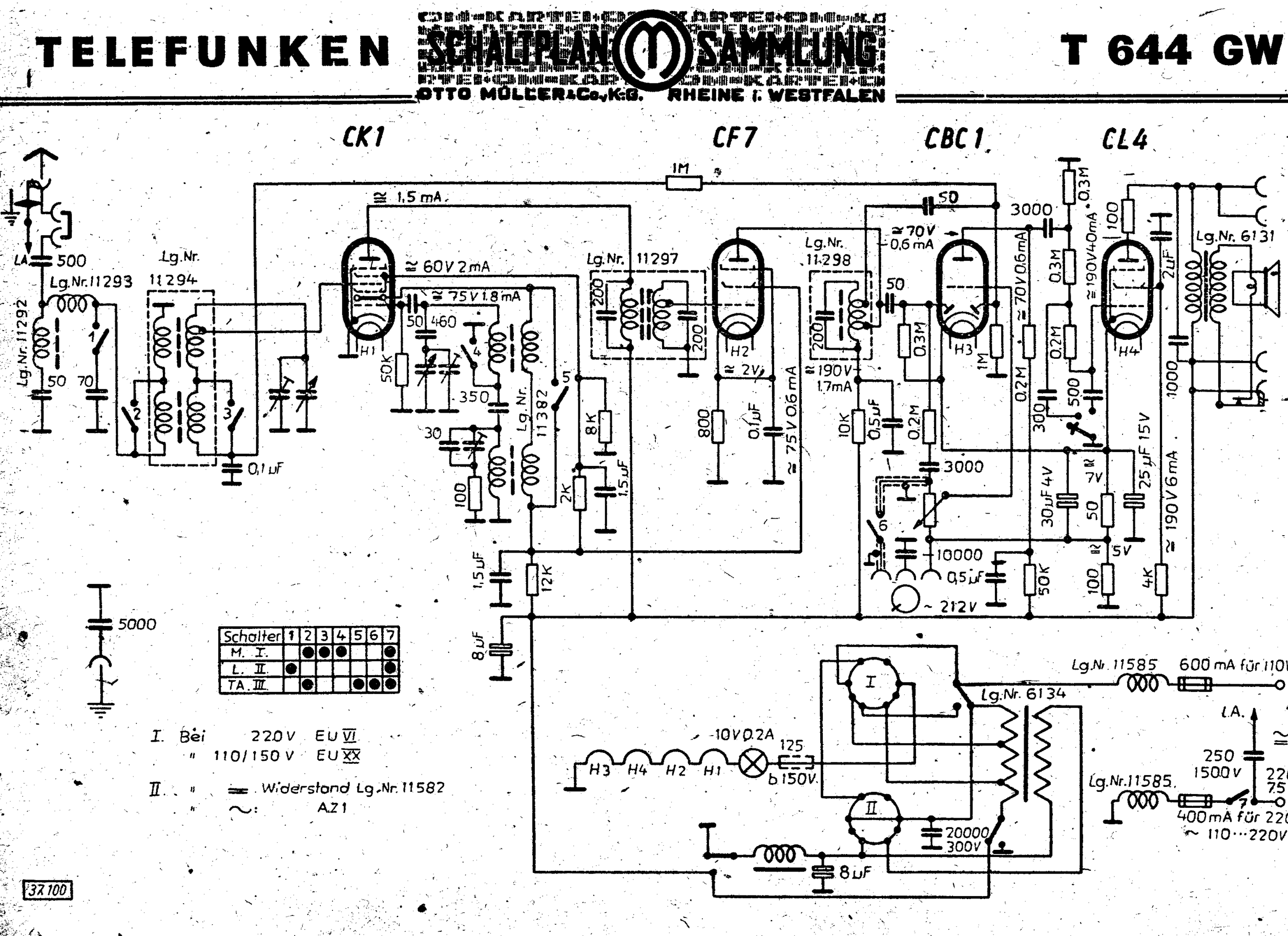

37100

Abgleichvorschrift

ZF = 468 kHz (Normal)
473 kHz (West)

Fadingregelung ausschalten durch Anlegen einer Gittervorspannung von —1,5 V über einen Widerstand von 0,1 MOhm an Punkt A, Pluspol an Masse.

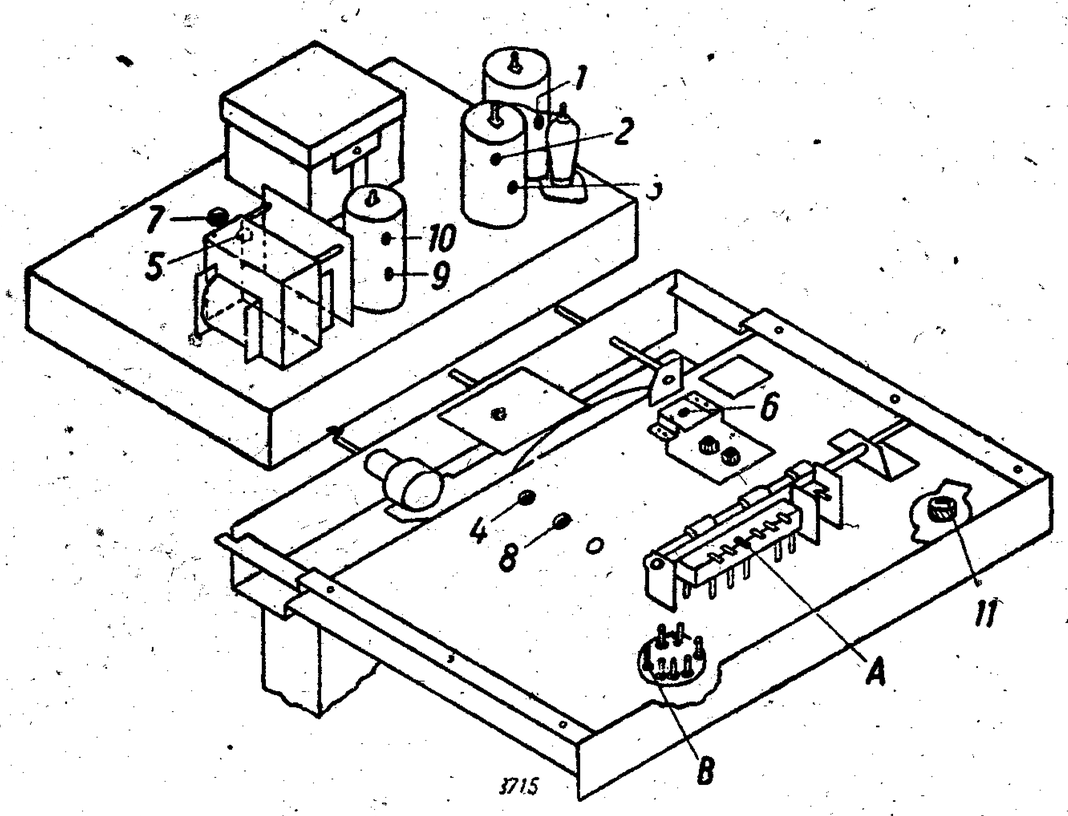

Zwischenfrequenz:
Meßsender aperiodisch an Mischrohr legen.
Bandfilter ist überkoppelt.
Punkt 1 abgleichen.
Punkt B mit 200 pF gegen Masse verstimmen. Punkt 2 abgleichen.
Punkt C verstimmen, Punkt 3 abgleichen.

Oszillator:
Mittelwelle:
Zeiger auf 1 314 kHz stellen, Punkt 4 abgleichen.
Zeiger auf 600 kHz stellen, Punkt 5 abgleichen.

Langwelle:
Zeiger auf 378 kHz stellen, Punkt 6 abgleichen.
Zeiger auf 161,8 kHz stellen, Punkt 7 abgleichen.

Vorkreis:
Meßsender an Antennenbuchse anschalten.

Mittelwelle:
Zeiger auf 1 314 kHz stellen, Punkt 8 abgleichen. Zeiger auf 600 kHz stellen, Punkt 9 abgleichen.

Langwelle:
Zeiger auf 161,8 kHz stellen, Punkt 10 abgleichen.

Saugkreis:
Gerät auf Mittelbereich schalten. Zeiger in Skalenmitte. Mit ZF Punkt 11 auf Minimum abgleichen.

Anm.: Spannungen mit Voltmeter 500 Ohm/Volt gemessen.

Nachdruck — auch auszugsweise — ist verboten und schadenersatzpflichtig

SCHALTPLAN SAMMLUNG
OTTO MÖLLER & Co., K.G. RHEINE i. WESTFALEN

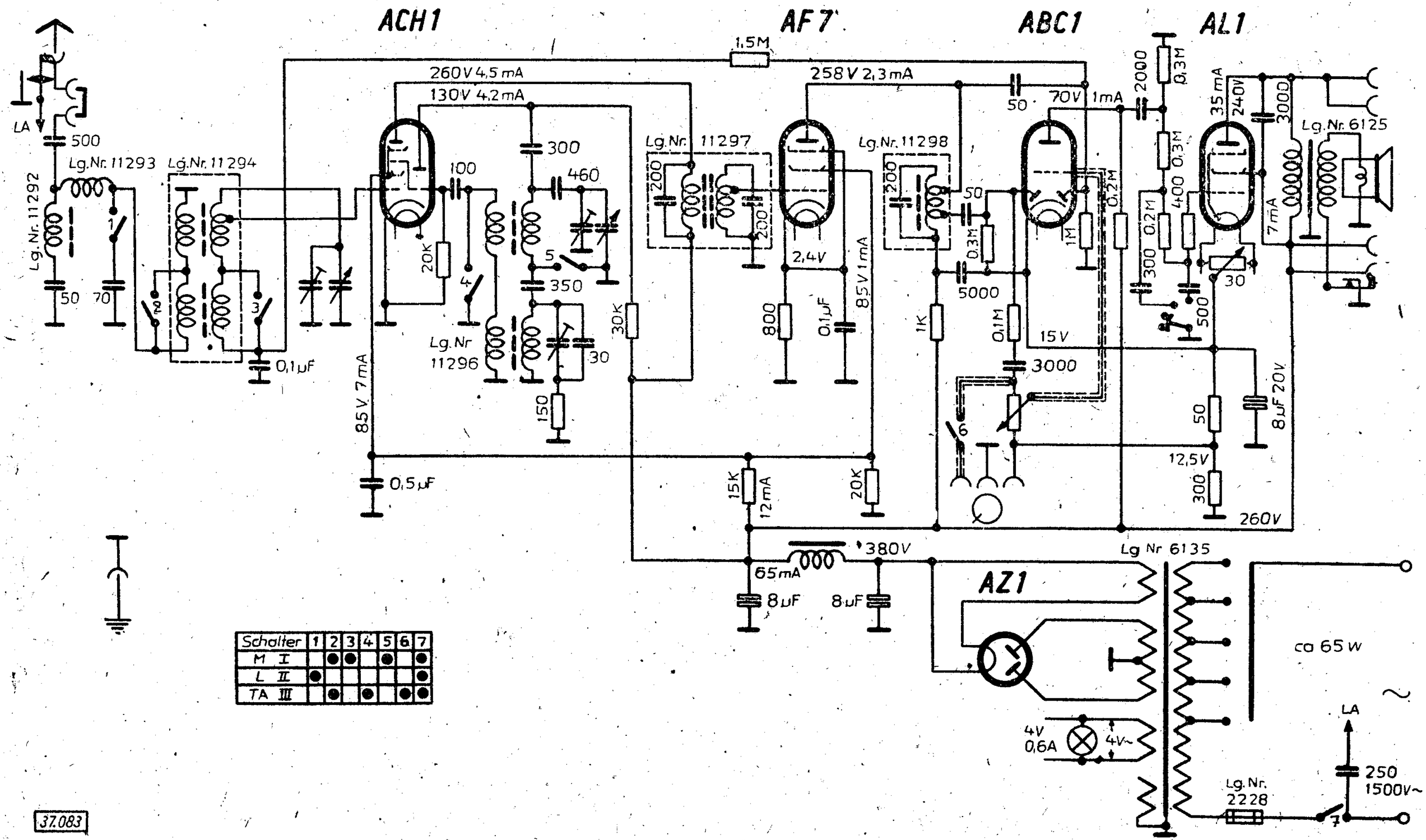

Schalter	1	2	3	4	5	6	7
M I		●	●		●		●
L II	●			●			●
TA III		●		●		●	●

37.083

Abgleichvorschrift

ZF = 468 kHz (Normal)
473 kHz (West)

Fadingregelung ausschalten durch Anlegen einer Gittervorspannung von —1,5 V über einen Widerstand von 0,1 MOhm an Punkt A, Pluspol an Masse.

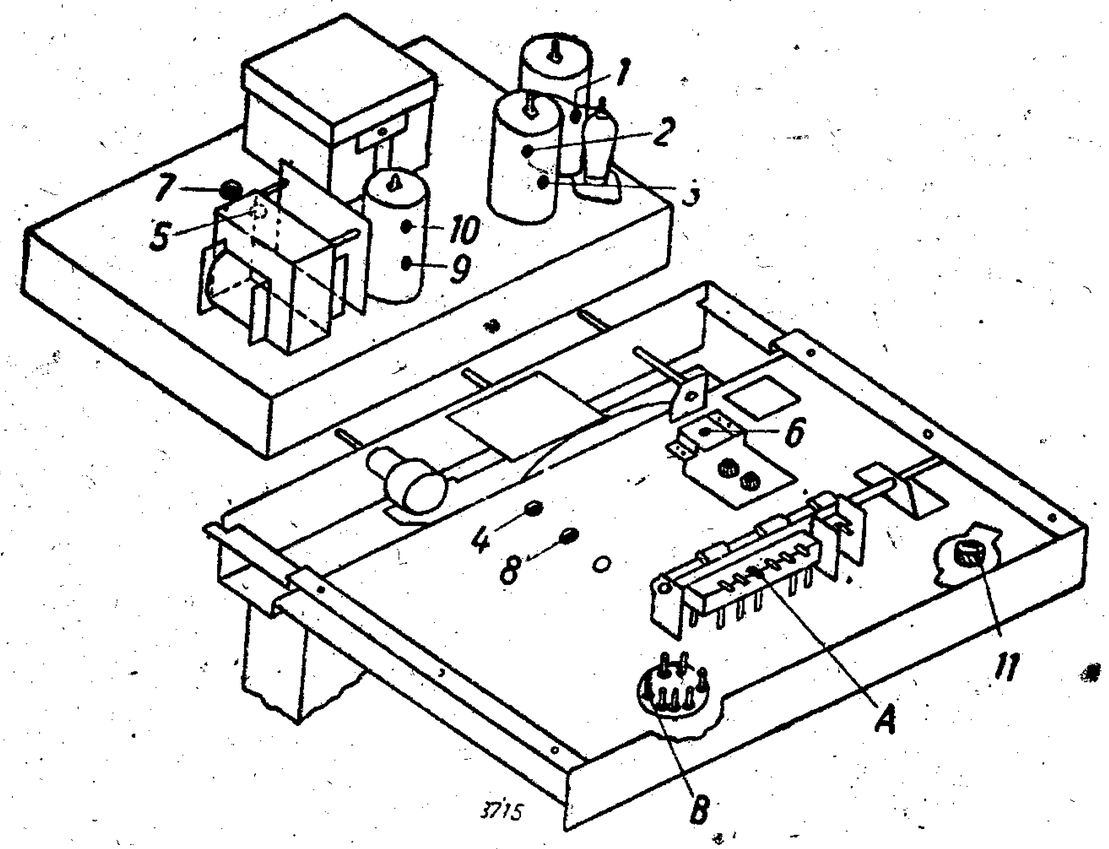

Zwischenfrequenz:
Meßsender aperiodisch an Mischrohr legen.
Bandfilter ist überkoppelt.
Punkt 1 abgleichen.
Punkt B mit 200 pF gegen Masse verstimmen. Punkt 2 abgleichen.
Punkt C verstimmen, Punkt 3 abgleichen.

Oszillator:
Mittelwelle:
Zeiger auf 1 314 kHz stellen, Punkt 4 abgleichen.
Zeiger auf 600 kHz stellen, Punkt 5 abgleichen.

Langwelle:
Zeiger auf 378 kHz stellen, Punkt 6 abgleichen.
Zeiger auf 161,8 kHz stellen, Punkt 7 abgleichen.

Vorkreis:
Meßsender an Antennenbuchse anschalten.

Mittelwelle:
Zeiger auf 1 314 kHz stellen, Punkt 8 abgleichen. Zeiger auf 600 kHz stellen, Punkt 9 abgleichen.

Langwelle:
Zeiger auf 161,8 kHz stellen, Punkt 10 abgleichen.

Saugkreis:
Gerät auf Mittelbereich schalten. Zeiger in Skalenmitte. Mit ZF Punkt 11 auf Minimum abgleichen.

Anm.: Spannungen mit Voltmeter 500 Ohm/Volt gemessen.

Nachdruck — auch auszugsweise —
ist verboten und schadenersatzpflichtig

T 6445 GWK

UCH11

UBF11

UCL11

Schalter	1	2	3	4	5	6
Kurz	X		X		X	
Mittel		X		X		X
lang						

T 6446 GWK

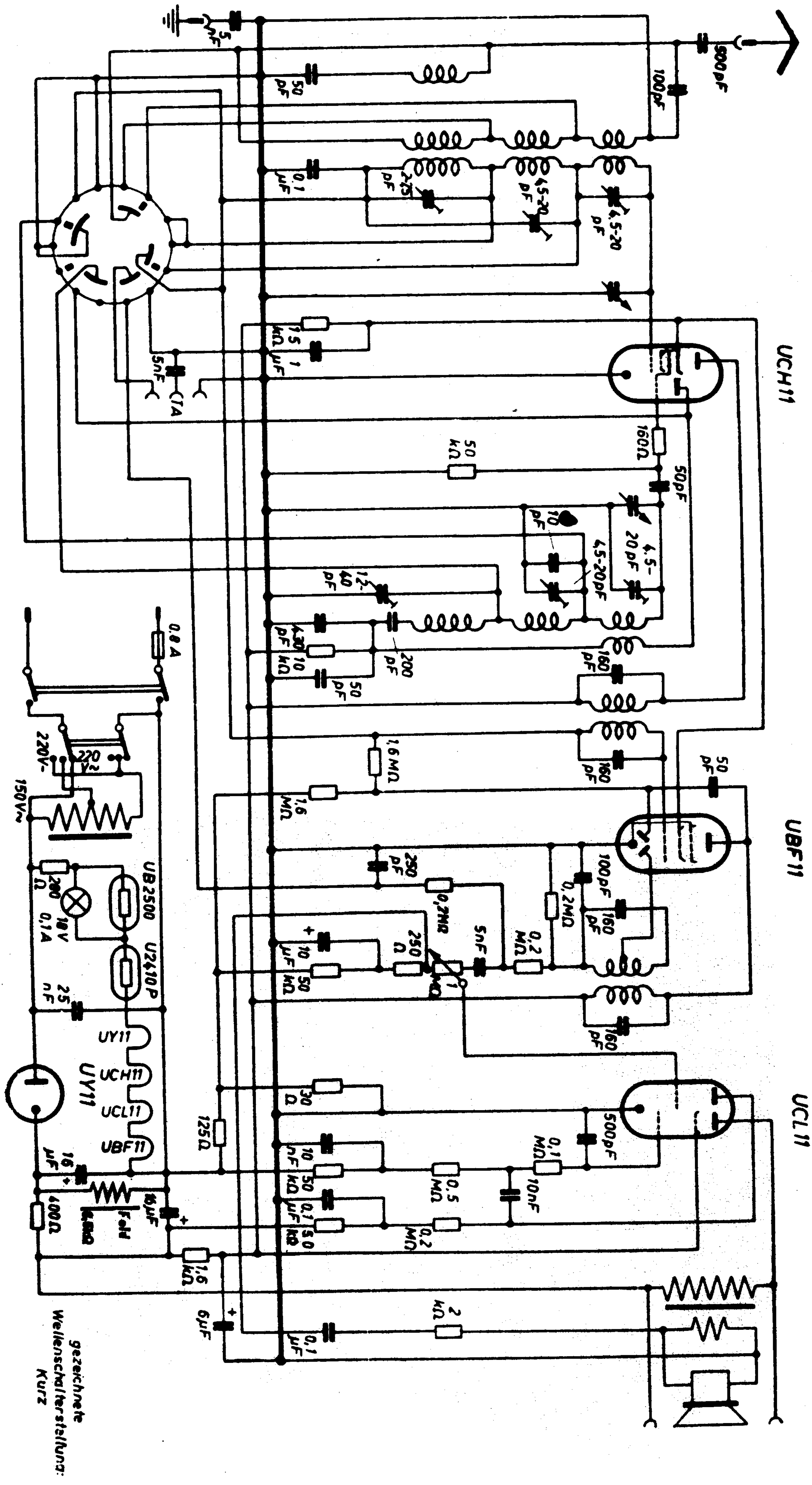
UCH11
UBF11
UCL11
UY11
UB2500
U2410P
220V~
150V~
220 V~
0,8 A
18V 0,1A
Feld
gezeichnete Wellenschalterstellung: Kurz

Telefunken T 645 WLK

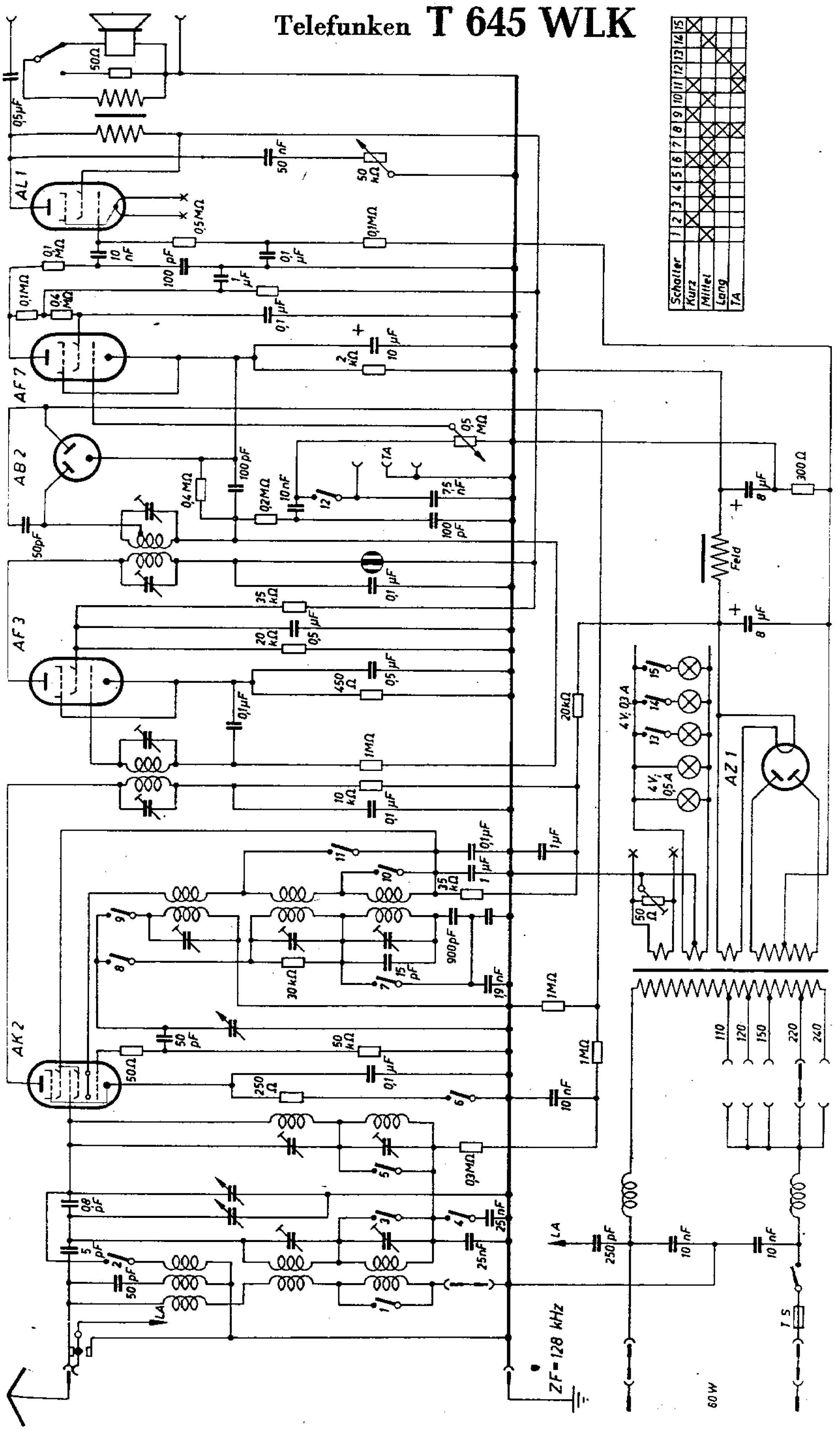

Schalter	1	2	3	4	5	6	7	8	9	10	11	12	13	14	15
Kurz		X				X			X		X				X
Mittel	X		X	X	X	X	X	X		X				X	
Lang						X		X					X		
TA								X				X			

RENS 1819 REN 1817d RENS 1819 RENS 1820 RENS 1823

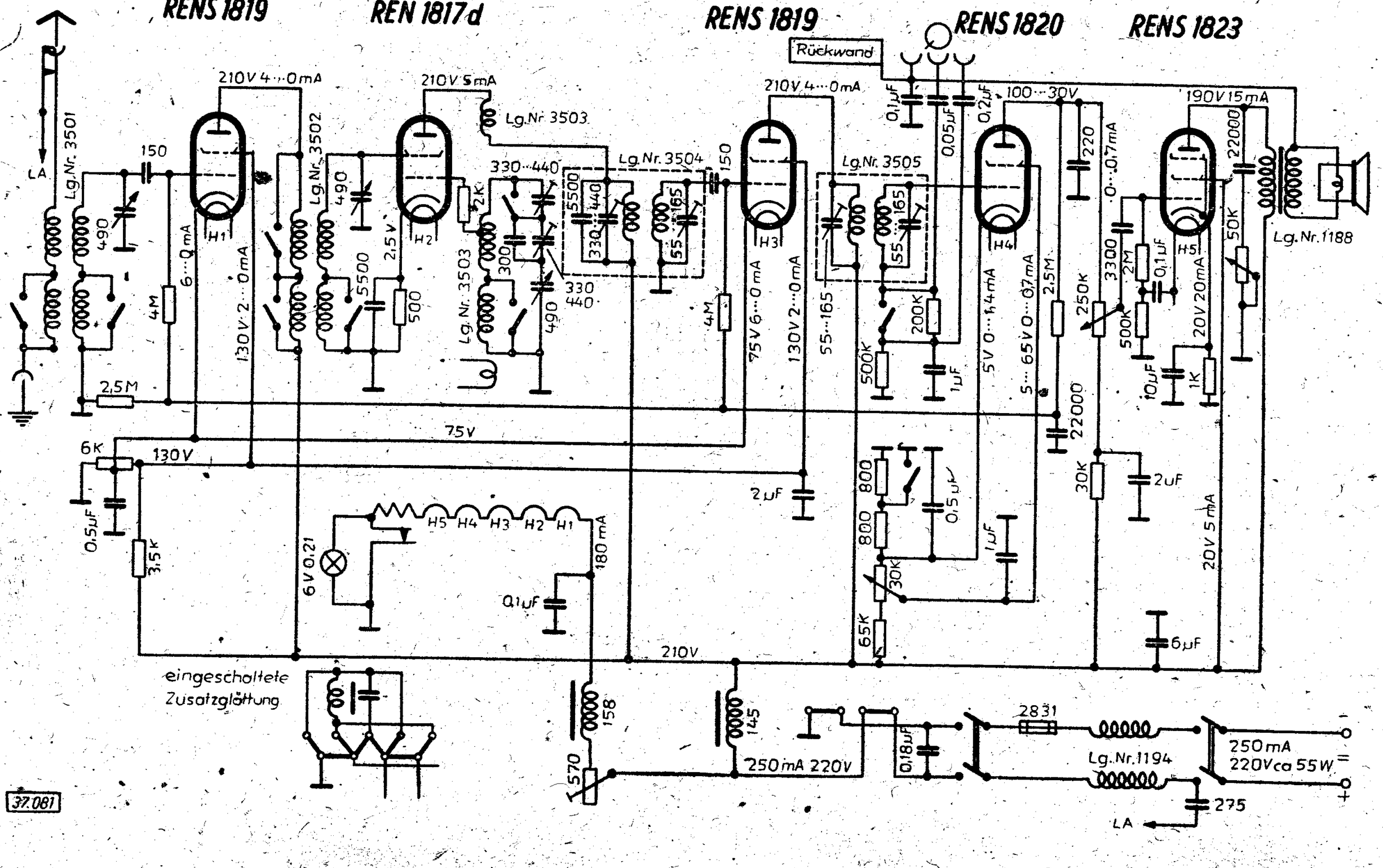

37.081

Abgleichvorschrift

ZF = 460 kHz

Zwischenfrequenz:
Meßsender aperiodisch an Mischrohr anschließen.
Gerät auf Mittelwelle schalten.
Punkt 1, 2, 3, 4 abgleichen.

Oszillator:
Schraube des Fadingregelspannungs-Potentiometers, Punkt 5, bei keiner Meßsenderspannung auf größte Lautstärke einstellen.

Mittelwelle:
Zeiger auf 1 276 kHz stellen, Punkt 6 abgleichen.
Zeiger auf 638 kHz stellen, Punkt 7 abgleichen.

Langwelle:
Zeiger auf 285 kHz stellen, Punkt 8 abgleichen.
Zeiger auf 200 kHz stellen, Punkt 9 abgleichen.

Der Abgleich von Punkt 10 erfolgt durch Verschieben der Spule, ist jedoch nur nötig, wenn bei einer Reparatur diese Spule ausgewechselt wurde.

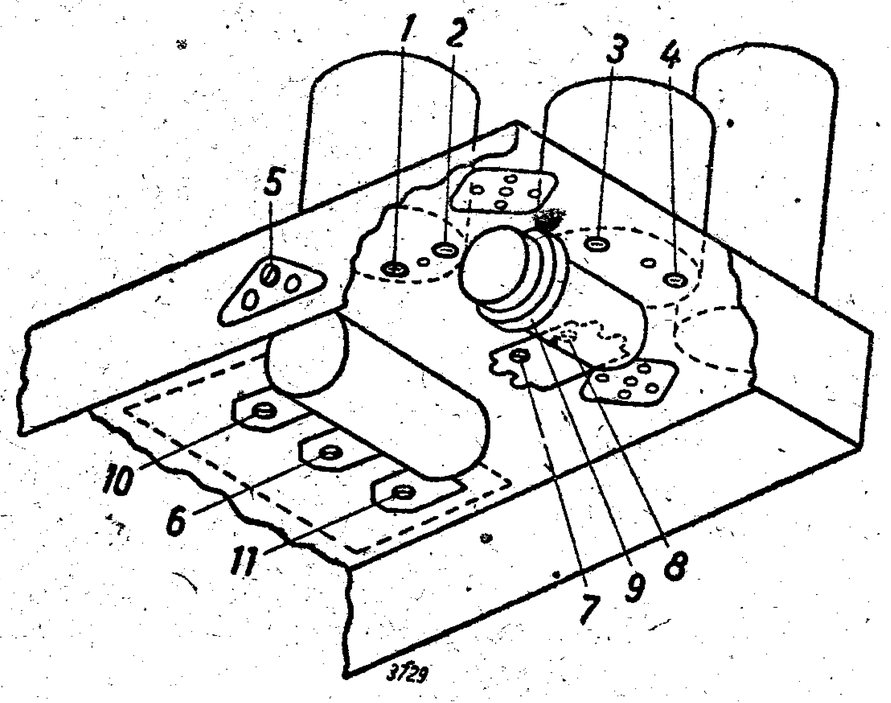

Vorkreis:
Nur Mittelwelle:
Zeiger auf 1 276 kHz stellen, Punkt 11 und 12 abgleichen.

Fadingregelspannungs-Einstellung:
Nach dem Abgleich ist nochmals die Einstellschraube des Fadingregelspannungs-Potentiometers, Punkt 5, bei 1 000 kHz mit geringster Meßsenderspannung auf größte Lautstärke einzustellen. Über diese Stellung wird dann die Einstellschraube im Uhrzeigersinn um eine Kleinigkeit (5—7 °) weitergedreht.

Anm.: Spannungen mit Voltmeter 500 Ohm/Volt gemessen.

Nachdruck — auch auszugsweise — ist verboten und schadenersatzpflichtig

Telefunken T 650/651 WL

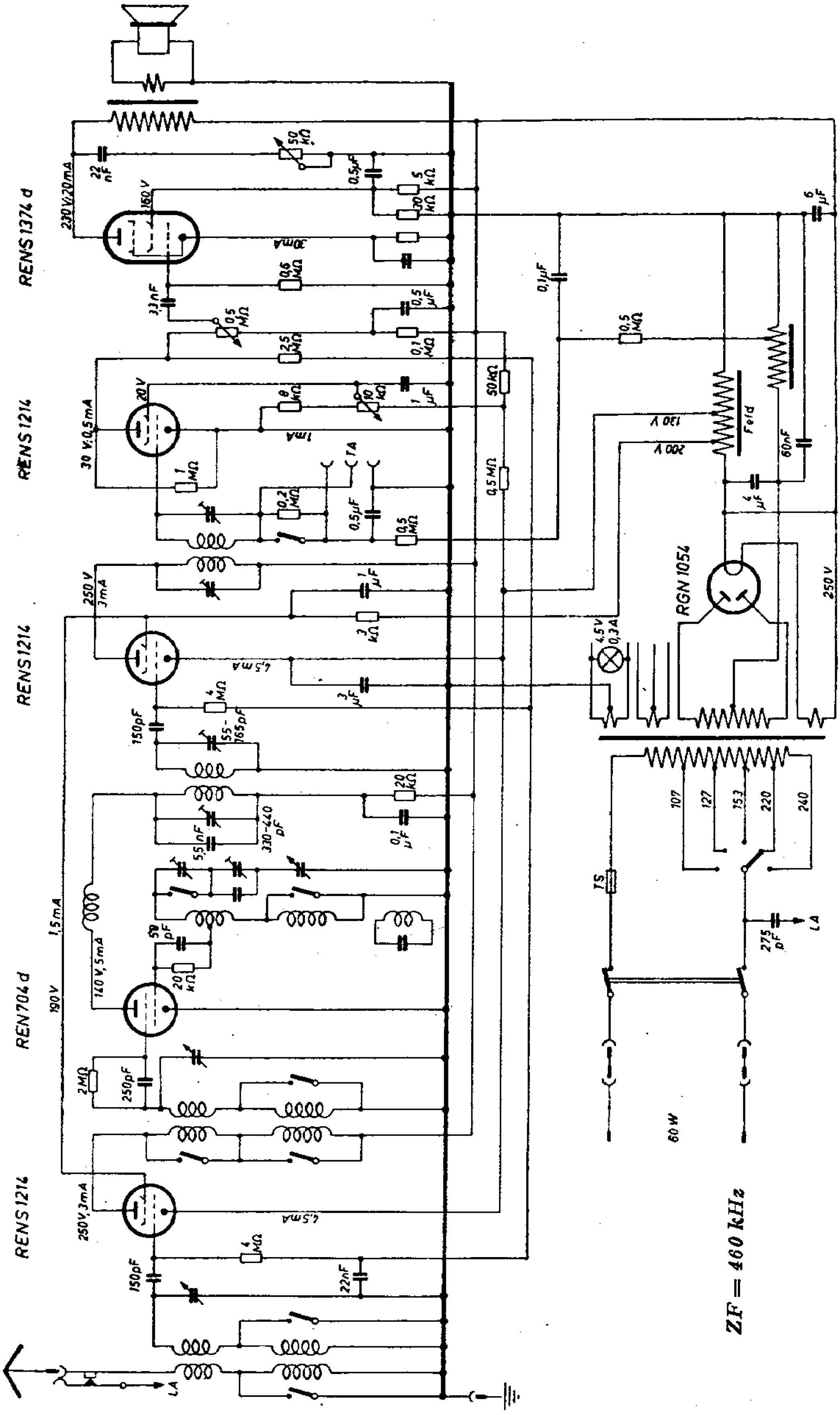

Telefunken T 650/651 GL

Telefunken T 650/651 WL

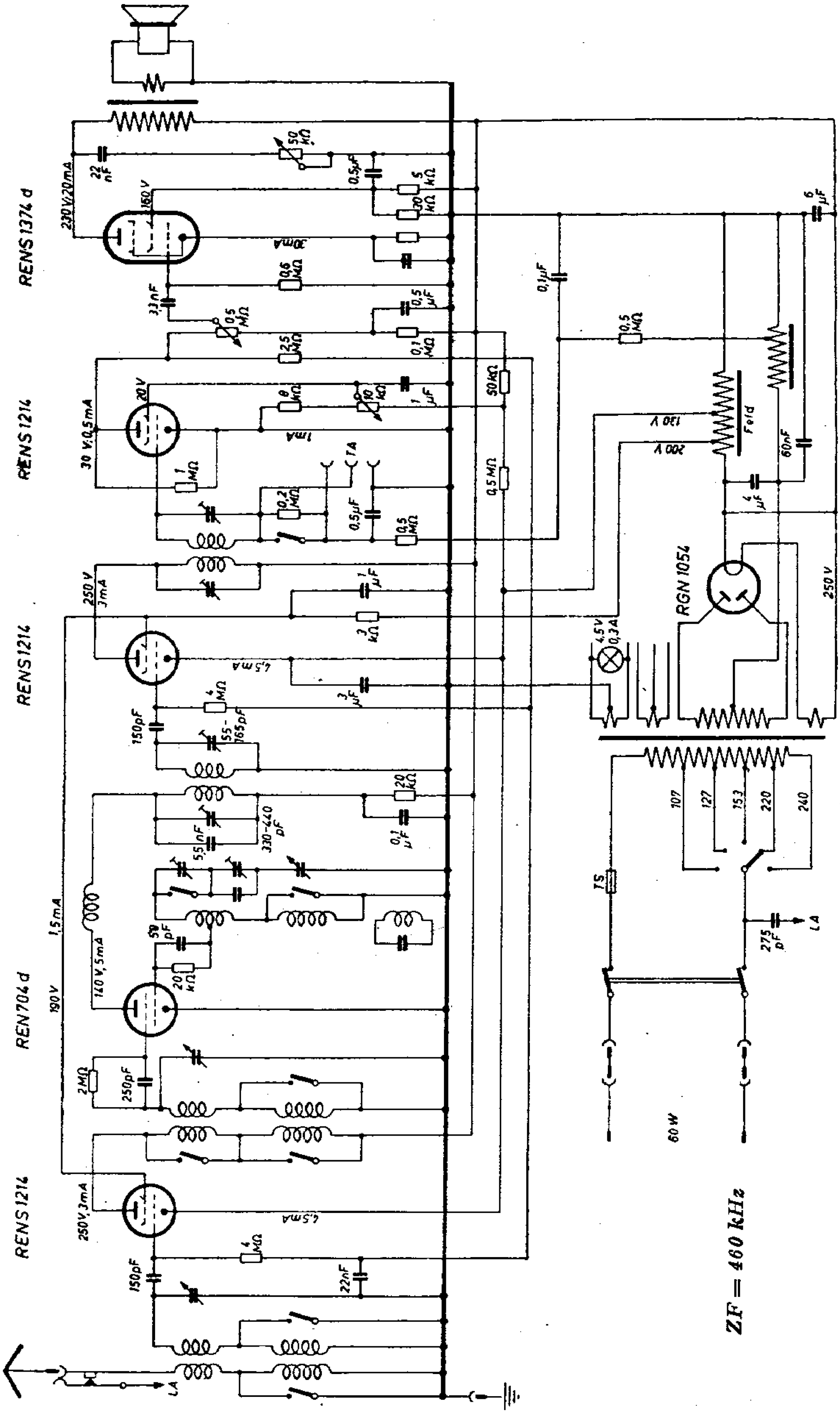

TELEFUNKEN

SCHALTPLAN SAMMLUNG
OTTO MÖLLER & Co., K.G. RHEINE i. WESTFALEN

T 653 GLK

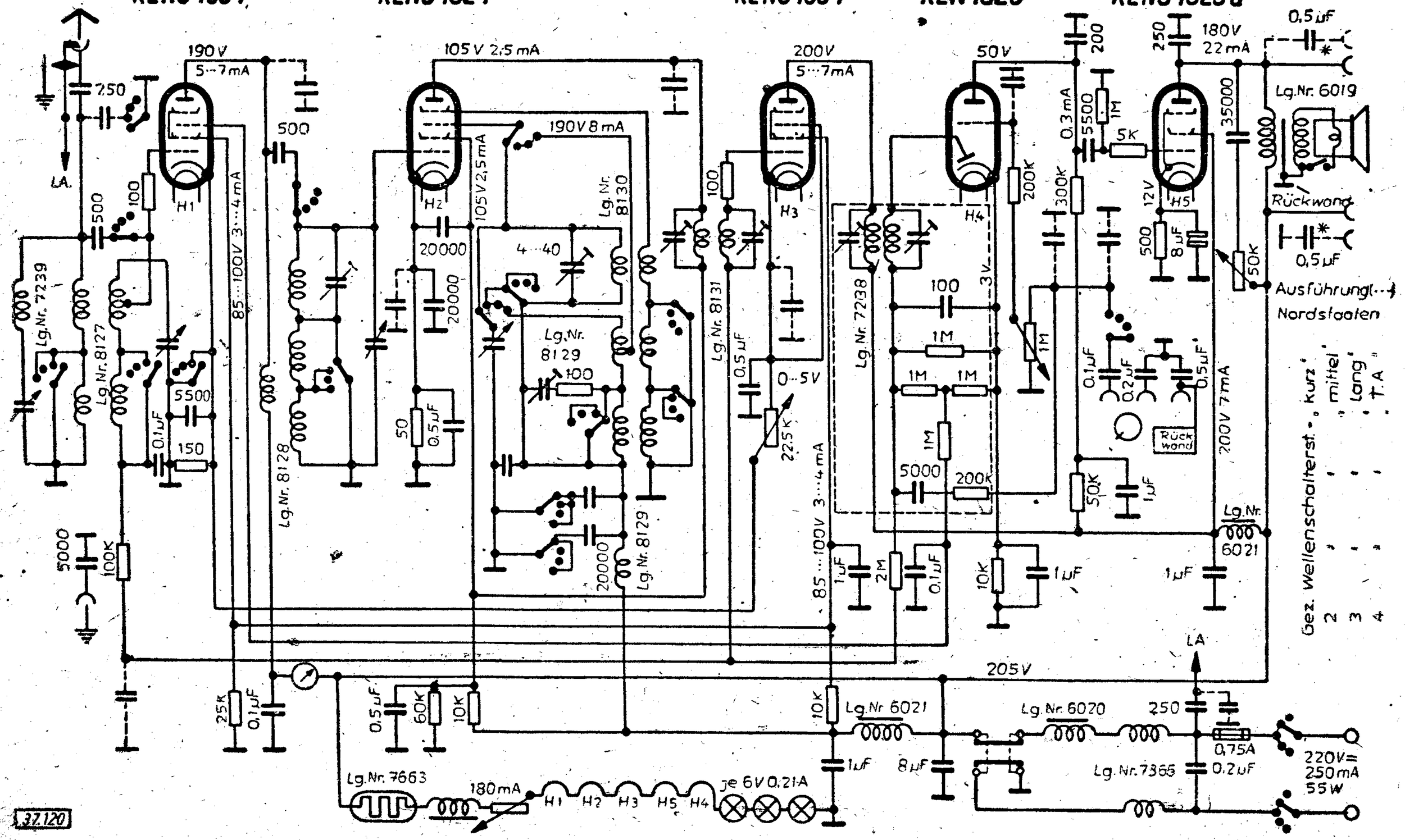

37.120

Abgleichvorschrift

ZF = 132 kHz

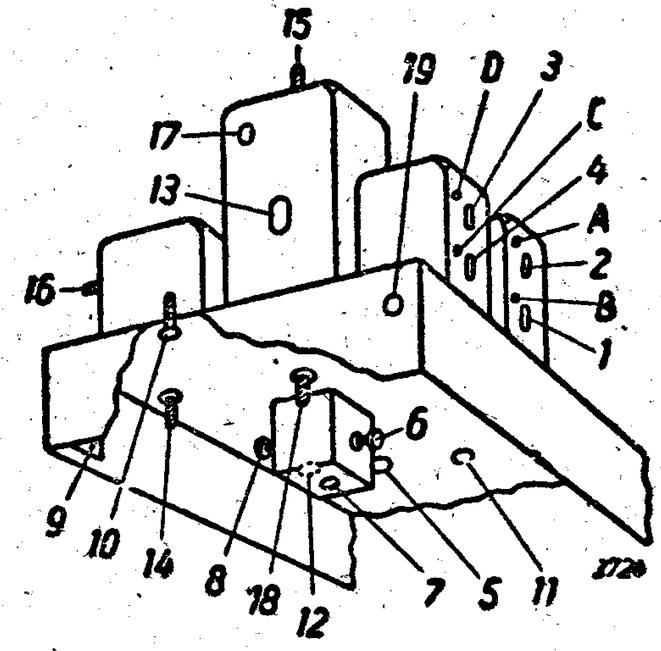

An der Schattenzeigeranschlußleiste werden die Spulen und die Beleuchtungslämpchenanschlüsse kurzgeschlossen.

Zwischenfrequenz:
Gerät auf Mittelwelle schalten.
Zeiger auf ca. 500 kHz stellen.
Anschluß des Meßsenders aperiodisch an erstes Gitter der Mischröhre. Die Bandfilter sind überkoppelt.
Bei Punkt A mit Verstimmungsgabel verstimmen.
Punkt 1 abgleichen.
Punkt B verstimmen, Punkt 2 abgleichen.
Punkt B bleibt verstimmt.
Zusätzlich Punkt C verstimmen, Punkt 3 abgleichen.
Verstimmung von Punkt C an Punkt D, Punkt 4 abgleichen.
Punkt B und D bleiben auch während des nachfolgenden Abgleiches verstimmt.

Oszillator:
Mittelwelle:
Zeiger auf 1 276 kHz stellen, Punkt 5 abgleichen. Zeiger auf 638 kHz stellen, Punkt 6 abgleichen.
Langwelle:
Zeiger auf 350 kHz stellen, Punkt 7 abgleichen. Zeiger auf 175 kHz stellen, Punkt 8 abgleichen.
Kurzwelle:
Zeiger auf 21,43 m stellen, Punkt 9 abgleichen. Zeiger auf 42,85 m stellen, Punkt 10 abgleichen.

Vorkreis:
Meßsender an Antennenbuchse anschließen.
Mittelwelle:
Zeiger auf 1 276 kHz stellen, Punkt 11 und 12 abgleichen. Zeiger auf 638 kHz stellen, Punkt 13 und 14 abgleichen.
Langwelle:
Zeiger auf 175 kHz stellen, Punkt 15 und 16 abgleichen.
Kurzwelle:
Zeiger auf 21,43 m stellen, Punkt 17 abgleichen. Zeiger auf 42,85 m stellen, Punkt 18 abgleichen.

Saugkreis:
Entfernung der Verstimmungs-Kondensatoren an den Punkten B und D.
Abgleich des Punktes 19 auf Minimum bei 132 kHz.

Anm.: Spannungen mit Voltmeter 500 Ohm/Volt gemessen.

RENS1823d **RENS1823d**

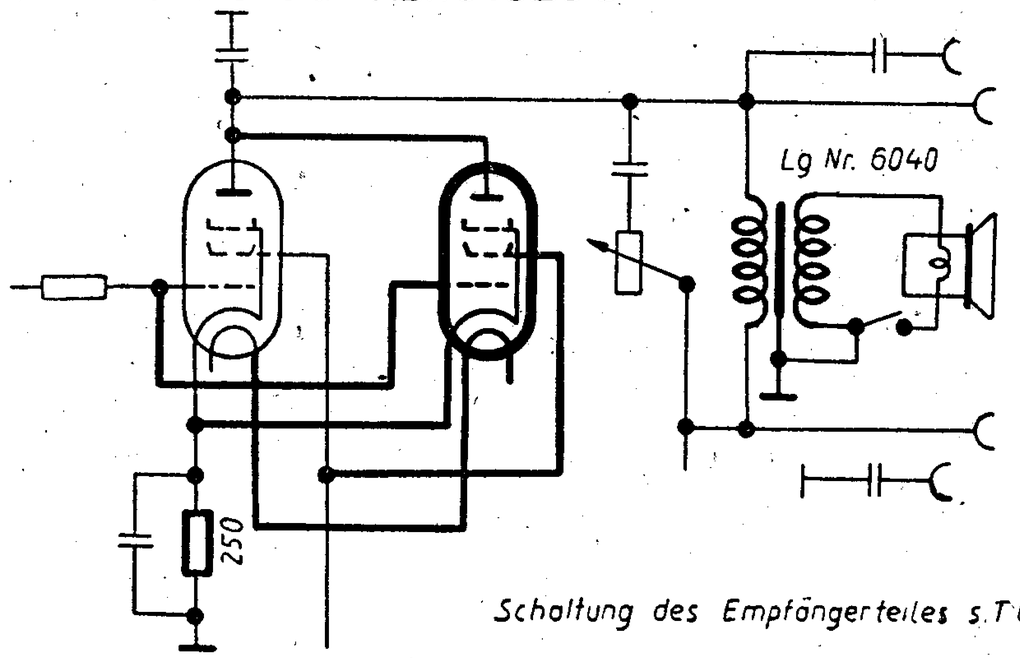

Schaltung des Empfängerteiles s. T 653 GLK

37221

Zusatzschaltbild zum Schrankgerät

TELEFUNKEN

SCHALTPLAN SAMMLUNG
OTTO MÜLLER & Co., K.G. RHEINE i. WESTFALEN

T 653 GL

RENS 1834 RENS 1824 RENS 1834 REN 1826 RENS 1823d

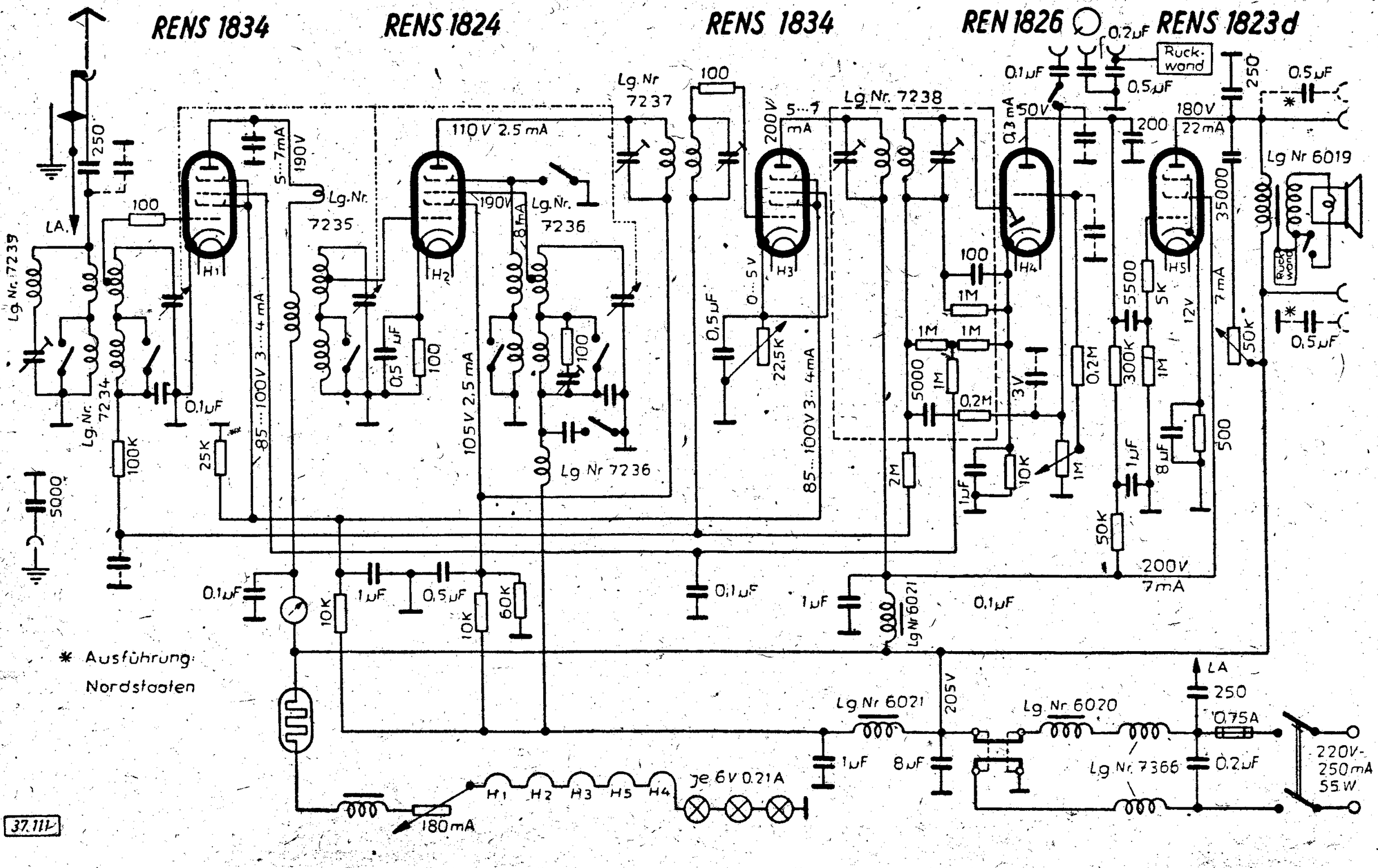

Abgleichvorschrift

ZF = 132 kHZ

An der Schattenzeigeranschlußleiste werden die Spulen und die Beleuchtungslämpchen-anschlüsse kurzgeschlossen.

Zwischenfrequenz:

Gerät auf Mittelwelle schalten.
Zeiger auf ca. 500 kHz stellen.
Anschluß des Meßsenders aperiodisch an erstes Gitter der Mischröhre. Die Bandfilter sind überkoppelt.
Bei Punkt A mit Verstimmungsgabel verstimmen.
Punkt 1 abgleichen.
Punkt B verstimmen, Punkt 2 abgleichen.
Punkt B bleibt verstimmt.
Zusätzlich Punkt C verstimmen, Punkt 3 abgleichen.
Verstimmung von Punkt C an Punkt D, Punkt 4 abgleichen.
Punkt B und D bleiben auch während des nachfolgenden Abgleiches verstimmt.

Oszillator:

Mittelwelle:

Zeiger auf 1 276 kHz stellen, Punkt 5 abgleichen.
Zeiger auf 638 kHz stellen, Punkt 6 abgleichen.

Langwelle:

Zeiger auf 350 kHz stellen, Punkt 7 abgleichen.
Zeiger auf 175 kHz stellen, Punkt 8 abgleichen.

Vorkreis:

Meßsender an Antennenbuchse anschließen.

Mittelwelle:

Zeiger auf 1 276 kHz stellen, Punkt 9 und 10 abgleichen.
Zeiger auf 638 kHz stellen, Punkt 11 und 12 abgleichen.

Langwelle:

Zeiger auf 175 kHz stellen, Punkt 13 und 14 abgleichen.

Saugkreis:

Entfernung der Verstimmungs-Kondensatoren an den Punkten B und D. Abgleich des Punktes 15 auf Minimum bei 132 kHz.

Anm.: Spannungen mit Voltmeter 500 Ohm/Volt gemessen.

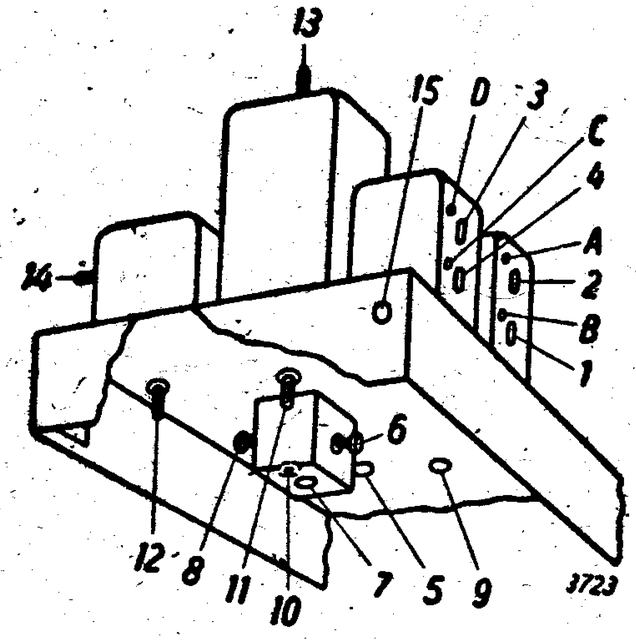

Nachdruck — auch auszugsweise —
ist verboten und schadenersatzpflichtig

OTTO MÜLLER & Co., K-G RHEINE i. WESTFALEN

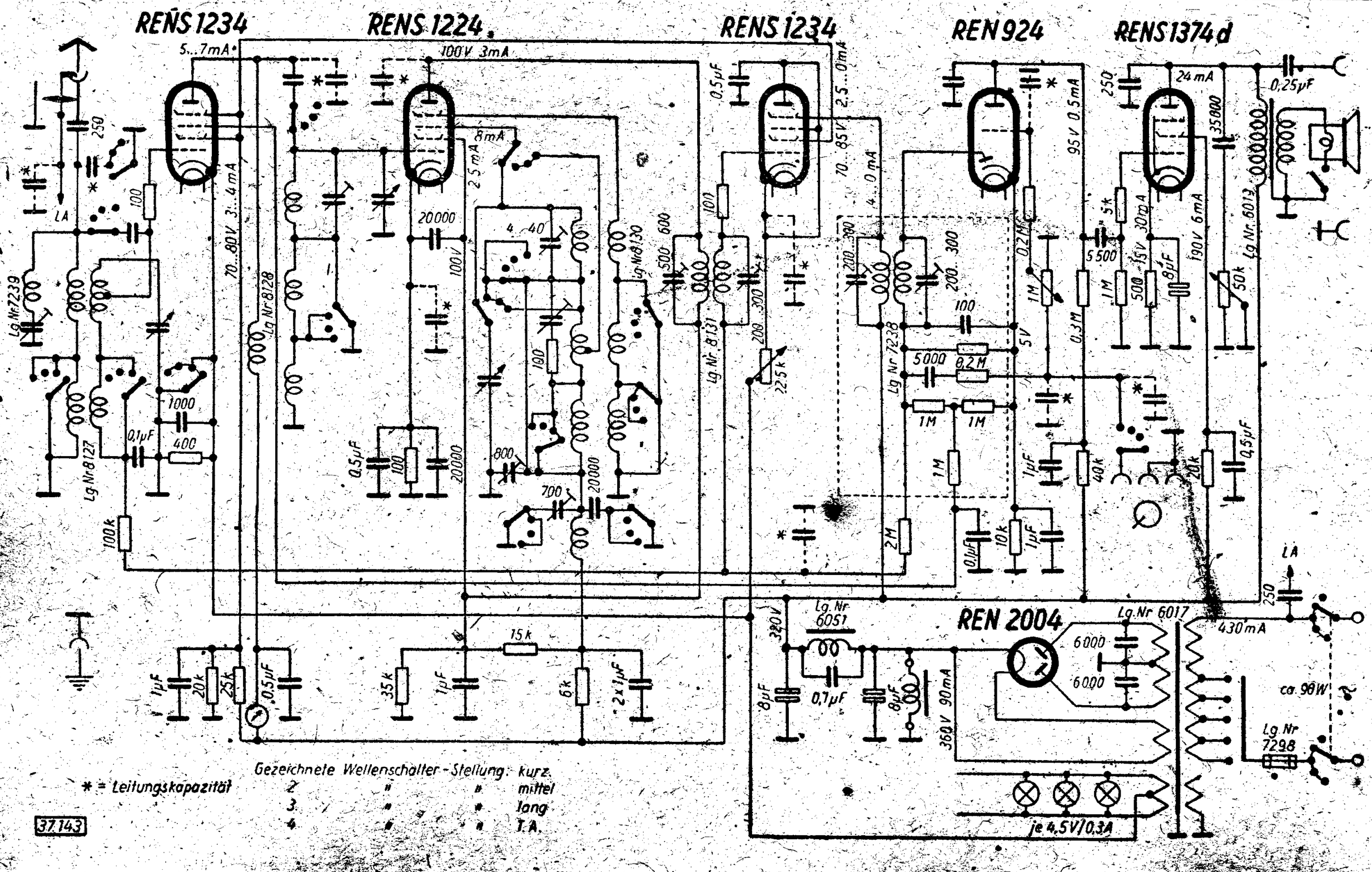

Abgleichvorschrift

ZF = 132 kHz

An der Schattenzeigeranschlußleiste werden die Spulenanschlüsse kurzgeschlossen.

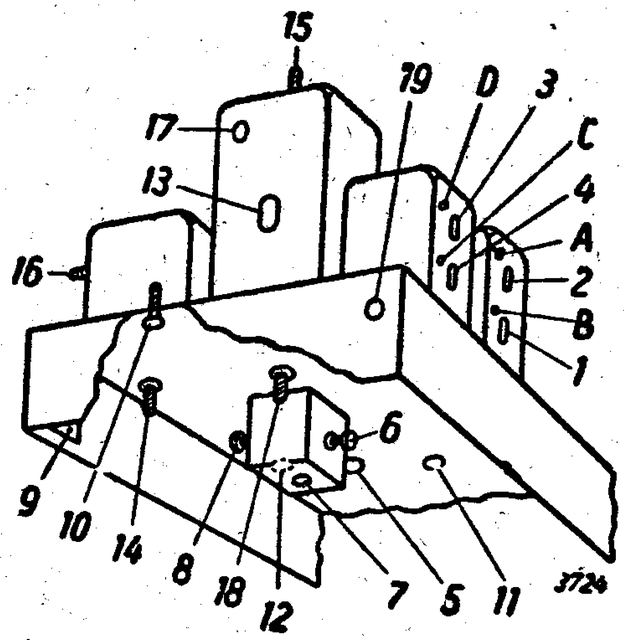

Zwischenfrequenz:

Gerät auf Mittelwelle schalten.
Zeiger auf ca. 500 kHz stellen.
Anschluß des Meßsenders aperiodisch an erstes Gitter der Mischröhre. Die Bandfilter sind überkoppelt.
Bei Punkt A mit Verstimmungsgabel verstimmen.
Punkt 1 abgleichen.
Punkt B verstimmen, Punkt 2 abgleichen.
Punkt B bleibt verstimmt.
Zusätzlich Punkt C verstimmen, Punkt 3 abgleichen.
Verstimmung von Punkt C an Punkt D, Punkt 4 abgleichen.
Punkt B und D bleiben auch während des nachfolgenden Abgleiches verstimmt.

Oszillator.

Mittelwelle: Zeiger auf 1276 kHz stellen, Punkt 5 abgleichen. Zeiger auf 638 kHz stellen, Punkt 6 abgleichen.

Langwelle: Zeiger auf 350 kHz stellen, Punkt 7 abgleichen. Zeiger auf 175 kHz stellen, Punkt 8 abgleichen.

Kurzwelle: Zeiger auf 21,43 m stellen, Punkt 9 abgleichen. Zeiger auf 42,85 m stellen, Punkt 10 abgleichen.

Vorkreis:

Meßsender an Antennenbuchse anschließen.

Mittelwelle: Zeiger auf 1276 kHz stellen, Punkt 11 u. 12 abgleichen. Zeiger auf 638 kHz stellen, Punkt 13 u. 14 abgleichen.

Langwelle: Zeiger auf 175 kHz stellen, Punkt 15 und 16 abgleichen.

Kurzwelle: Zeiger auf 21,43 m stellen, Punkt 17 abgleichen. Zeiger auf 42,85 m stellen, Punkt 18 abgleichen.

Saugkreis:

Entfernung des Verstimmungs-Kondensatoren an den Punkten B und D. Abgleich des Punktes 19 auf Minimum bei 132 kHz.

Anmerkung: Spannungen mit Voltmeter 500 Ohm/Volt gemessen.

Nachdruck — auch auszugsweise — ist verboten und schadenersatzpflichtig

TELEFUNKEN

SCHALTPLAN SAMMLUNG
OTTO MÜLLER & Co., K.G. RHEINE i. WESTFALEN

T 653 WL

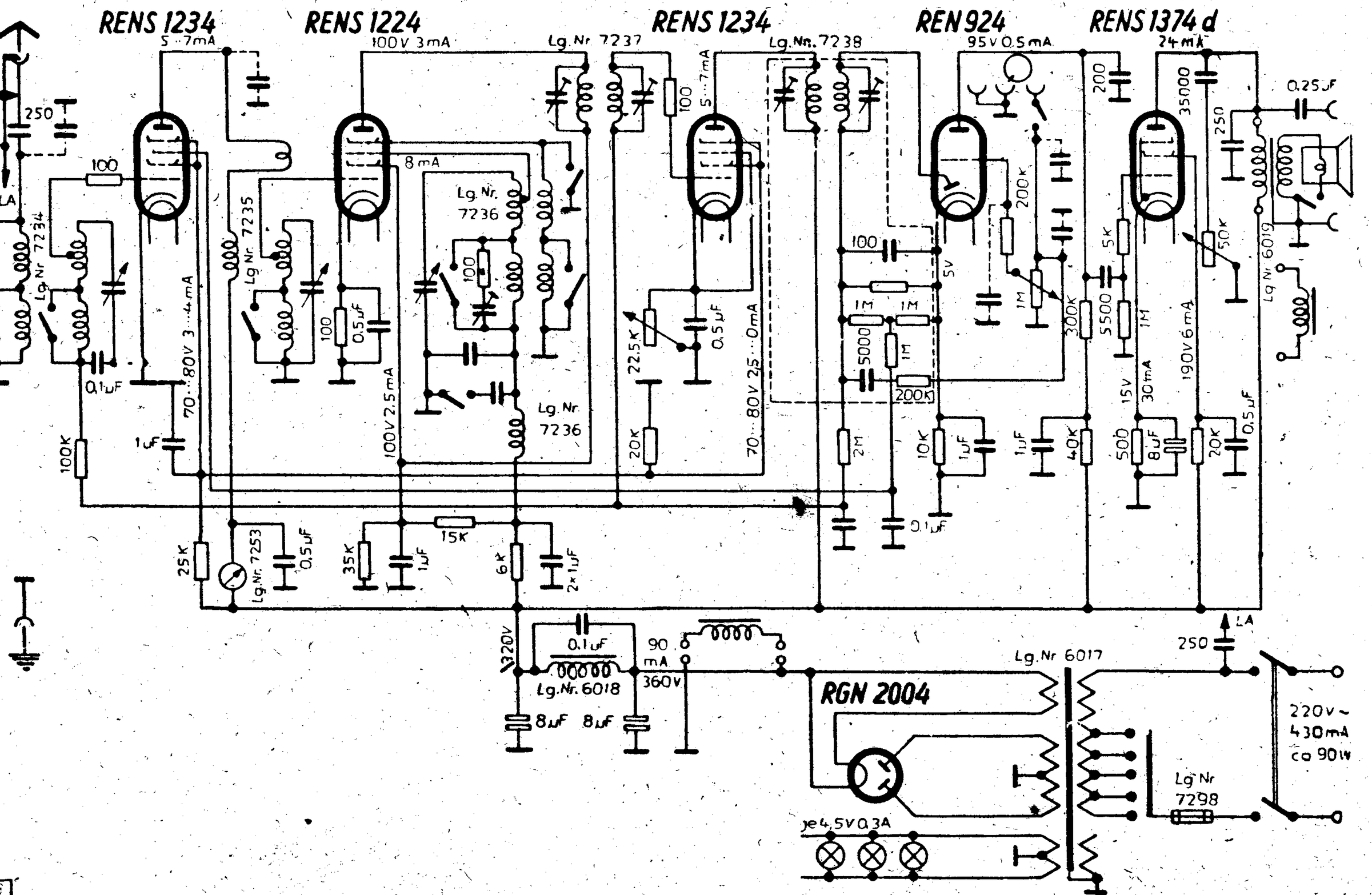

37 116

Abgleichvorschrift

ZF = 132 kHZ

An der Schattenzeigeranschlußleiste werden die Spulenanschlüsse kurzgeschlossen.

Zwischenfrequenz:

Gerät auf Mittelwelle schalten.
Zeiger auf ca. 500 kHz stellen.
Anschluß des Meßsenders aperiodisch an erstes Gitter der Mischröhre. Die Bandfilter sind überkoppelt.
Bei Punkt A mit Verstimmungsgabel verstimmen.
Punkt 1 abgleichen.
Punkt B verstimmmen, Punkt 2 abgleichen.
Punkt B bleibt verstimmt.
Zusätzlich Punkt C verstimmen, Punkt 3 abgleichen.
Verstimmung von Punkt C an Punkt D, Punkt 4 abgleichen.
Punkt B und D bleiben auch während des nachfolgenden Abgleiches verstimmt.

Oszillator:

Mittelwelle:
Zeiger auf 1 276 kHz stellen, Punkt 5 abgleichen.
Zeiger auf 638 kHz stellen, Punkt 6 abgleichen.

Langwelle:
Zeiger auf 350 kHz stellen, Punkt 7 abgleichen.
Zeiger auf 175 kHz stellen, Punkt 8 abgleichen.

Vorkreis:

Meßsender an Antennenbuchse anschließen.

Mittelwelle:
Zeiger auf 1 276 kHz stellen, Punkt 9 und 10 abgleichen.
Zeiger auf 638 kHz stellen, Punkt 11 und 12 abgleichen.

Langwelle:
Zeiger auf 175 kHz stellen, Punkt 13 und 14 abgleichen.

Saugkreis:

Entfernung der Verstimmungs-Kondensatoren an den Punkten B und D. Abgleich des Punktes 15 auf Minimum bei 132 kHz.

Anm.: Spannungen mit Voltmeter 500 Ohm/Volt gemessen.

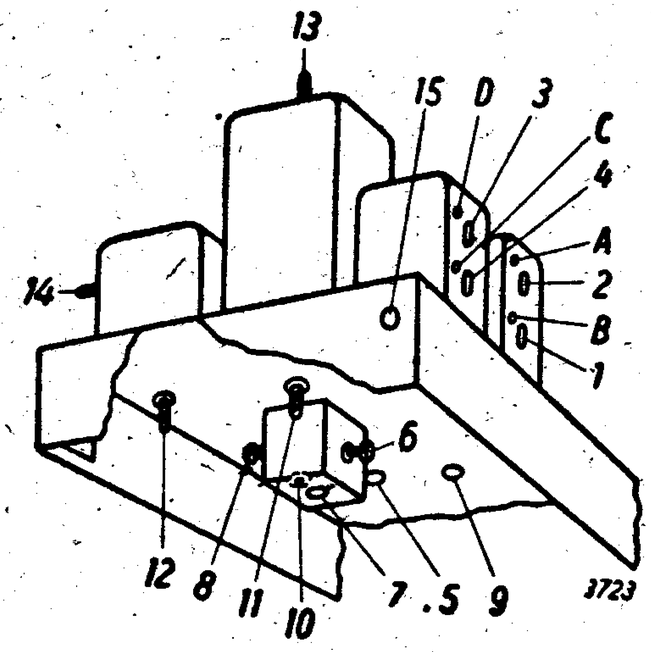

Nachdruck — auch auszugsweise —
ist verboten und schadenersatzpflichtig

Telefunken T 653 WL/WS Bayreuth

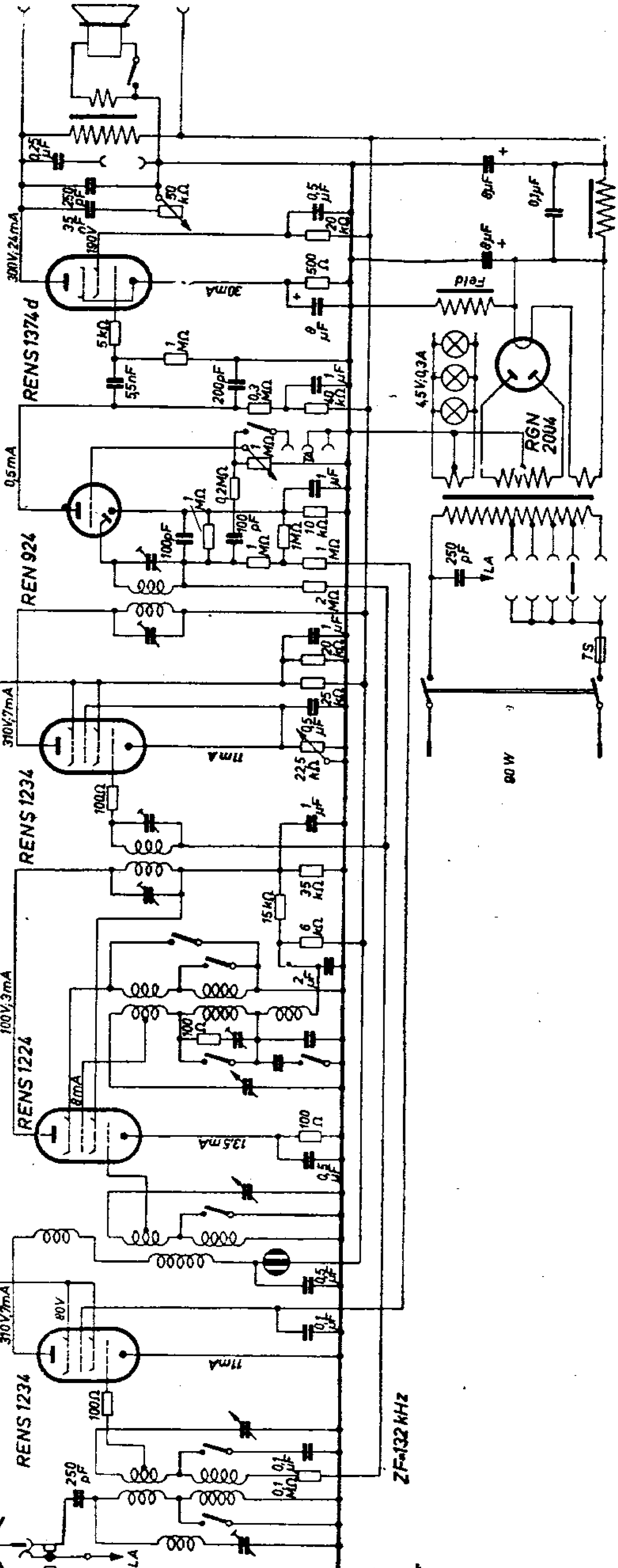

Telefunken T 654/653 GLK Bayreuth

T 654 GSK

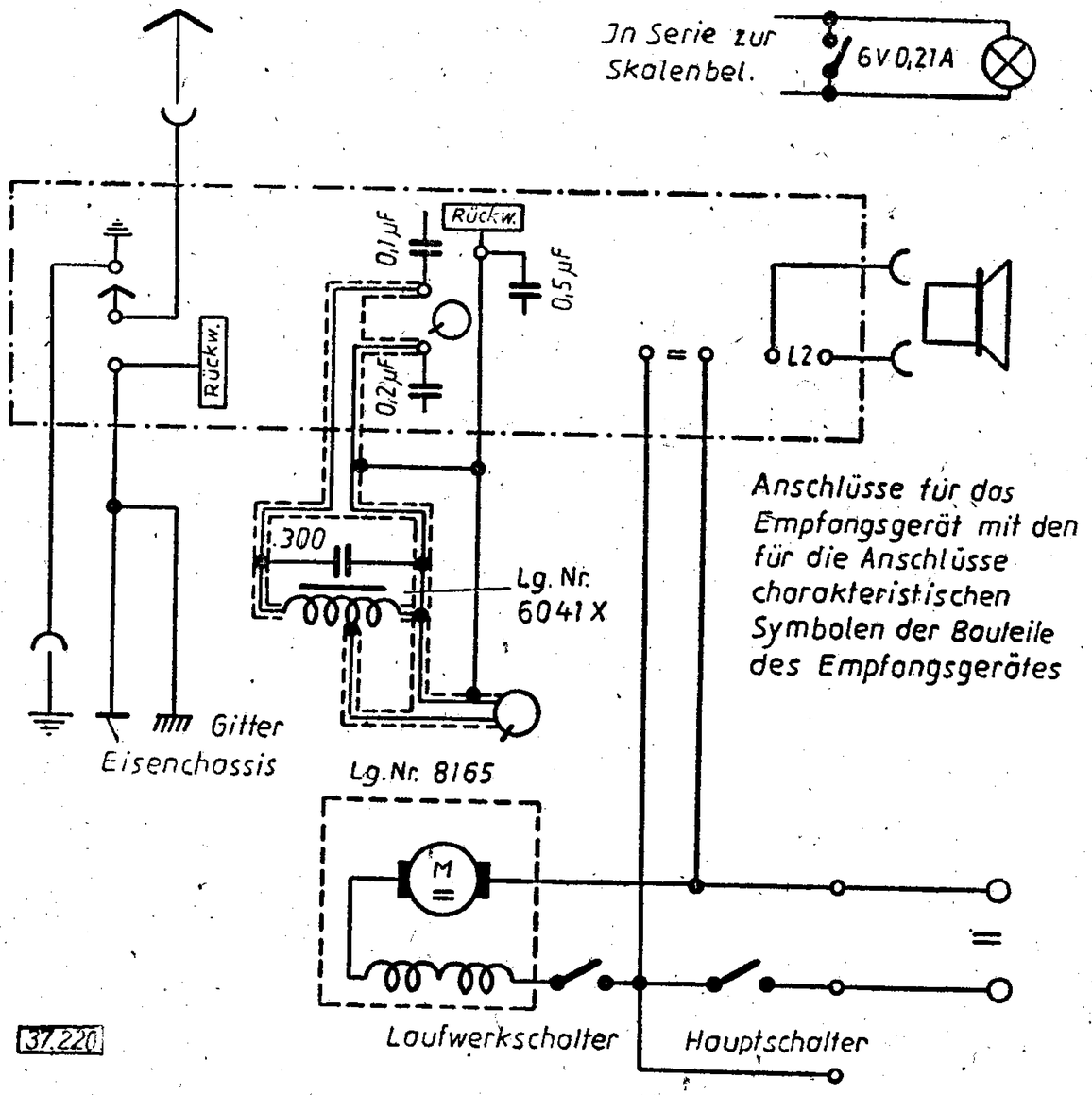

37.220

T 654 GSSK

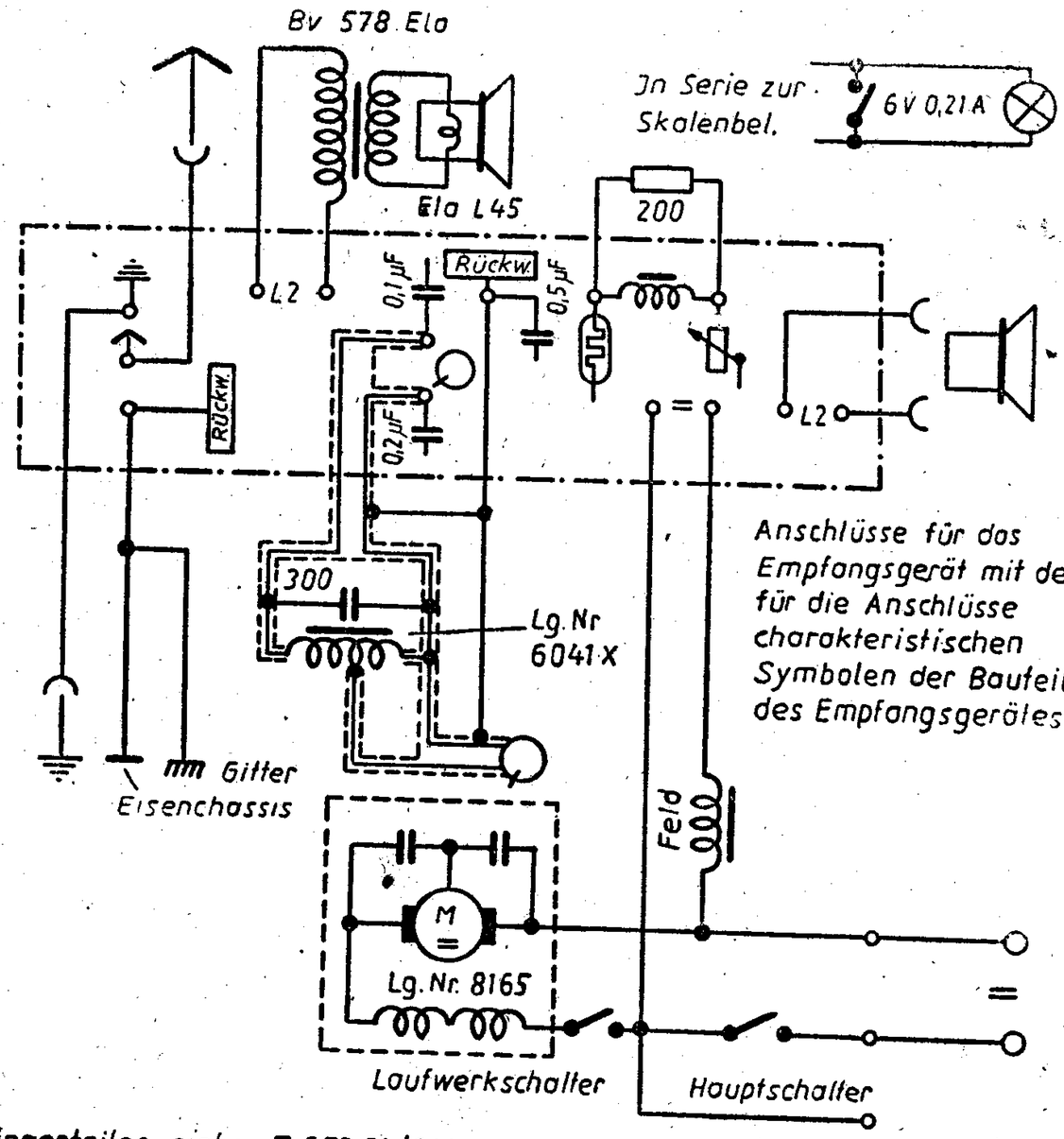

Schaltung des Empfängerteiles siehe T 653 GL/GLK

TELEFUNKEN

SCHALTPLAN SAMMLUNG
OTTO MÜLLER & Co., K-G RHEINE i. WESTFALEN

T 654 WK

RENS 1234 RENS 1224 RENS 1234 REN 924 RENS 1374 d

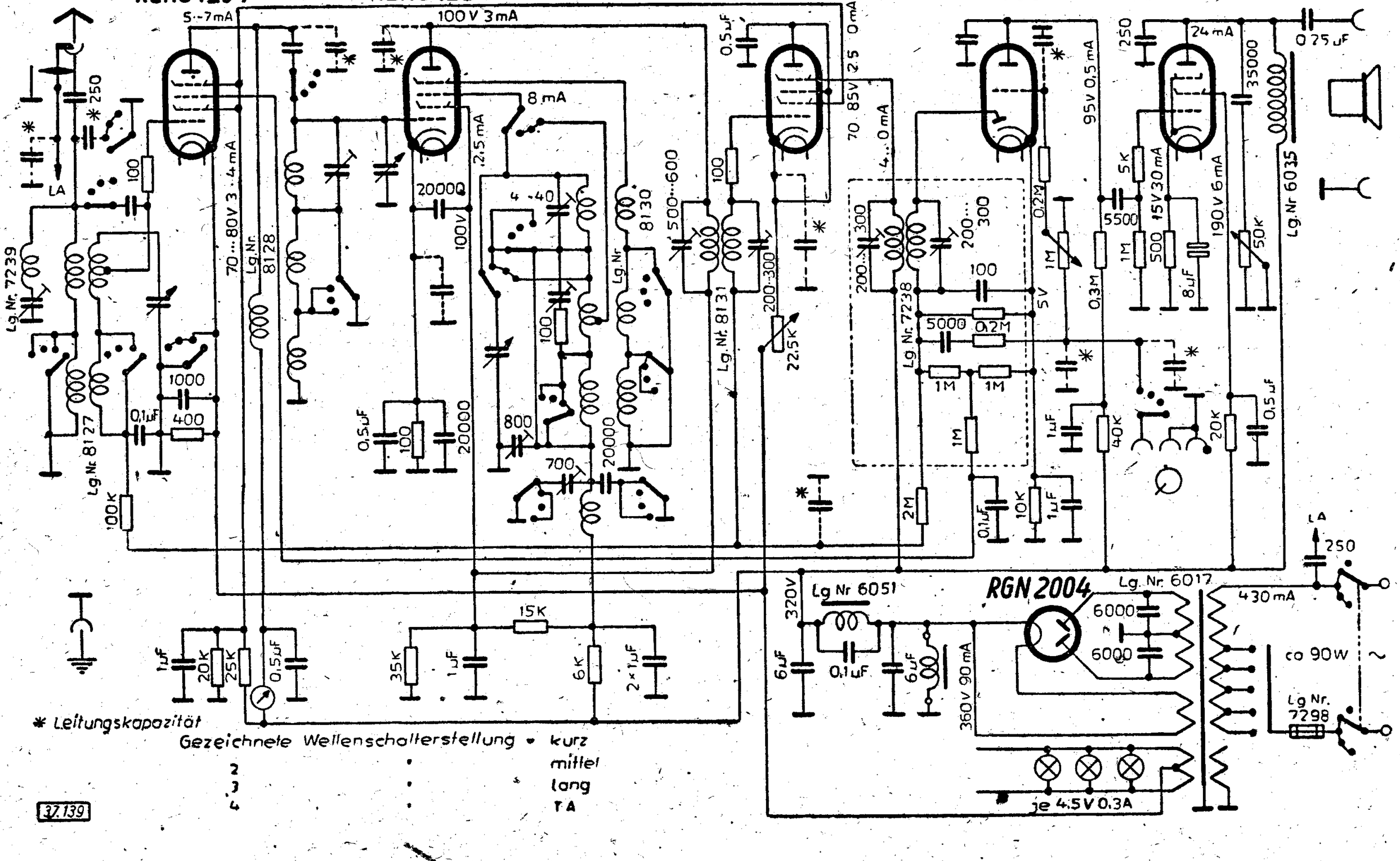

* Leitungskapazität

Gezeichnete Wellenschalterstellung • kurz
2 • mittel
3 • lang
4 • LA

37.139

Abgleichvorschrift

ZF = 132 kHz

An der Schaltenzeigeranschlußleiste werden die Spulenanschlüsse kurzgeschlossen.

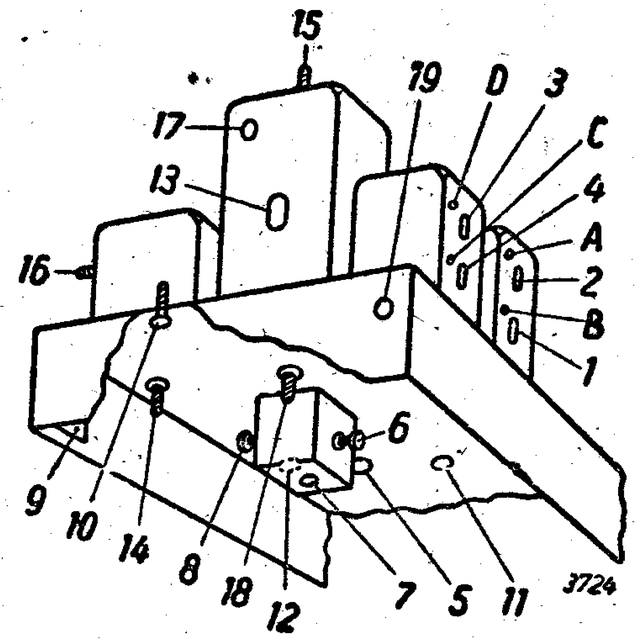

Zwischenfrequenz:

Gerät auf Mittelwelle schalten.
Zeiger auf ca. 500 kHz stellen.
Anschluß des Meßsenders aperiodisch an erstes Gitter der Mischröhre. Die Bandfilter sind überkoppelt.
Bei Punkt A mit Verstimmungsgabel verstimmen.
Punkt 1 abgleichen.
Punkt B verstimmen, Punkt 2 abgleichen.
Punkt B bleibt verstimmt.
Zusätzlich Punkt C verstimmen, Punkt 3 abgleichen.
Verstimmung von Punkt C an Punkt D, Punkt 4 abgleichen.
Punkt B und D bleiben auch während des nachfolgenden Abgleiches verstimmt.

Oszillator.

Mittelwelle: Zeiger auf 1276 kHz stellen, Punkt 5 abgleichen. Zeiger auf 638 kHz stellen, Punkt 6 abgleichen.

Langwelle: Zeiger auf 350 kHz stellen, Punkt 7 abgleichen. Zeiger auf 175 kHz stellen, Punkt 8 abgleichen.

Kurzwelle: Zeiger auf 21,43 m stellen, Punkt 9 abgleichen. Zeiger auf 42,85 m stellen, Punkt 10 abgleichen.

Vorkreis:

Meßsender an Antennenbuchse anschließen.

Mittelwelle: Zeiger auf 1276 kHz stellen, Punkt 11 u. 12 abgleichen. Zeiger auf 638 kHz stellen, Punkt 13 u. 14 abgleichen.

Langwelle: Zeiger auf 175 kHz stellen, Punkt 15 und 16 abgleichen.

Kurzwelle: Zeiger auf 21,43 m stellen, Punkt 17 abgleichen. Zeiger auf 42,85 m stellen, Punkt 18 abgleichen.

Saugkreis:

Entfernung des Verstimmungs-Kondensatoren an den Punkten B und D. Abgleich des Punktes 19 auf Minimum bei 132 kHz.

Anmerkung: Spannungen mit Voltmeter 500 Ohm/Volt gemessen.

Nachdruck — auch auszugsweise — ist verboten und schadenersatzpflichtig

Telefunken T 654/653 WLK Bayreuth

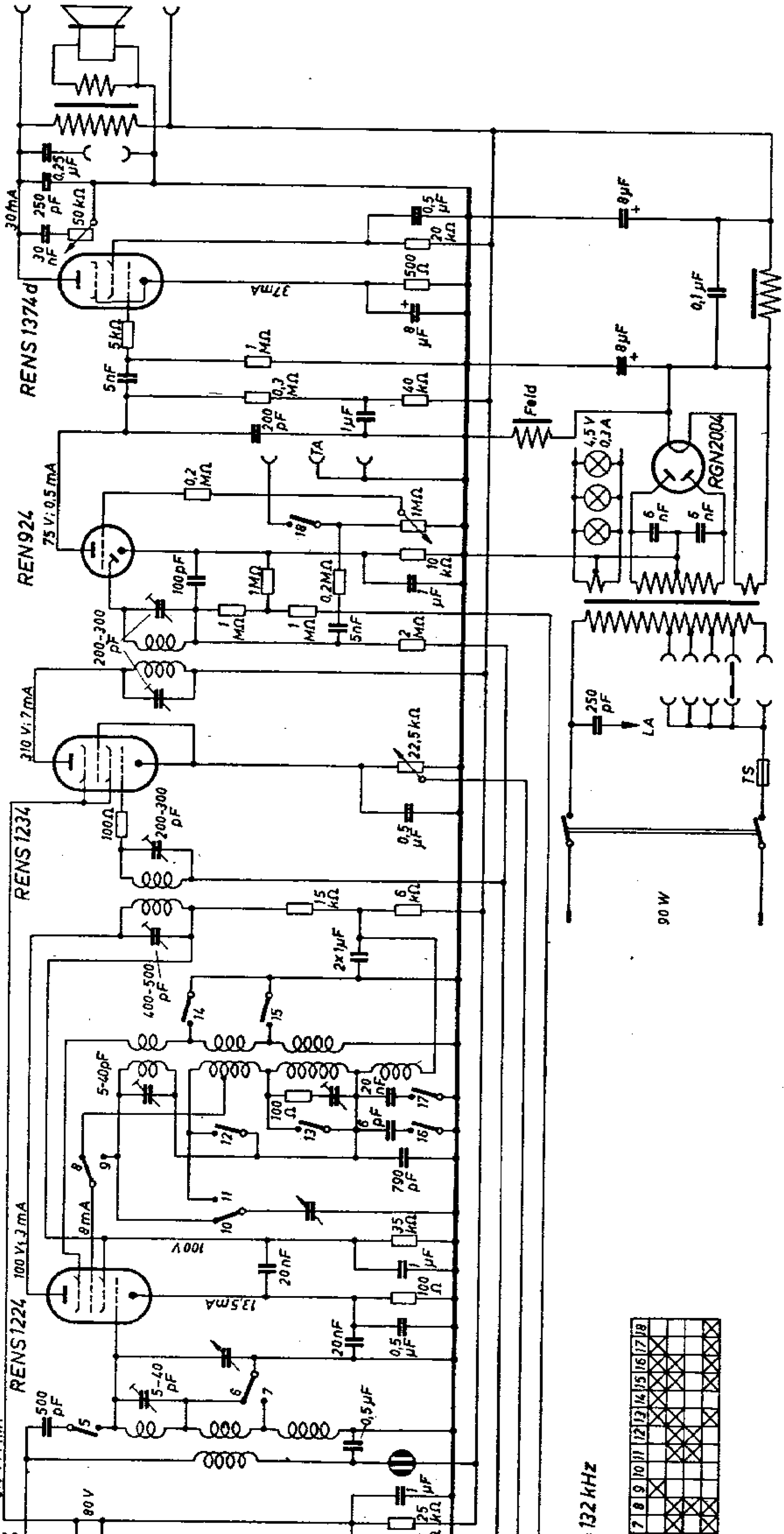

T 654 WSK

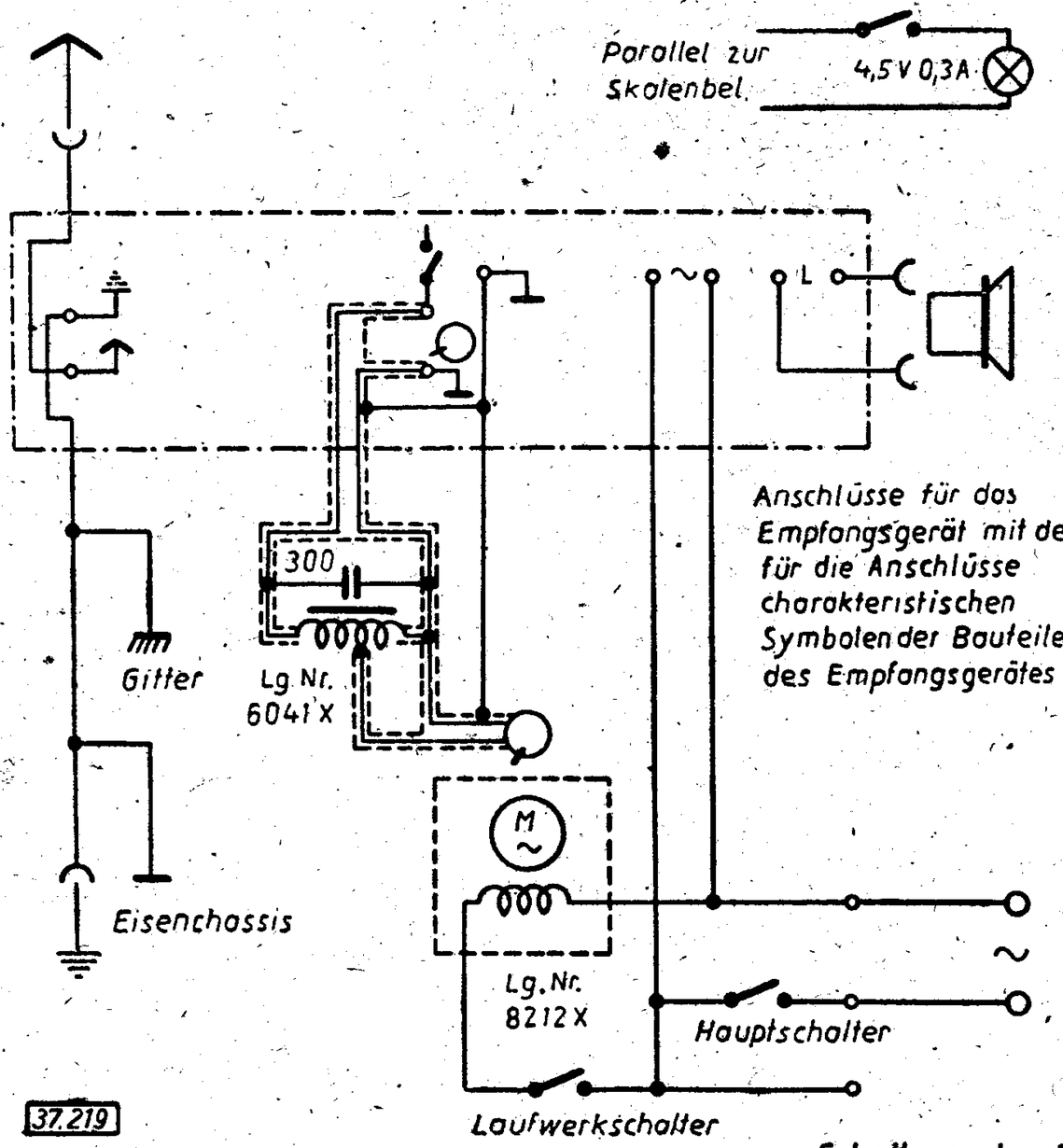

37.219

T 654 WSSK

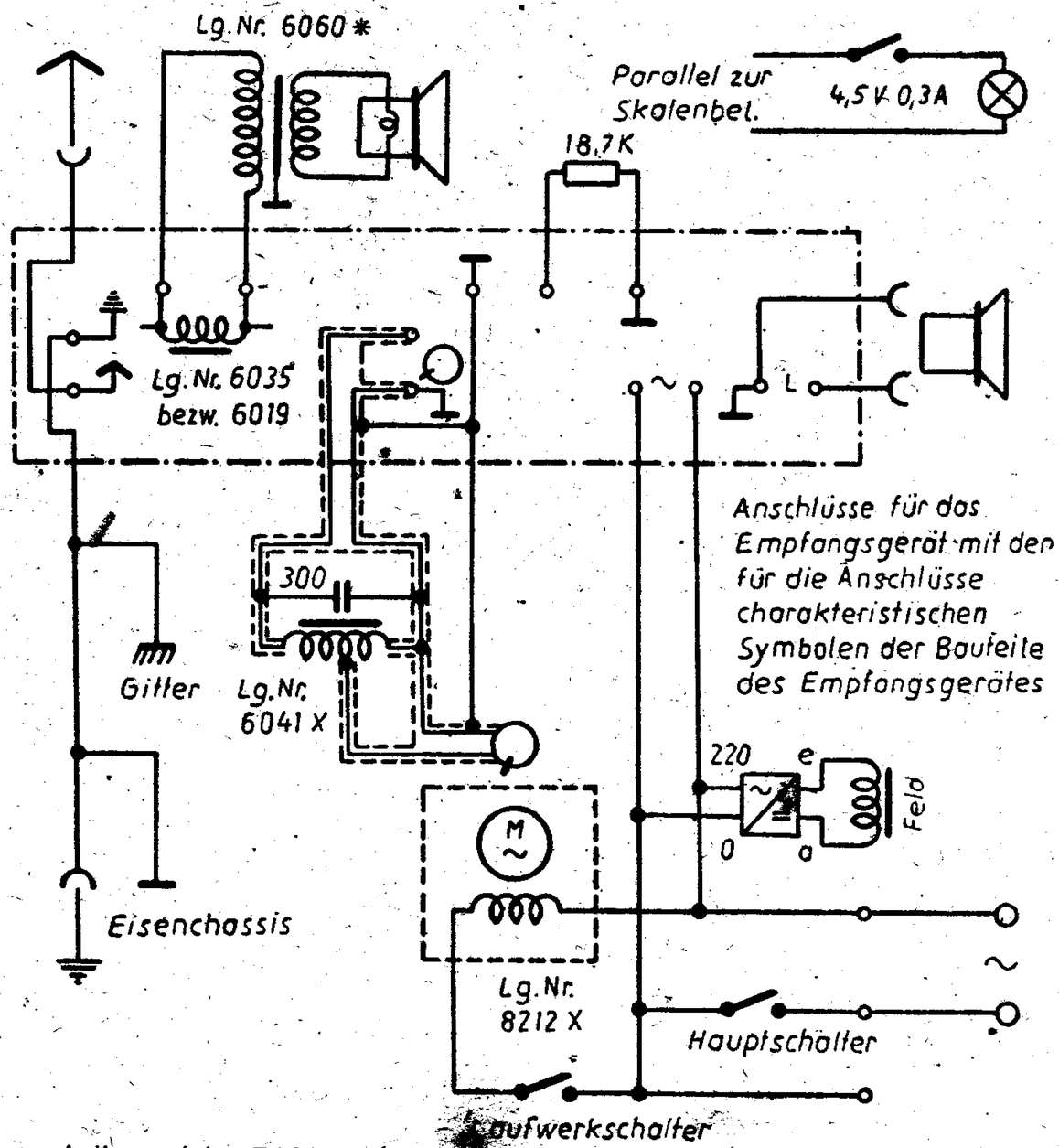

Schaltung des Empfängerteiles siehe T653 WL/WLK

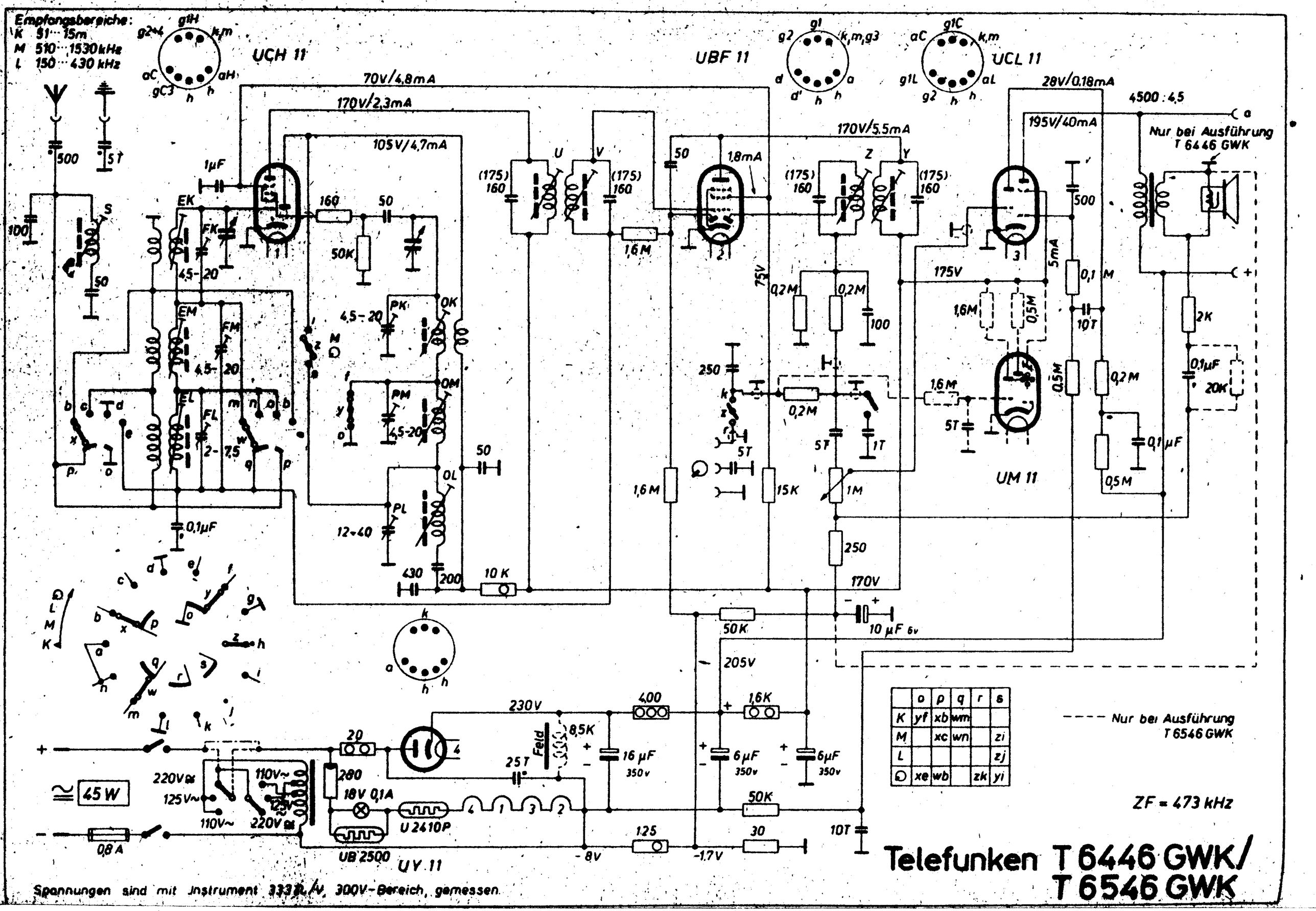

	o	p	q	r	s
K	yf	xb	wm		
M		xc	wn		zi
L					zj
⊙	xe	wb		zk	yi

Telefunken T 6446 GWK/ T 6546 GWK

TELEFUNKEN

SCHALTPLAN SAMMLUNG
OTTO MÜLLER & Co., K.G. RHEINE i. WESTFALEN

T 655 Autosuper

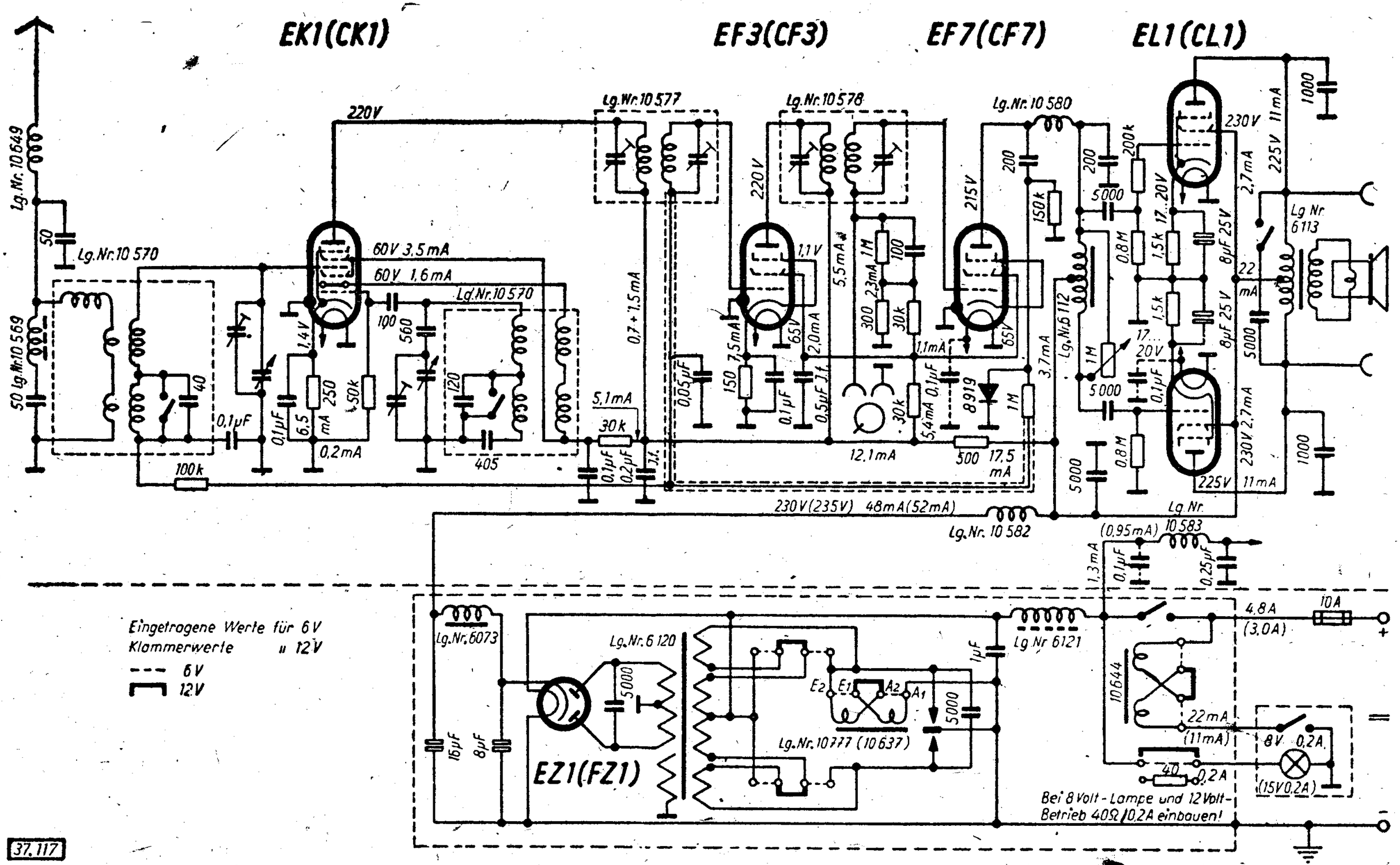

37.117

Abgleichvorschrift

ZF = 468 kHz

Zwischenfrequenz:
Meßsender aperiodisch an Mischrohr anschließen.
Punkt 1, 2, 3 und 4 abgleichen.

Oszillator:
Meßsender an Antennenbuchse anschließen.

Mittelwelle:
Drehkondensator ganz herausdrehen, Meßsender auf 1 500 kHz stellen. Punkt 5 abgleichen.
Drehkondensator ganz hineindrehen, Meßsender auf 500 kHz stellen. Punkt 6 abgleichen.

Langwelle:
Drehkondensator ganz hineindrehen, Meßsender auf 150 kHz stellen. Punkt 7 abgleichen.

Vorkreis:

Mittelwelle:
Mit Oszillatorkreis Drehkondensator auf 1 314 kHz einstellen und Vorkreis Punkt 8 auf 1 314 kHz abgleichen.
Mit Oszillatorkreis Drehkondensator auf 600 kHz einstellen und Vorkreis Punkt 9 auf 600 kHz abgleichen.

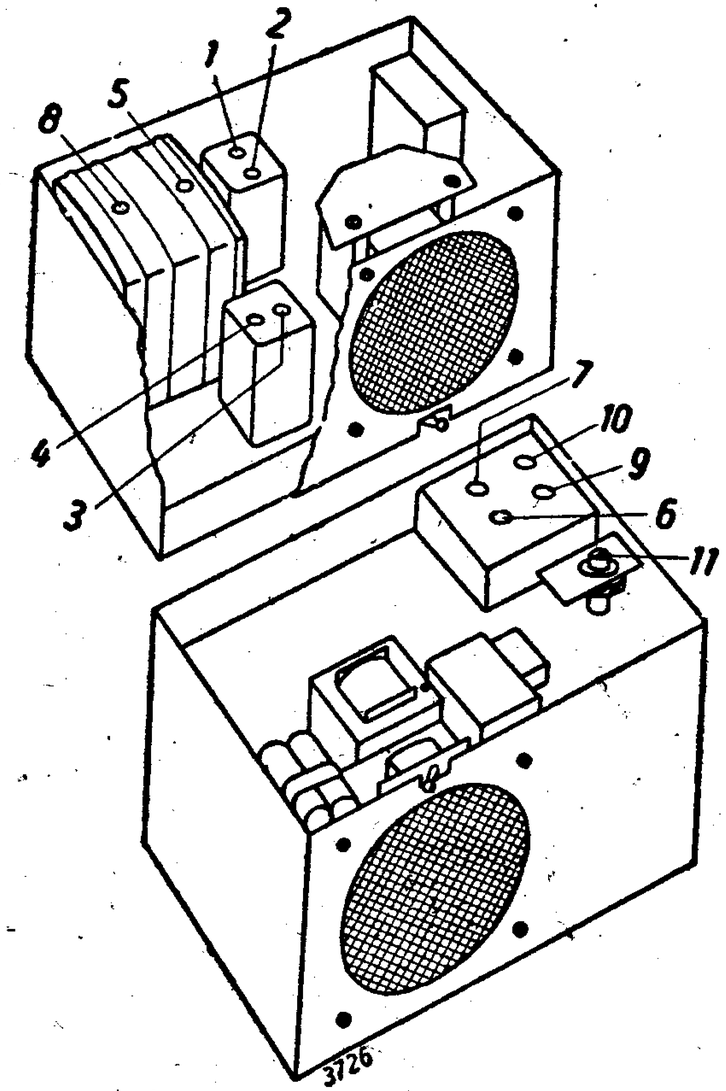

Chassis von unten gesehen

Langwelle:
Mit Oszillatorkreis Drehkondentator auf 200 kHz einstellen und Vorkreis Punkt 10 auf 200 kHz abgleichen.

Saugkreis:
Punkt 11 bei 468 kHz auf Minimum abgleichen.

Anm.: Spannungen mit Voltmeter Ri = 250 000 Ohm gemessen (bei Batteriespannung 6 Volt).

Nachdruck — auch auszugsweise — ist verboten und schadenersatzpflichtig

TELEFUNKEN

SCHALTPLAN SAMMLUNG
OTTO MÜLLER & Co., K.G. RHEINE i. WESTFALEN

T 656 GLK

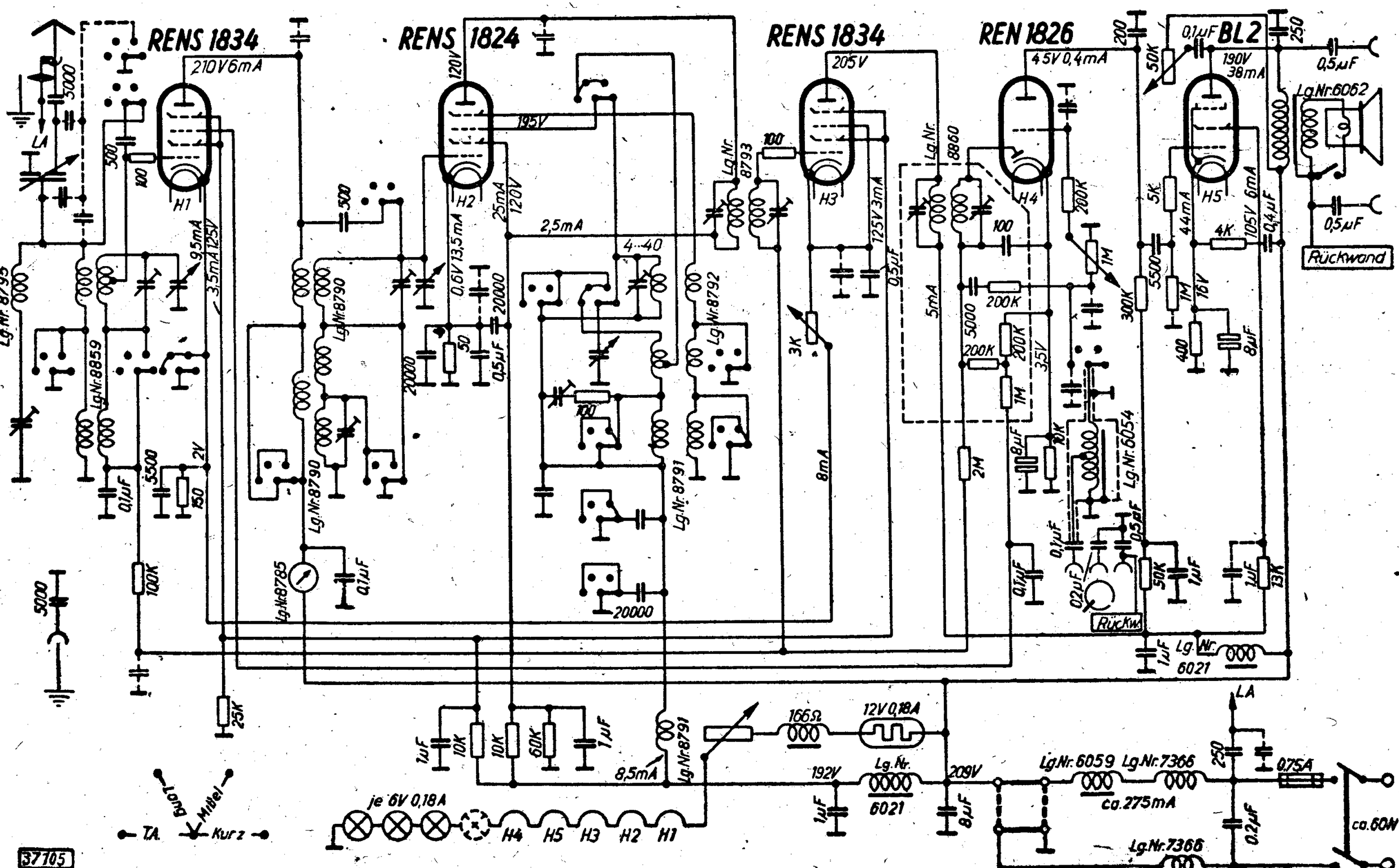

Abgleichvorschrift

ZF = 132 kHz

An der Schattenanzeigeranschlußleiste werden die Spulen und die Beleuchtungslämpchenanschlüsse kurzgeschlossen.

Zwischenfrequenz:

Gerät auf Mittelwelle schalten.
Zeiger auf ca. 500 kHz stellen.
Anschluß des Meßsenders aperiodisch am ersten Gitter der Mischröhre. Die Bandfilter sind überkoppelt.
Bei Punkt A mit Verstimmungsgabel verstimmen.
Punkt B verstimmen, Punkt 2 abgleichen.
Punkt 1 abgleichen.
Punkt B bleibt verstimmt.
Zusätzlich Punkt C verstimmen, Punkt 3 abgleichen.
Verstimmung von Punkt C an Punkt D, Punkt 4 abgleichen.
Punkt B und D bleiben auch während des nachfolgenden Abgleiches verstimmt.

Oszillator:

Mittelwelle:
Zeiger auf 1 276 kHz stellen, Punkt 5 abgleichen.
Zeiger auf 638 kHz stellen, Punkt 6 abgleichen.

Langwelle:
Zeiger auf 392 kHz stellen, Punkt 7 abgleichen.
Zeiger auf 196 kHz stellen, Punkt 8 abgleichen.

Kurzwelle:
Zeiger auf 21,43 m stellen, Punkt 9 abgleichen.
Zeiger auf 42,85 m stellen, Punkt 10 abgleichen.

Vorkreis:

Meßsender an Antennenbuchse anschließen.

Mittelwelle:
Zeiger auf 1 276 kHz stellen, Punkt 11 und 12 abgleichen.
Zeiger auf 638 kHz stellen, Punkt 13 und 14 abgleichen.

Langwelle:
Zeiger auf 392 kHz stellen, Punkt 15 und 16 abgleichen.
Zeiger auf 196 kHz stellen, Punkt 17 und 18 abgleichen.

Kurzwelle:
Zeiger auf 21,43 m stellen, Punkt 19 abgleichen.
Zeiger auf 42,85 m stellen, Punkt 20 abgleichen.

Saugkreis:

Entfernung der Verstimmungskondensatoren an den Punkten B und D. Abgleich des Punktes 21 auf Minimum bei ZF.

Anm.: Spannungen mit Voltmeter 500 Ohm/Volt gemessen

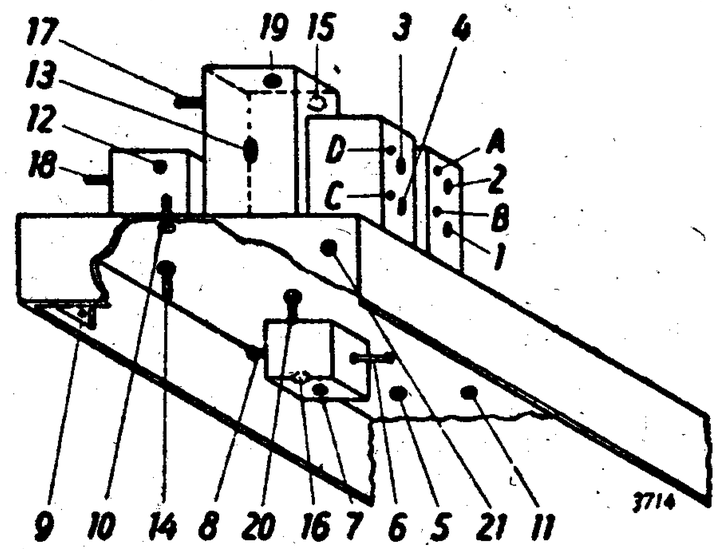

Nachdruck — auch auszugsweise —
ist verboten und schadenersatzpflichtig

SCHALTPLAN SAMMLUNG
OTTO MÜLLER & Co., K.G. RHEINE i. WESTFALEN

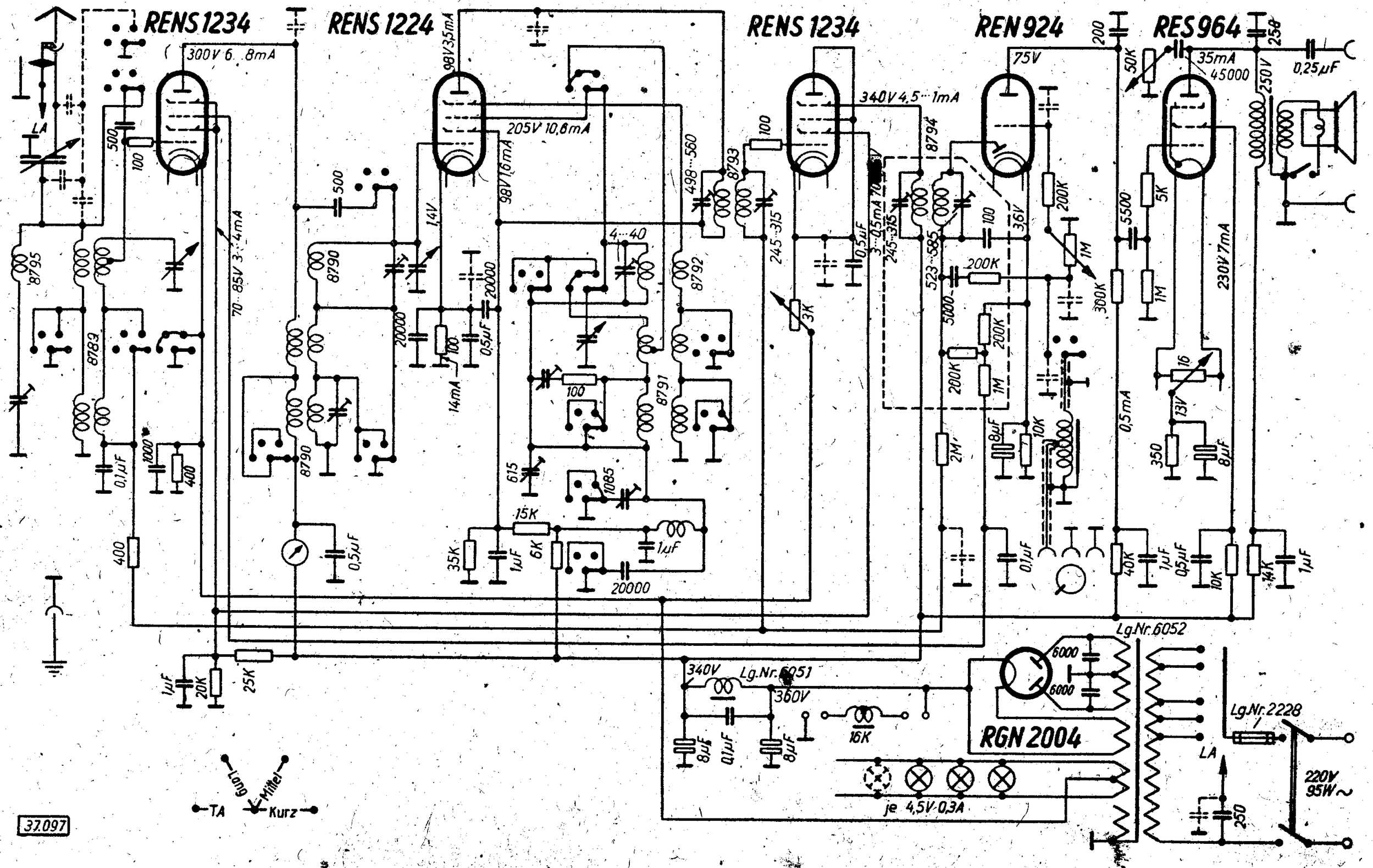

Abgleichvorschrift

ZF = 132 kHz

An der Schattenzeigeranschlußleiste werden die Spulenanschlüsse kurzgeschlossen.

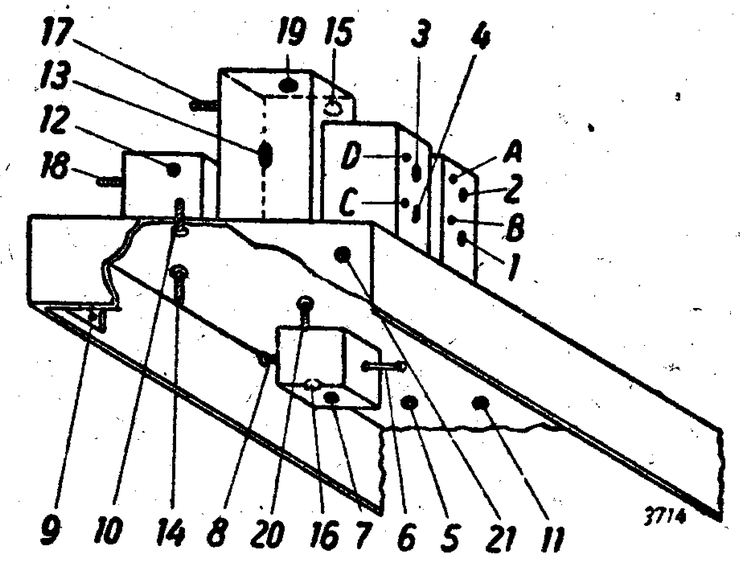

wischenfrequenz:

Gerät auf Mittelwelle schalten.
Zeiger auf ca. 500 kHz stellen.
Anschluß des Meßsenders aperiodisch am ersten Gitter der Mischröhre. Die Bandfilter sind überkoppelt.
Bei Punkt A mit Verstimmungsgabel verstimmen, Punkt 1 abgleichen.
Punkt B verstimmen, Punkt 2 abgleichen.
Punkt B bleibt verstimmt.
Zusätzlich Punkt C verstimmen, Punkt 3 abgleichen.
Verstimmung von Punkt C an Punkt D, Punkt 4 abgleichen.
Punkt B und D bleiben auch während des nachfolgenden Abgleiches verstimmt.

Oszillator:

Mittelwelle:
Zeiger auf 1 276 kHz stellen, Punkt 5 abgleichen. Zeiger auf 638 kHz stellen, Punkt 6 abgleichen.

Langwelle:
Zeiger auf 392 kHz stellen, Punkt 7 abgleichen. Zeiger auf 196 kHz stellen, Punkt 8 abgleichen.

Kurzwelle:
Zeiger auf 21,43 m stellen, Punkt 9 abgleichen. Zeiger auf 42,85 m stellen, Punkt 10 abgleichen.

Vorkreis:
Meßsender an Antennenbuchse anschließen.

Mittelwelle:
Zeiger auf 1 276 kHz stellen, Punkt 11 und 12 abgleichen. Zeiger auf 638 kHz stellen, Punkt 13 und 14 abgleichen.

Langwelle:
Zeiger auf 392 kHz stellen, Punkt 15 und 16 abgleichen. Zeiger auf 196 kHz stellen, Punkt 17 und 18 abgleichen.

Kurzwelle:
Zeiger auf 21,43 m stellen, Punkt 19 abgleichen. Zeiger auf 42,85 m stellen, Punkt 20 abgleichen.

Saugkreis:
Entfernung der Verstimmungskondensatoren an den Punkten B und D. Abgleich des Punktes 21 auf Minimum bei ZF.

Anm.: Spannungen mit Voltmeter 500 Ohm/Volt gemessen.

Nachdruck — auch auszugsweise —
ist verboten und schadenersatzpflichtig

Telefunken T 658 BLK

(linke Seite des Schaltbildes)

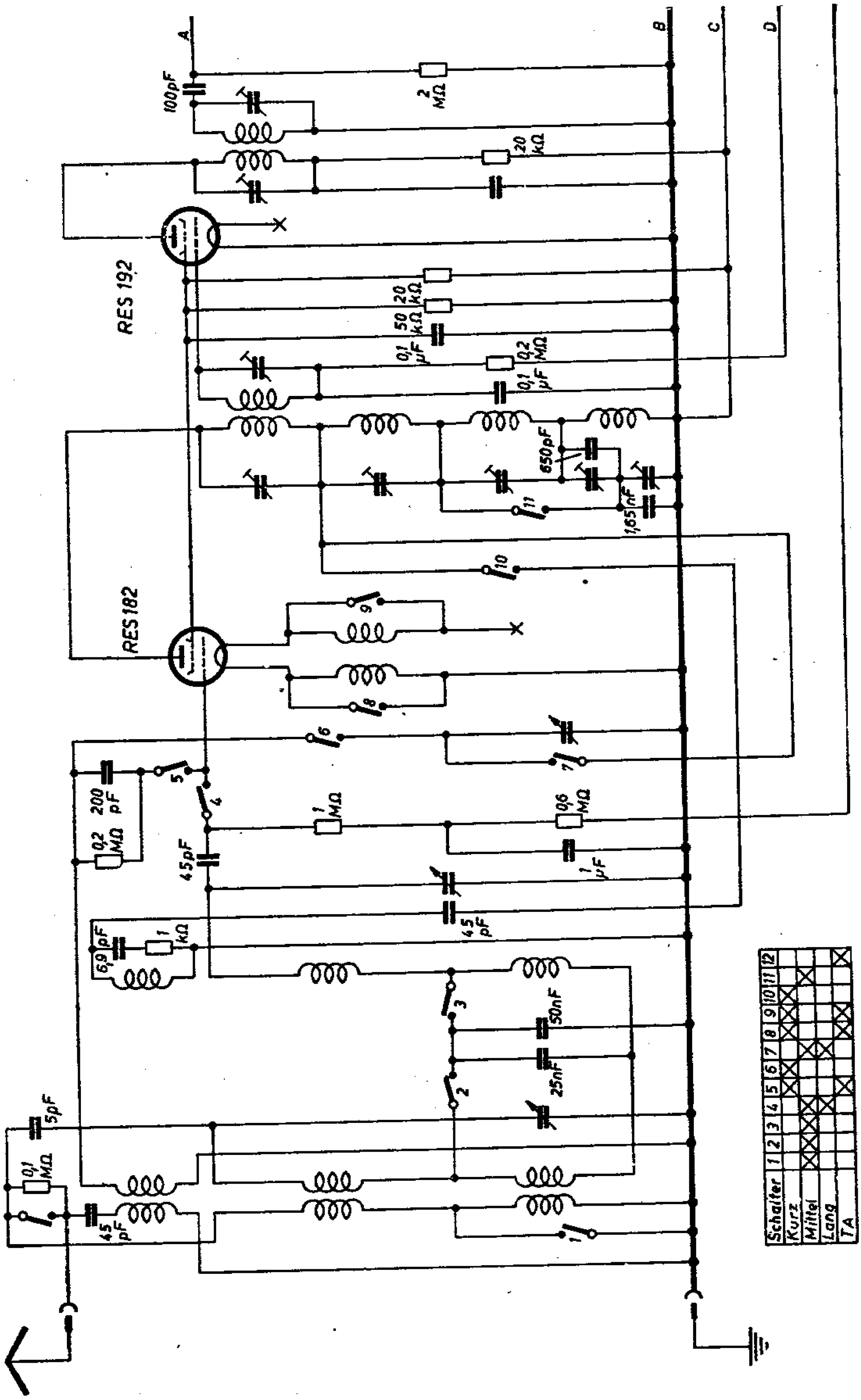

Telefunken T 658 BLK

(rechte Seite des Schaltbildes)

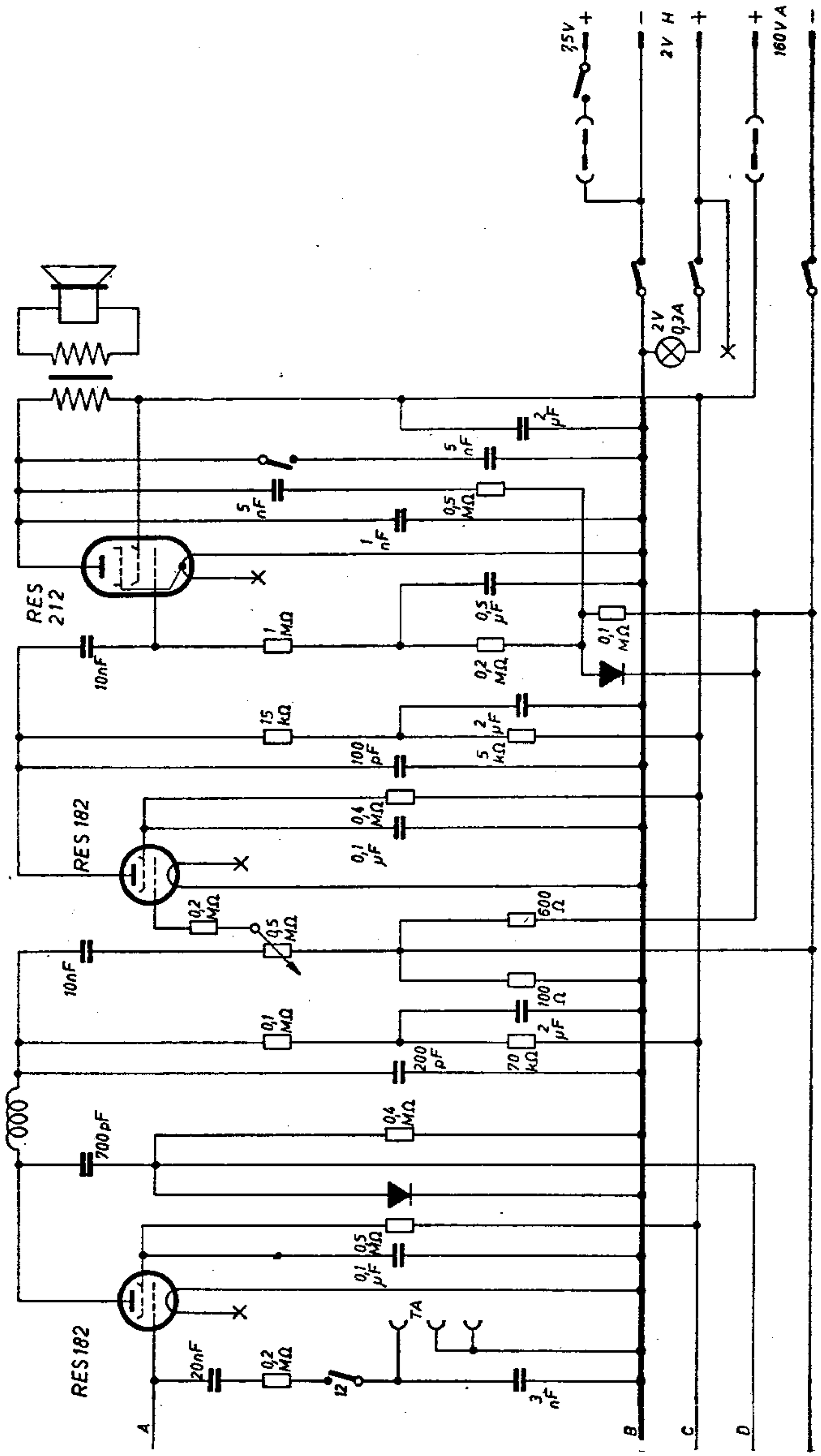

RENS 1294 ACH1 RENS 1294 REN 924 RENS 1374d

RGN 2004

ca.320 mm * 9416 25 180V···165V 0,1µF 2,5···3mA 8,5···10,5mA 95···110V 1M 0,1µF 100K 20000 700 6···7,5mA 9417 50 5 8 1M 70 7 6 0,1µF 62···70V 20···2,6mA 0,1µF 1,5···19mA * ca. 100mm 9mA 50 100 20K 0,1µF 250 12,5···13,5mA 20K 9418 9 10 11 13 12 10K 550 10000 od 0,1µF 15000 10K 7K 25K 15K 0,1µF 0,1µF 9427 9419 30K 0,1µF 7···0,5mA 9420 95···110V 2···0,1mA 5···0,4mA 2M 90V 0,7mA 200 14 100 400K 5000 200K 7K 1µF 1M 340mm * ca.340mm * ca 90mm 200 1M 40K 300K 215V 23mA 35000 50K 5500 100K 1M 0,5µF 29mA 1µF 500 3µF 250 20K 0,25µF 6069 6mA 215V

Leistungsaufnahme:
220V ~ 390 mA

* = abgesch. Rüschschlauch 100pF/m
** " Leitung Lg.Nr 9446

14	13	12	11	10	9	8	7	6	5	4	3	2	1	Schalter
●	●	●			●	●	●	●	●	●	●	●	●	K
		●		●				●	●		●	●		M
			●			●								L
●	●	●				●			●		●	●	●	T.A.

85mA 6068 390mA 30mA 6000 ca.80W~ 2228 je 4,5V 0,3mA H 355V 6067 380V 55mA 0,1µF 4µF 8µF

37.079

Abgleichvorschrift

ZF = 468 kHz

An der Schattenzeigeranschlußleiste werden die Spulenanschlüsse kurzgeschlossen.

Zwischenfrequenz:

Gerät auf Mittelwelle schalten.
Zeiger auf Ende des Lang- (Mittel-)Bereiches stellen.
Anschluß des Meßsenders aperiodisch an erstes Gitter der Mischröhre. Die Bandfilter sind überkoppelt.
Bei Punkt A mit Verstimmungsgabel verstimmen.
Punkt 1 abgleichen.
Punkt B verstimmen, Punkt 2 abgleichen.
Punkt B bleibt verstimmt.
Zusätzlich Punkt C verstimmen, Punkt 3 abgleichen.
Verstimmung von Punkt C an Punkt D, Punkt 4 abgleichen.

Oszillator:

Lang- (Mittel-)welle:

Zeiger auf 1300 kHz stellen, Punkt 5 abgleichen.
Zeiger auf 600 kHz stellen, Punkt 6 abgleichen.

Kurzwelle I:

Zeiger auf 14,5 m stellen, Punkt 7 abgleichen.
Zeiger auf 26 m stellen, Punkt 8 abgleichen.

Kurzwelle II:

Zeiger auf 35 m stellen, Punkt 9 abgleichen.
Zeiger auf 65 m stellen, Punkt 10 abgleichen.

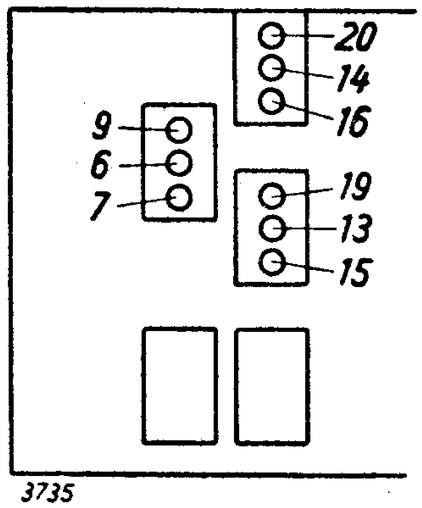

3735

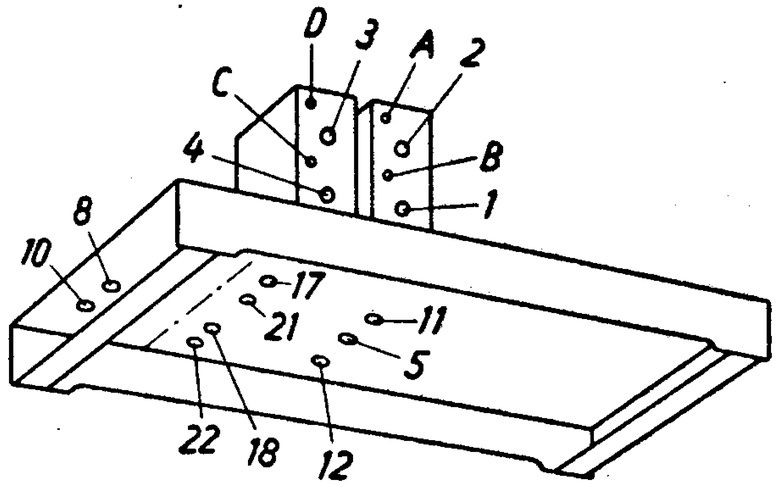

Vorkreis:

Meßsender an Antennenbuchse anschließen.

Lang- (Mittel-)welle:
Zeiger auf 1300 kHz stellen, Punkte 11 und 12 abgleichen.
Zeiger auf 600 kHz stellen, Punkte 13 und 14 abgleichen.

Kurzwelle I:

Zeiger auf 14,5 m stellen, Punkte 15 und 16 abgleichen.
Zeiger auf 26 m stellen, Punkte 17 und 18 abgleichen.

Kurzwelle II:

Zeiger auf 35 m stellen, Punkte 19 und 20 abgleichen.
Zeiger auf 65 m stellen, Punkte 21 und 22 abgleichen.

Anm.:

Spannungen mit Voltmeter 500 Ohm/Volt gemessen.

Nachdruck — auch auszugsweise — ist verboten und schadenersatzpflichtig

Telefunken T 660 GL/o

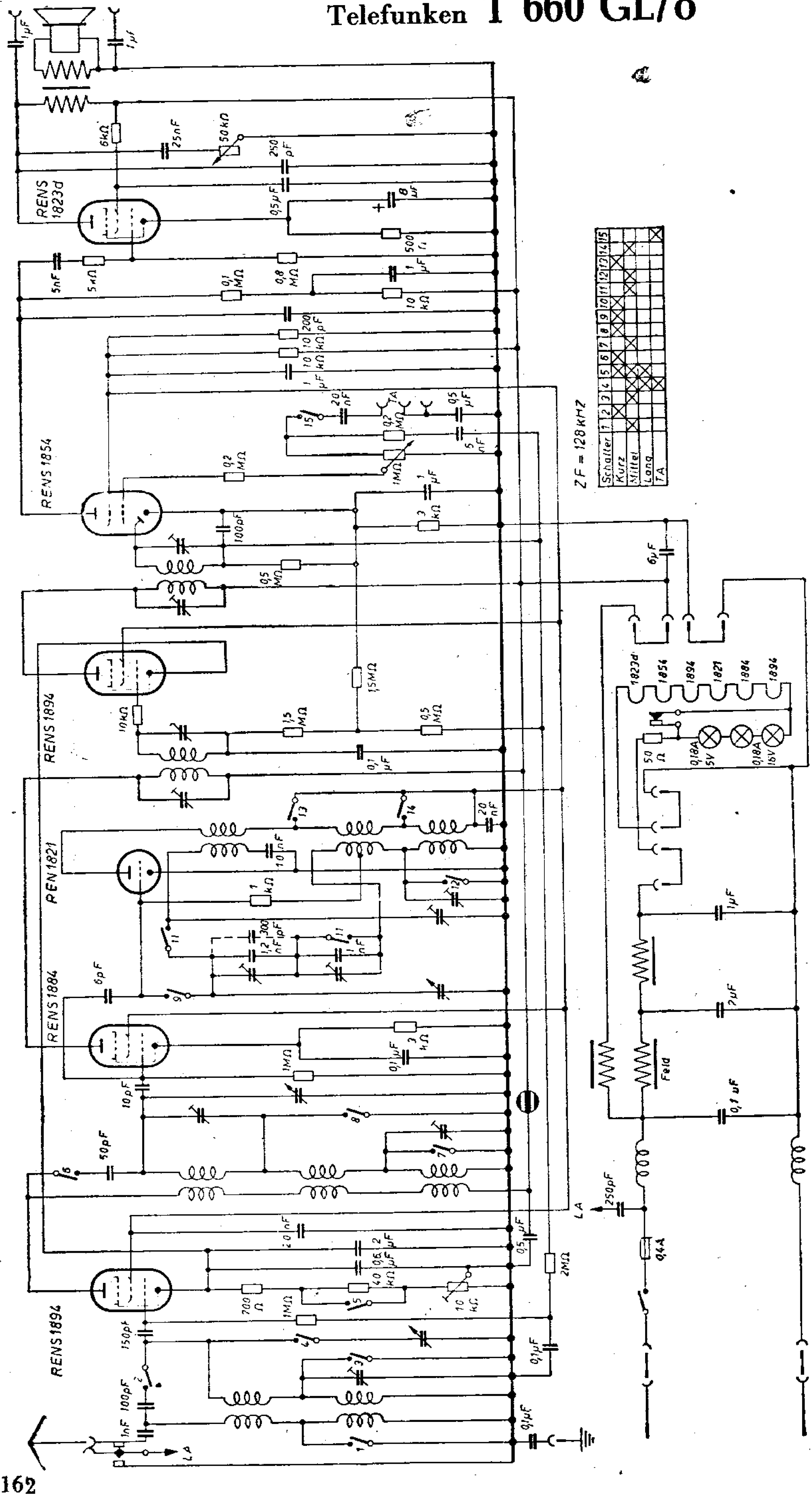

Telefunken T 660 WLK

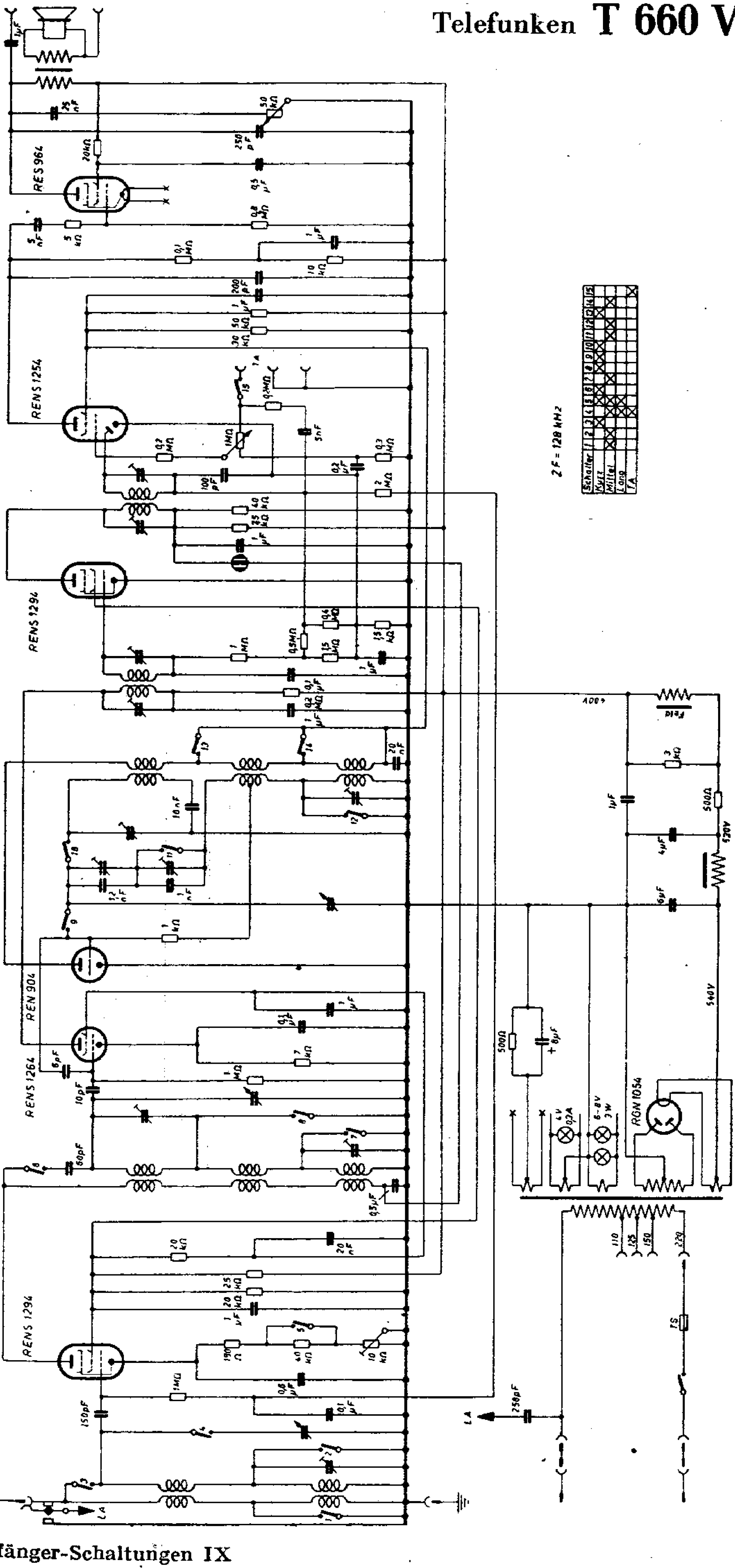

SCHALTPLAN SAMMLUNG
OTTO MÜLLER & Co. K.G. RHEINE i. WESTFALEN

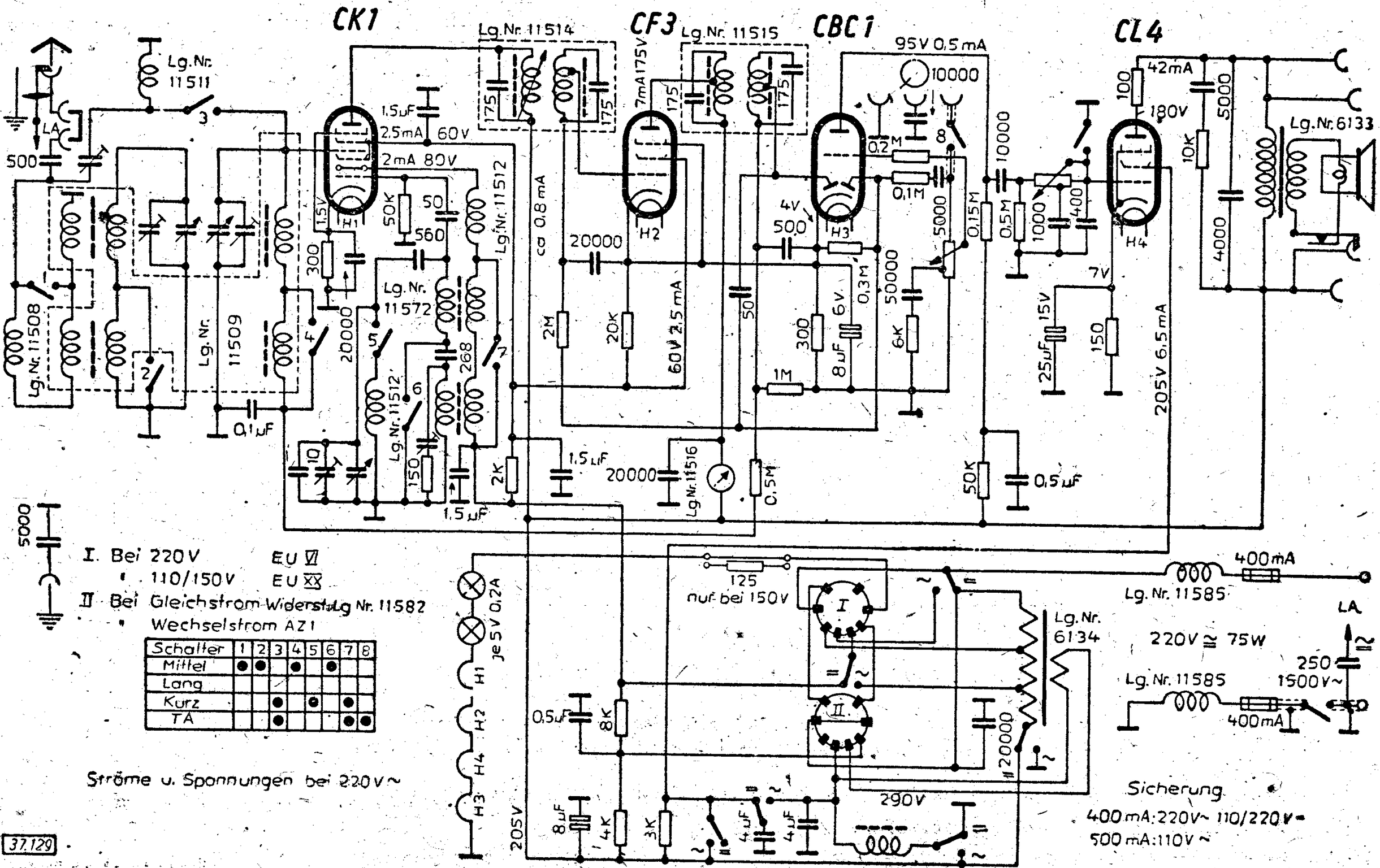

I. Bei 220 V EU VI
" 110/150 V EU XX
II Bei Gleichstrom Widerstand Lg Nr. 11582
" Wechselstrom AZ1

Schalter	1	2	3	4	5	6	7	8
Mittel	●	●		●		●		
Lang								
Kurz			●		●		●	
TA			●				●	●

Ströme u. Spannungen bei 220 V~

Abgleichvorschrift

ZF = 468 kHz (Normal)
ZF = 473 kHz (West)

Fadingregelung ausschalten durch Anlegen einer Gittervorspannung von —3 V über einen Widerstand von 0,1 MOhm an Punkt A, Pluspol an Masse.

Zwischenfrequenz:

Meßsender aperiodisch an Mischrohr anlegen.
Zweites Bandfilter ist überkoppelt.
Punkt 1 und 2 abgleichen.
Punkt B mit 200 pF gegen Masse verstimmen, Punkt 3 abgleichen
Punkt C verstimmen, Punkt 4 abgleichen.

Oszillator:

Mittelwelle:
Zeiger auf 1 314 kHz stellen, Punkt 5 abgleichen.
Zeiger auf 600 kHz stellen, Punkt 6 abgleichen.

Langwelle:
Zeiger auf 378 kHz stellen, Punkt 7 abgleichen.
Zeiger auf 161,8 kHz stellen, Punkt 8 abgleichen.

Kurzwelle:
Zeiger auf 47,8 m stellen, Punkt 9 abgleichen.

Vorkreis:

Meßsender an Antennenbuchse anschalten.

Mittelwelle:
Zeiger auf 1 314 kHz stellen, Punkt 10 und 11 abgleichen.
Zeiger auf 600 kHz stellen, Punkt 12 und 13 abgleichen.

Langwelle:
Vorkreise im Langbereich sind überkoppelt. Punkt D mit 200 pF gegen Masse verstimmen.
Zeiger auf 161,8 kHz stellen, Punkt 14 abgleichen. Punkt E verstimmen Punkt 15 abgleichen.

Kurzwelle:
Zeiger auf 21,5 m stellen, Punkt 16 abgleichen. Zeiger auf 47,8 stellen, Punkt 17 abgleichen.

Anm.: Spannungen mit Voltmeter 500 Ohm/Volt gemessen.

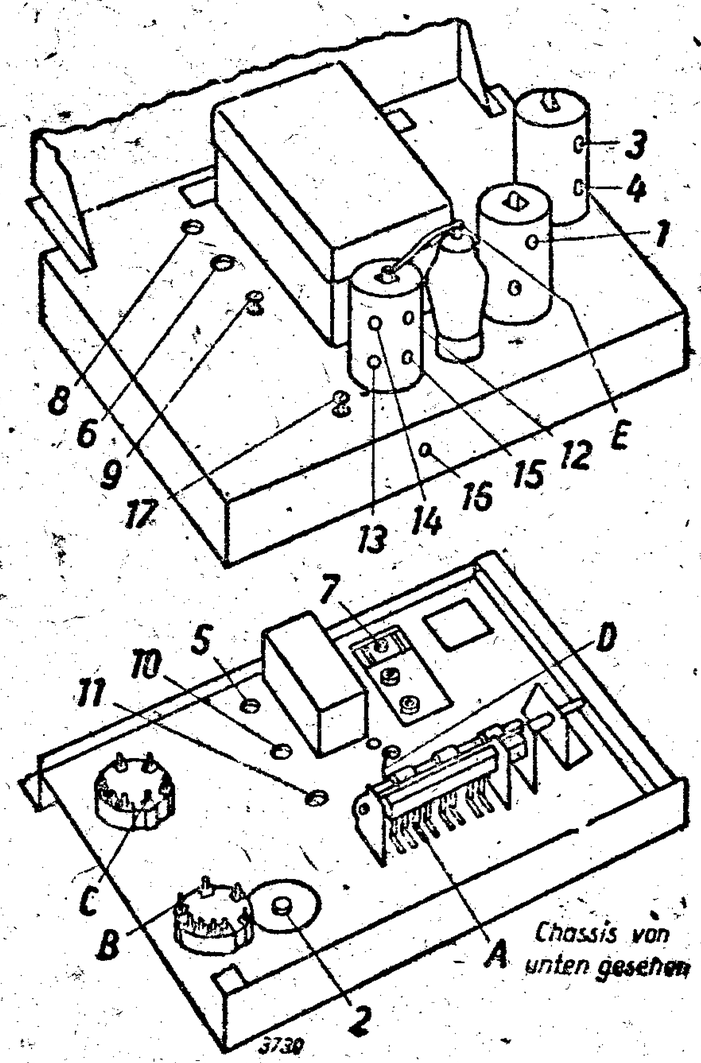

Nachdruck — auch auszugsweise —
ist verboten und schadenersatzpflichtig

SCHALTPLAN SAMMLUNG
OTTO MÜLLER & Co, K.G. RHEINE i. WESTFALEN

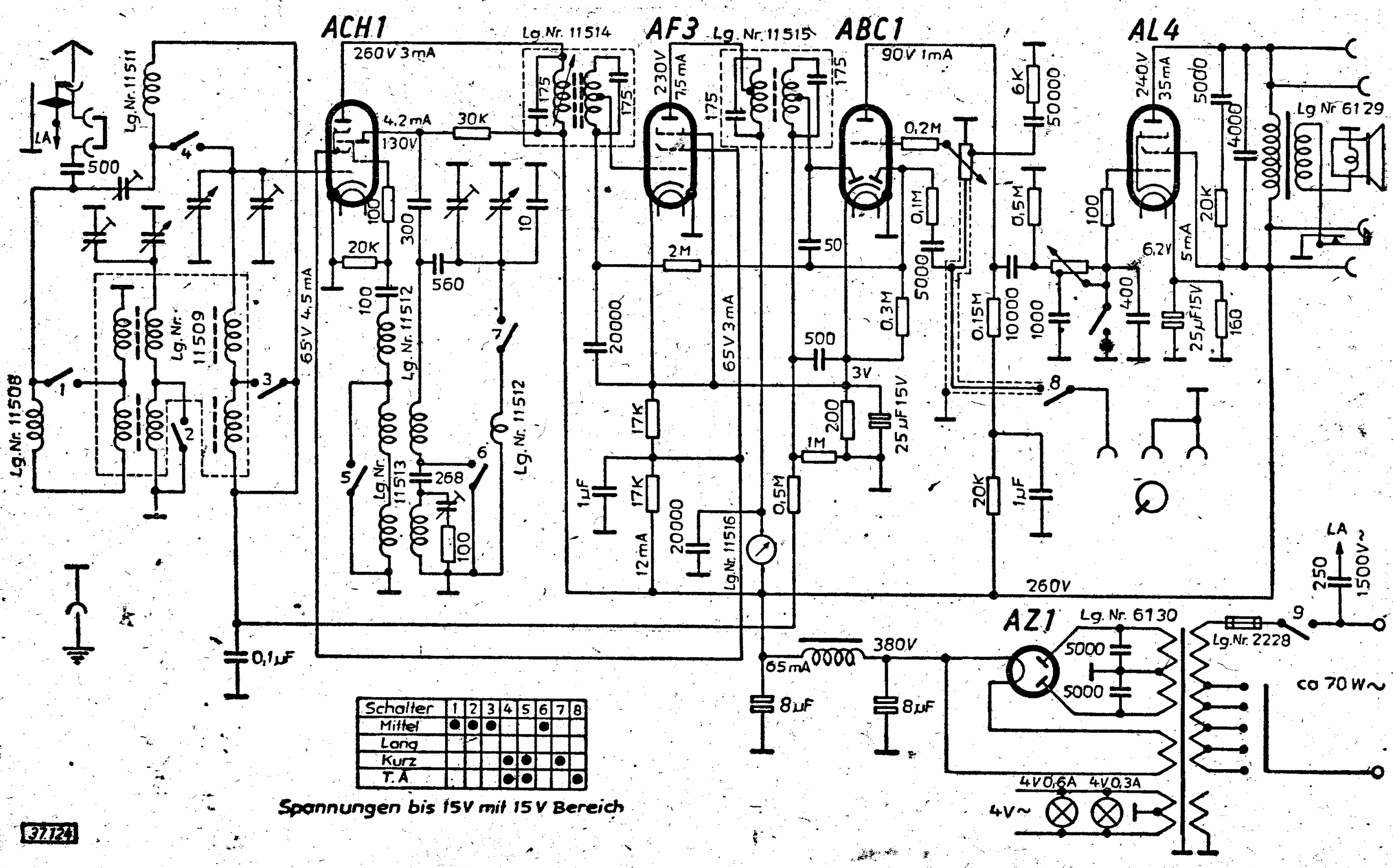

Schalter	1	2	3	4	5	6	7	8
Mittel	●	●	●			●		
Lang								
Kurz				●	●		●	
T.A				●	●			●

Spannungen bis 15V mit 15V Bereich

37124

Abgleichvorschrift

ZF = 468 kHz (Normal)
ZF = 473 kHz (West)

Fadingregelung ausschalten durch Anlegen einer Gittervorspannung von —3 V über einen Widerstand von 0,1 MOhm an Punkt A, Pluspol an Masse.

Zwischenfrequenz:

Meßsender aperiodisch an Mischrohr anlegen.
Zweites Bandfilter ist überkoppelt.
Punkt 1 und 2 abgleichen.
Punkt B mit 200 pF gegen Masse verstimmen, Punkt 3 abgleichen
Punkt C verstimmen, Punkt 4 abgleichen.

Oszillator:

Mittelwelle:
Zeiger auf 1 314 kHz stellen, Punkt 5 abgleichen.
Zeiger auf 600 kHz stellen, Punkt 6 abgleichen.

Langwelle:
Zeiger auf 378 kHz stellen, Punkt 7 abgleichen.
Zeiger auf 161,8 kHz stellen, Punkt 8 abgleichen.

Kurzwelle:
Zeiger auf 47,8 m stellen, Punkt 9 abgleichen.

Vorkreis:

Meßsender an Antennenbuchse anschalten.

Mittelwelle:
Zeiger auf 1 314 kHz stellen, Punkt 10 und 11 abgleichen.
Zeiger auf 600 kHz stellen, Punkt 12 und 13 abgleichen.

Langwelle:
Vorkreise im Langbereich sind überkoppelt. Punkt D mit 200 pF gegen Masse verstimmen.
Zeiger auf 161,8 kHz stellen, Punkt 14 abgleichen. Punkt E verstimmen, Punkt 15 abgleichen.

Kurzwelle:
Zeiger auf 21,5 m stellen, Punkt 16 abgleichen. Zeiger auf 47,8 stellen, Punkt 17 abgleichen.

Anm.: Spannungen mit Voltmeter 500 Ohm/Volt gemessen.

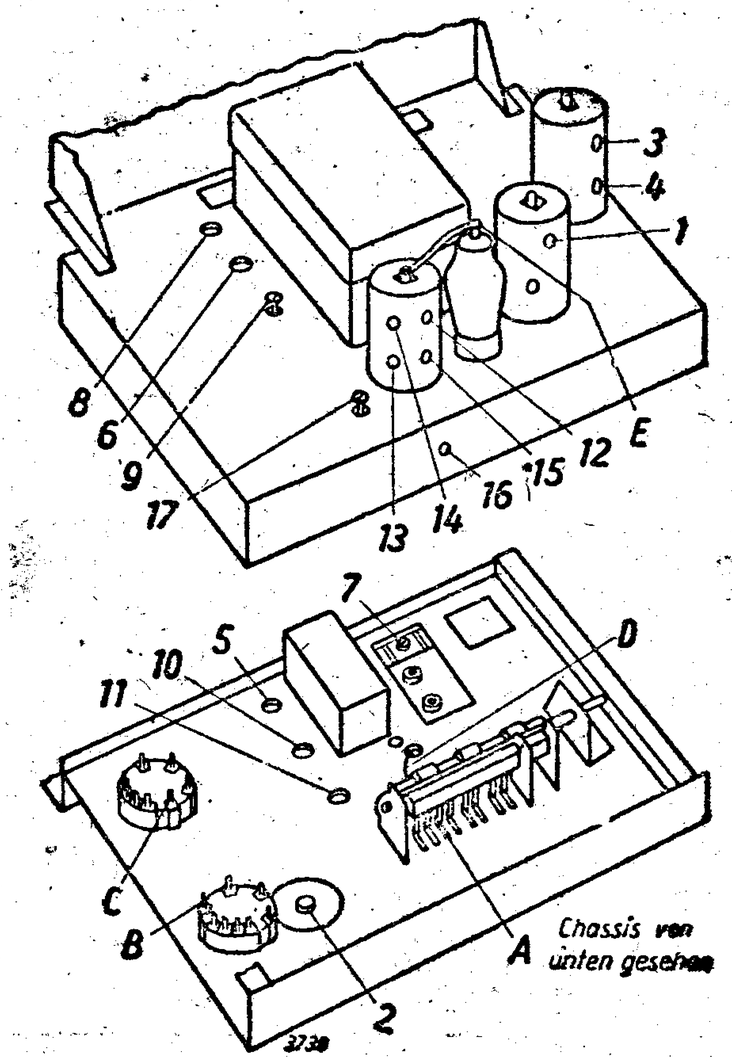

Nachdruck — auch auszugsweise — ist verboten und schadenersatzpflichtig

SCHALTPLAN SAMMLUNG
OTTO MÖLLER & Co., K.G. RHEINE i. WESTFALEN

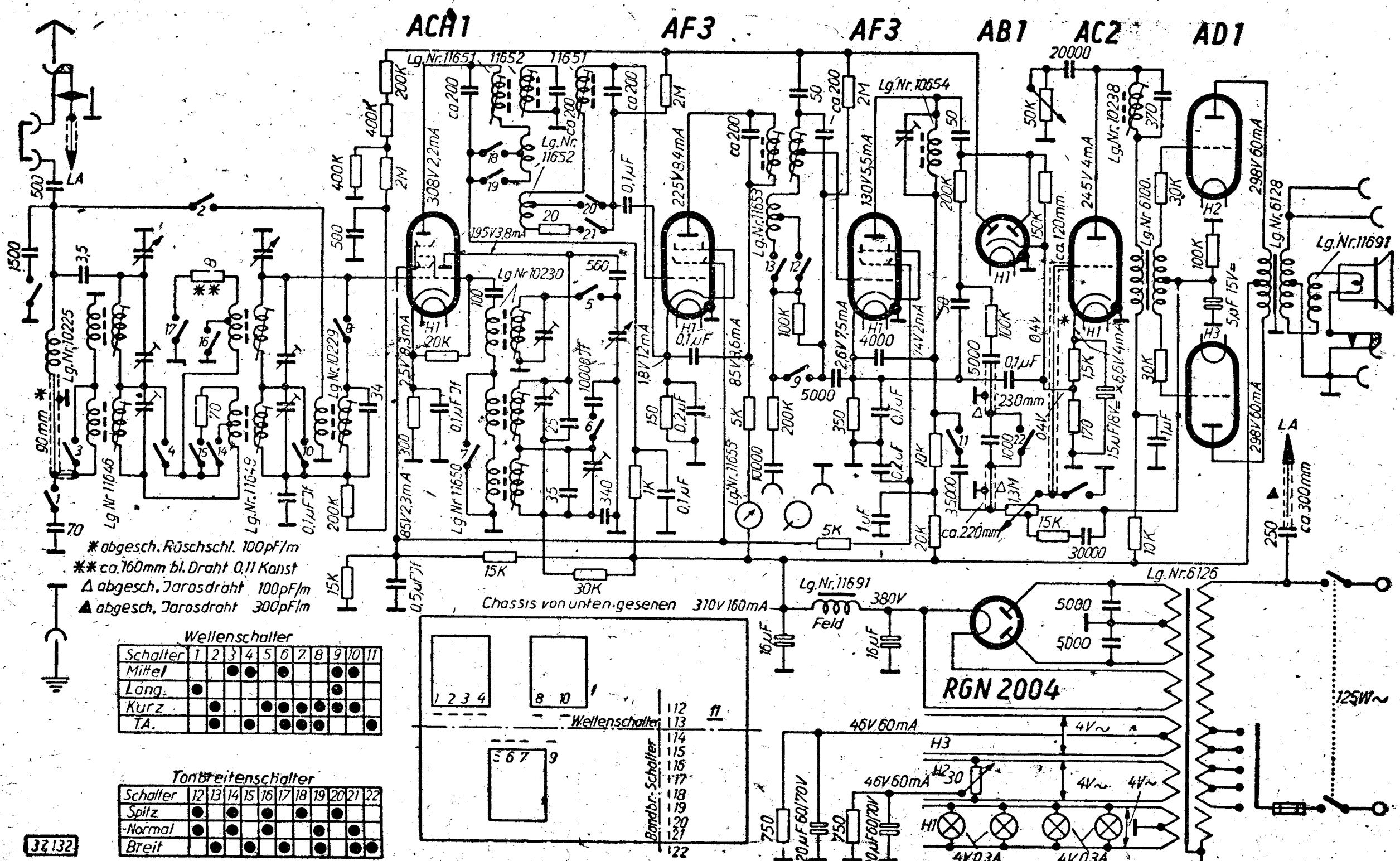

* abgesch. Rüschschl. 100pF/m
** ca. 160mm bl. Draht 0,11 Konst
Δ abgesch. Jarosdraht 100pF/m
▲ abgesch. Jarosdraht 300pF/m

Wellenschalter

Schalter	1	2	3	4	5	6	7	8	9	10	11
Mittel			●	●		●			●	●	
Lang.	●								●		
Kurz		●			●	●	●	●	●	●	
T.A.		●		●		●	●	●			●

Tonbreitenschalter

Schalter	12	13	14	15	16	17	18	19	20	21	22
Spitz	●		●		●		●		●		
Normal	●		●		●			●		●	
Breit		●		●		●		●		●	●

37.132

Abgleichvorschrift

ZF = 490 kHz

Ausschaltung der Fadingregelung:
An die Punkte A und B ist unter Vorschaltung von je 500 kOhm eine feste Vorspannung von —4,5 Volt anzulegen. Pluspol an Chassis.

Zwischenfrequenz:
Meßsender aperiodisch an Mischröhre anschließen.
Punkt 1, 2, 3 und 4 abgleichen.
Zweikreisiges Bandfilter ist überkoppelt.
Punkt C gegen Masse mit 200 pF verstimmen, Punkt 5 abgleichen. Verstimmung von Punkt C an Punkt D, Punkt 6 abgleichen.

Oszillator:
Mittelwelle:
Zeiger auf 1 400 kHz stellen, Punkt 7 abgleichen.
Zeiger auf 600 kHz stellen, Punkt 8 abgleichen.
Langwelle:
Zeiger auf 378 kHz stellen, Punkt 9 abgleichen.
Zeiger auf 161,8 kHz stellen, Punkt 10 abgleichen.
Kurzwelle:
Zeiger auf 21,5 m stellen, Punkt 11 abgleichen.
Zeiger auf 47,8 m stellen, Punkt 12 abgleichen.

Vorkreis:
Meßsender an Antennenbuchse.
Vorkreise sind überkoppelt.
Mittelwelle:
Zeiger auf 1 400 kHz stellen, Punkt 13 und 14 abgleichen.
Punkt E mit 200 pF gegen Masse verstimmen, Zeiger auf 600 kHz stellen, Punkt 15 abgleichen.
Verstimmung von Punkt E an Punkt F, Punkt 16 abgleichen.
Langwelle:
Zeiger auf 378 kHz stellen, Punkt E verstimmen, Punkt 17 abgleichen.
Verstimmung von Punkt E an Punkt F, Punkt 18 abgleichen.
Zeiger auf 161,8 kHz stellen, Punkt E verstimmen, Punkt 19 abgleichen.
Verstimmung von Punkt E an Punkt F, Punkt 20 abgleichen.
Kurzwelle:
Zeiger auf 47,8 m stellen, Punkt 21 abgleichen.

Anm.: Spannungen mit Voltmeter 500 Ohm/Volt gemessen.

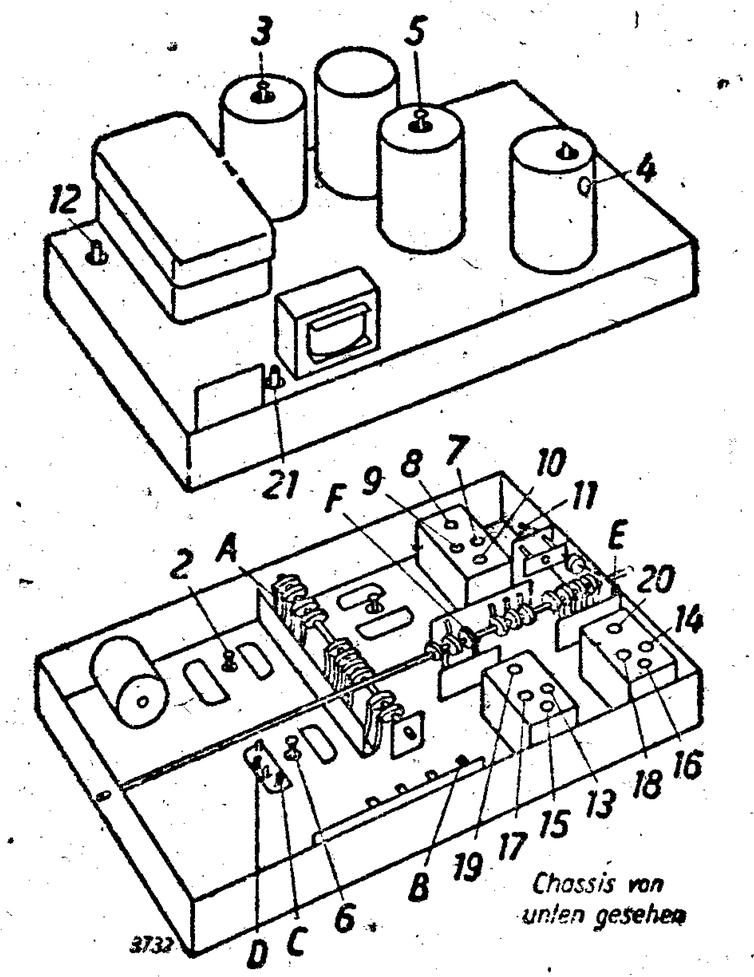

TELEFUNKEN

SCHALTPLAN SAMMLUNG

OTTO MÜLLER & Co, K.G. RHEINE i. WESTFALEN

T 7000 GWK

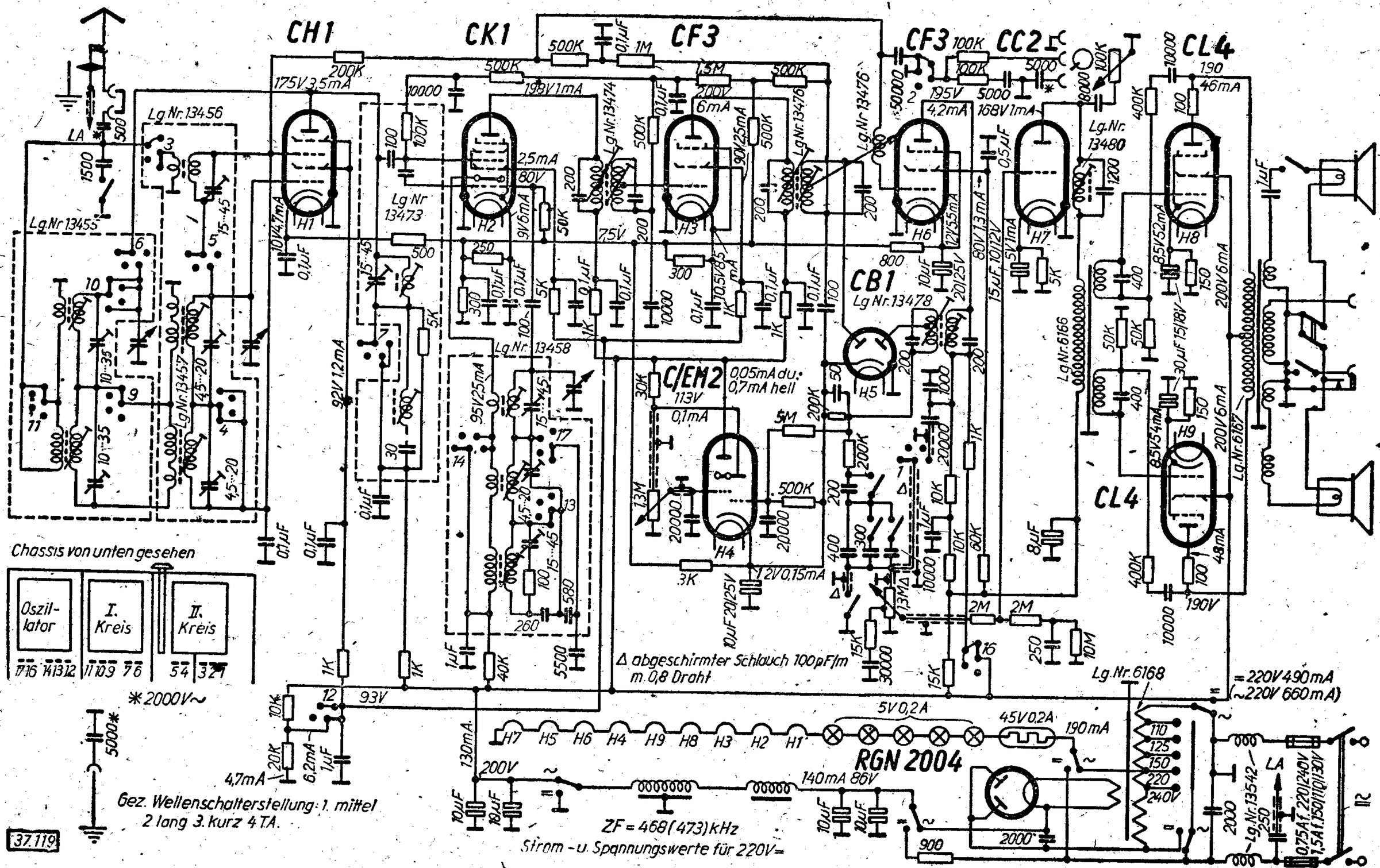

Abgleichvorschrift

ZF = 468 kHz (Normal)
473 kHz (West),

Bei Drehkobündigkeit muß Zeiger genau in rechter Bündigkeitsmarke (510 kHz) liegen. Die Zeigerweglänge kontrollieren bei Skalenmarke 1350 kHz. Bei Abweichen die Zeigerweglänge richtigstellen durch Verschieben des Zeigerseiles auf dem konischen Gewinderad (am Skalenträger) auf größeren bezw. kleineren Durchmesser.
(Zeiger in Endstellung, Seil ablöten, Madenschraube am Gewinderad lösen, Zeigerseil lüften am federnden Hebel durch Umlenkrolle rechts, Gewinderad beim Festhalten des Seils entsprechend verdrehen.)

Bandbreitenregelung:
In der linken Anschlagstellung ist das Seil für die ZF-Bandfilter so zu spannen, daß der Anschlag der Drehspulen gerade noch nicht gelüftet ist. In der rechten Anschlagstellung ist das Seil für das HF-Bandfilter so zu spannen, daß die Klappe mit den Spulen gerade an der Spulenplatte des 2. Vorkreises anliegt.

Zwischenfrequenz:
Ausschalten der Fadingregelung:
Widerstand 300 Ohm (an Sockel der 1. CF 3) kurzschließen. Gitterbatterie —6 Volt in Reihe mit 500 kOhm am Lötpunkt des 100 pF-Kondensators am 2. ZF-Bandfilter anlegen. Pluspol an Chassis.
Meßsenderanschluß aperiodisch an Mischrohr.
Abgleich der Punkte 1, 2, 3, 4, 5 und 6.

Oszillator:
Scharfabstimmung ausschalten.
Mittelwelle:
Zeiger auf 1350 kHz stellen, Punkt 7 abgleichen.
Zeiger auf 556 kHz stellen, Punkt 8 abgleichen.
Langwelle:
Zeiger auf 375 kHz stellen, Punkt 9 abgleichen.
Zeiger auf 160 kHz stellen, Punkt 10 abgleichen.
Kurzwelle:
Zeiger auf 21 m stellen, Punkt 11 abgleichen.
Zeiger auf 48 m stellen, Punkt 12 abgleichen.

Vorkreis:
Meßsender an Antennenbuchse.
Mittelwelle:
Zeiger auf 1350 kHz stellen, Punkt 13 und 14 abgleichen.
Zeiger auf 556 kHz stellen, Punkt 15 und 16 abgleichen.
Langwelle:
Im Langbereich sind die Vorkreise überkoppelt.
Zeiger auf 375 kHz stellen, Punkt 17 und 18 abgleichen.
Zeiger auf 160 kHz stellen, Punkt A mit 200 pF gegen Masse verstimmen, Punkt 19 abgleichen.
Verstimmung von Punkt A und B, Punkt 20 abgleichen.
Kurzwelle:
Zeiger auf 21 m stellen, Punkt 21 und 22 abgleichen.
Zeiger auf 48 m stellen, Punkt 23 und 24 abgleichen.

Saugkreis:
ZF aperiodisch auf Gitter der CH 1, Punkt 25 auf Minimum abgleichen.

Magisches Auge:
Antenne und Erde kurzschließen, Zeiger auf Mitte Skala bei Mittelbereich, Bandbreitenreglerstellung schmal, Potentiometer am Netzteil so einstellen, daß auf dem Schirm zwei schmale leuchtende Striche zu sehen sind.

Anm.: Spannungen mit Voltmeter 500 Ohm/Volt gemessen.

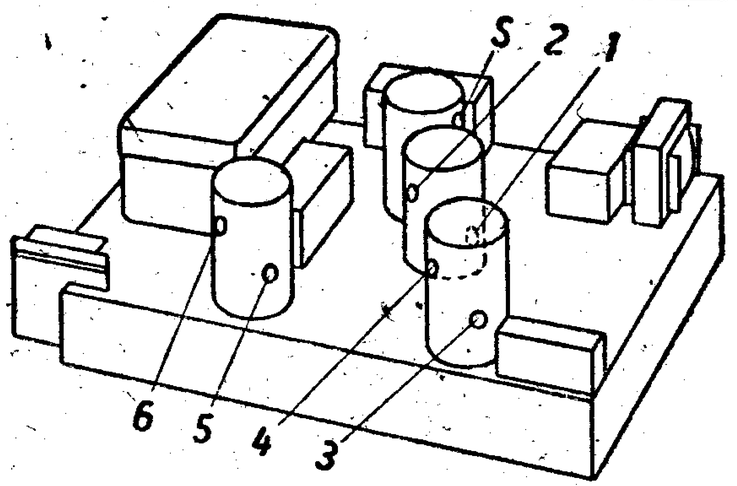

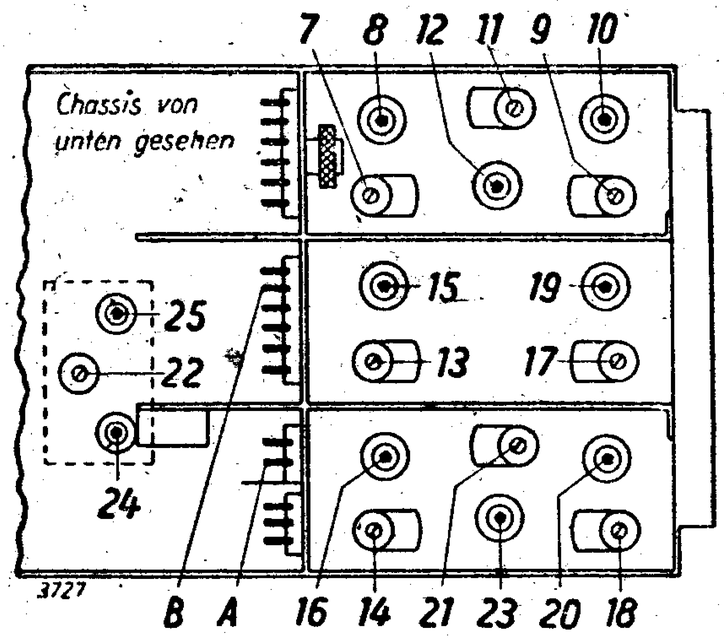

Nachdruck — auch auszugsweise —
ist verboten und schadenersatzpflichtig

TELEFUNKEN

SCHALTPLAN SAMMLUNG
OTTO MÜLLER & Co., K.G. RHEINE i. WESTFALEN

T 7001 WK

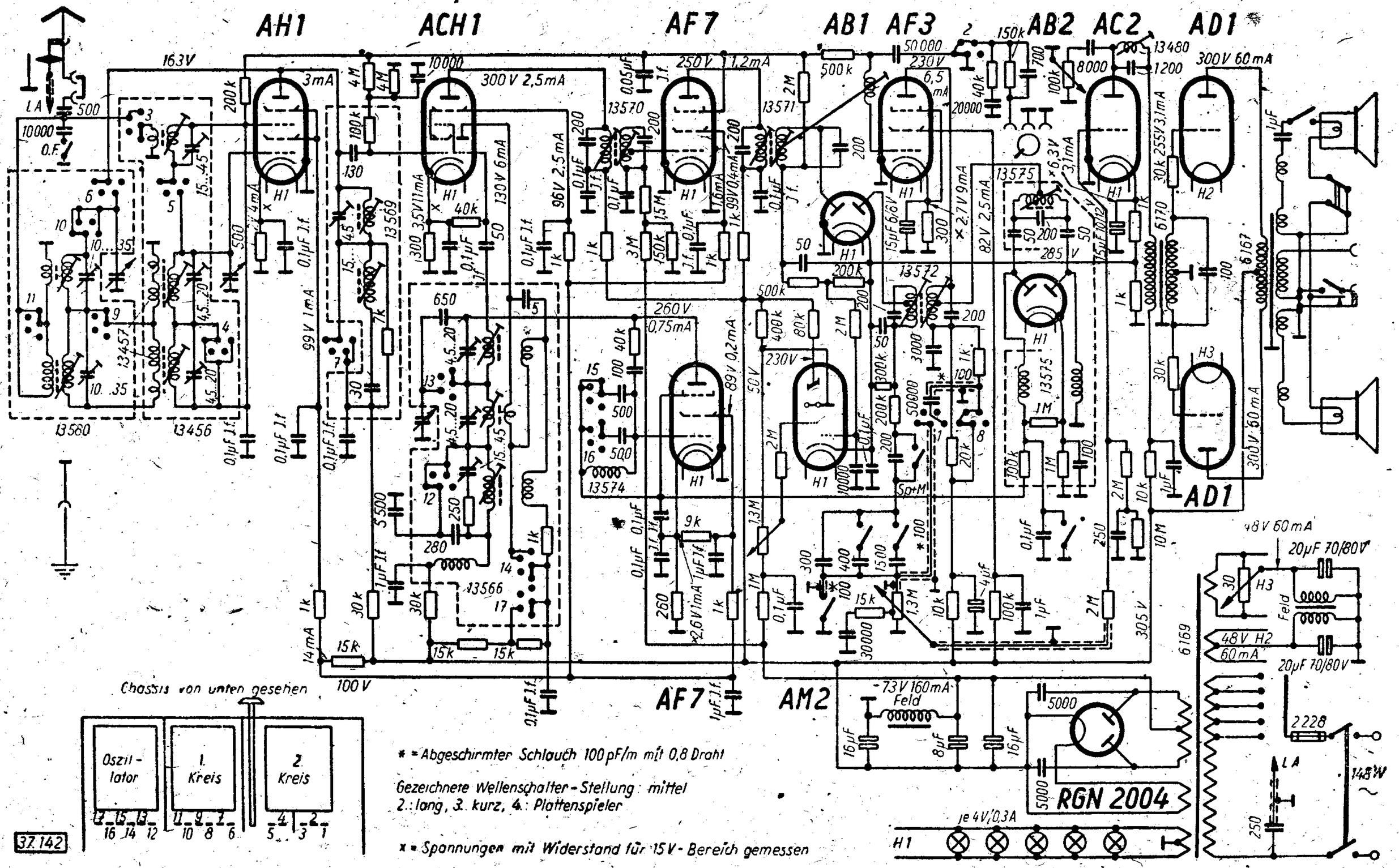

* = Abgeschirmter Schlauch 100 pF/m mit 0,8 Draht

Gezeichnete Wellenschalter-Stellung: mittel
2.: lang, 3. kurz, 4.: Plattenspieler

x = Spannungen mit Widerstand für 15 V-Bereich gemessen

Abgleichvorschrift

ZF = 468 kHz (Normal)
473 kHz (West)

Bei Drehkobündigkeit muß Zeiger genau in rechter Bündigkeitsmarke (510 kHz) liegen. Die Zeigerweglänge kontrollieren bei Skalenmarke 1348 kHz.

Bandbreitenregelung:
Das Seil für das HF-Bandfilter ist so zu spannen, daß die Klappe mit den Kopplungsspulen gerade an der Spulenplatte des 2. Vorkreises anliegt, wenn die Seilnockenscheibe für die Klappe beim Weiterdrehen über 70° stehen bleibt. Das Seil für die ZF-Bandfilter ist so zu spannen, daß der Anschlag der Drehspulen gerade noch nicht gelüftet ist, wenn die ZF-Seilnockenscheibe vom Mitnahmestift gerade mitgenommen wird.
Das Gerät muß in eingebautem Zustand abgeglichen werden.

Zwischenfrequenz:
Ausschalten der Fadingregelung:
Am Fanggitter der 1. AF 7 —6 Volt anlegen. Pluspol der Batterie an Chassis.
Meßsenderanschluß aperiodisch an Mischrohr. Abgleich der Punkte 1, 2, 3, 4, 5 und 6.

Oszillator:
Scharfabstimmung ausschalten.
Mittelwelle:
Zeiger auf 1350 kHz, Punkt 7 abgleichen. Zeiger auf 556 kHz, Punkt 8 abgleichen.
Langwelle:
Zeiger auf 375 kHz, Punkt 9 abgleichen. Zeiger auf 160 kHz, Punkt 10 abgleichen.
Kurzwelle:
Zeiger auf 21 m, Punkt 11 abgleichen. Zeiger auf 48 m, Punkt 12 abgleichen.

Vorkreis:
Meßsender an Antennenbuchse.
Mittelwelle:
Zeiger auf 1350 kHz, Punkt 13 und 14 abgleichen. Zeiger auf 556 kHz, Punkt 15 und 16 abgleichen.
Langwelle:
Im Langbereich sind die Vorkreise überkoppelt. Zeiger auf 375 kHz, Punkt 17 und 18 abgleichen Zeiger auf 160 kHz. Punkt A mit 200 pF gegen Masse verstimmen. Punkt 19 abgleichen. Verstimmung von Punkt A und B. Punkt 20 abgleichen.
Kurzwelle:
Zeiger auf 21 m, Punkt 21 und 22 abgleichen. Zeiger auf 48 m, Punkt 23 und 24 abgleichen.

Saugkreis:
ZF aperiodisch auf Gitter der AH 1, Punkt 25 auf Minimum abgleichen.

Magisches Auge:
Antenne und Erde kurzschließen, Zeiger auf Mitte Skala bei Mittelbereich, Bandbreitenreglerstellung schmal, Potentiometer am Netzteil so einstellen, daß auf dem Schirm zwei schmale leuchtende Striche zu sehen sind.

Scharfabstimmkreis:
Bandbreitenregler auf Anschlag links, Scharfabstimmung ausschalten (Hebel nach rechts). Zwischenfrequenz (genau auf Bandfilter nachstimmen), mit Leitungsschleife in Chassis-Inneres einstrahlen. Mit 2. Meßsender beliebige Frequenz des Mittelbereichs auf Antennenbuchse geben (falls kein 2. Meßsender vorhanden, kann hier auch ein starker Fernsender empfangen werden) und Gerät auf Schwebungston Null abstimmen. Scharfabstimmung einschalten, dabei muß Schwebungston Null bleiben. Sonst vorsichtig Punkt S nachstimmen, bis Ton verschwindet. Achtung! Bei größerer Verstimmung von Punkt S muß nach beiden Seiten der Ton gleichmäßig zunehmen.
Anm.: Spannungen mit Voltmeter 500 Ohm/Volt gemessen.

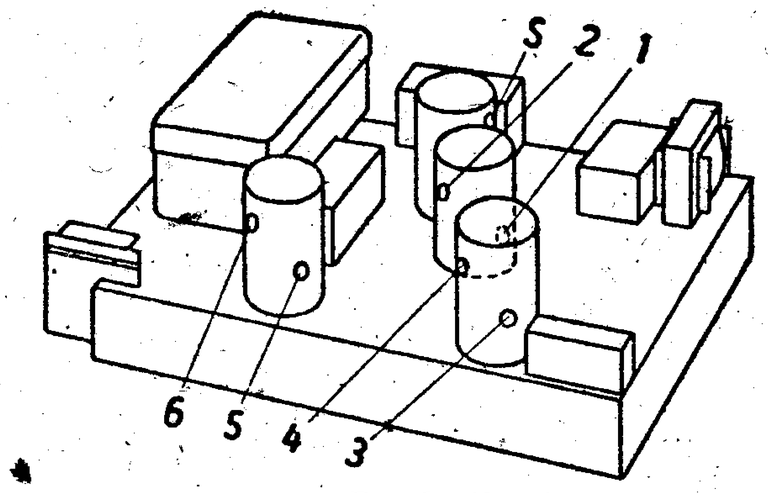

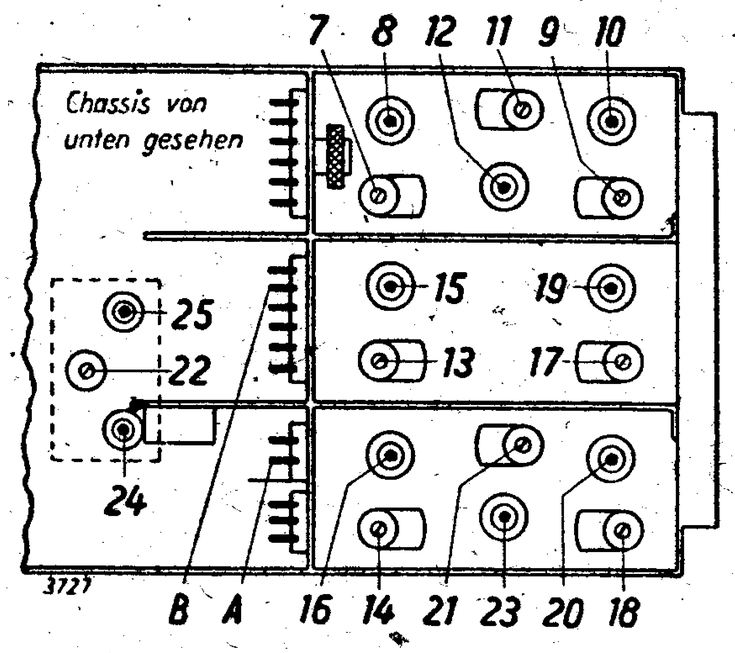

SCHALTPLAN SAMMLUNG
OTTO MÖLLER & Co., K.G. RHEINE i. WESTFALEN

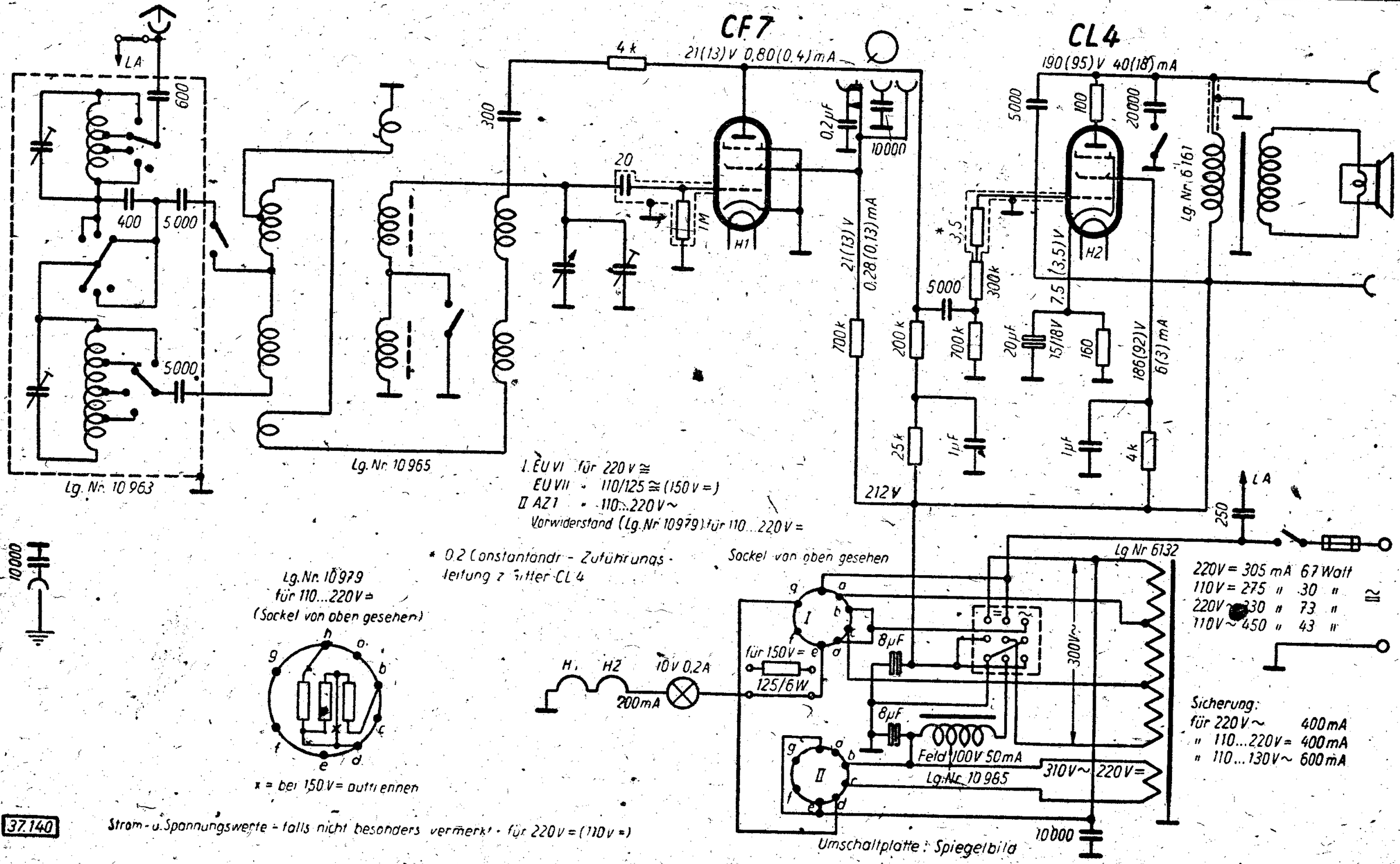

37.140

Strom- u. Spannungswerte - falls nicht besonders vermerkt - für 220 V = (110 V =)

Abgleichvorschrift

Rückkopplung ganz zurückdrehen.

Antennenkopplung räumlich unter 45° stellen. Beide Sperrkreise auf Stellung „Aus". Verkürzungskondensatoren einschalten, Schalter in Stellung „I".

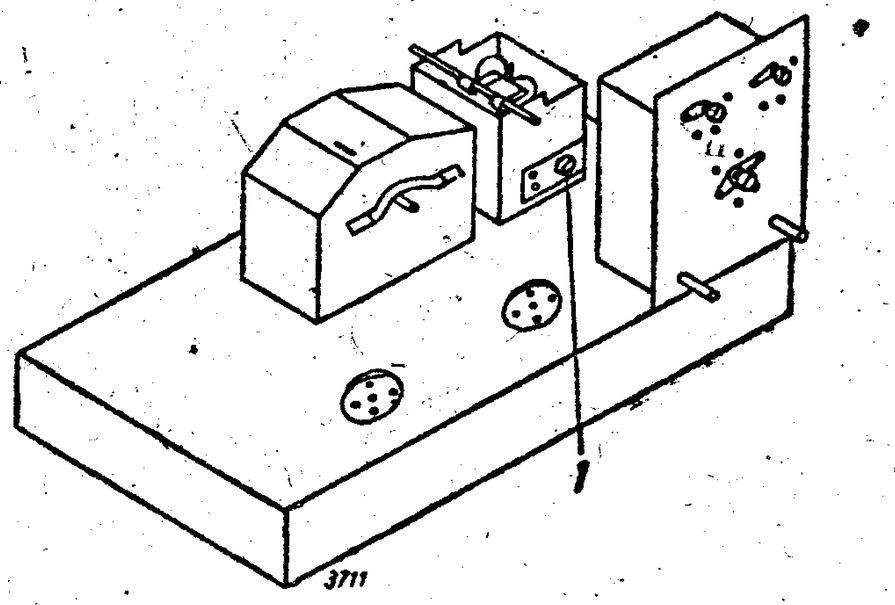

Mittelwelle.

Zeiger auf 1314 kHz, Punkt 1 abgleichen.

Meßsender auf 600 kHz, mit dem Zeiger Abgleichpunkt suchen, dann Zeiger lösen und auf Skalenmarke 600 kHz verschieben und festschrauben. Abgleich in dieser Art zwei- bis dreimal wiederholen.

Langwelle.

Nur bei 161,8 kHz kontrollieren.
Keine Abgleichmöglichkeit.

Achtung! Abweichungen sind in folgenden Grenzen zu halten:

1314 kHz : plus-minus 2 %
600 kHz : „ „ 1 %
Langwelle : „ „ 2 %

Antennen-Automatik.

Die Seillänge der Antennenkopplung soll so beschaffen und justiert sein, daß die Ankopplung bei 600 kHz ihren größten Wert erreicht, zwischen 700 und 800 kHz muß das Abheben der Klappe beginnen.

Anm.: Spannungen mit Voltmeter 500 Ohm/Volt gemessen.

Nachdruck — auch auszugsweise — ist verboten und schadenersatzpflichtig

Telefunken **T 713 W/WS**

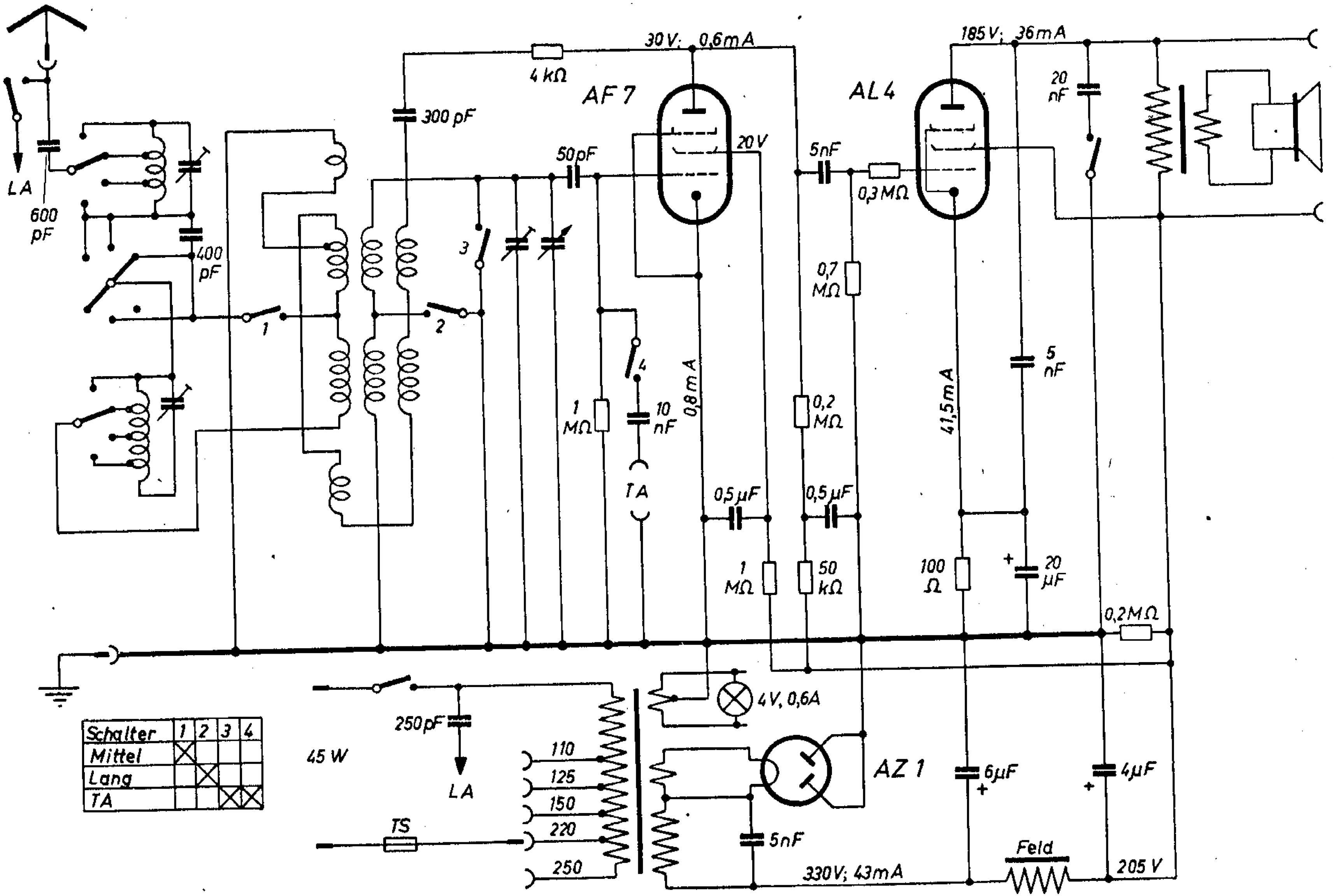

Schalter	1	2	3	4
Mittel	X			
Lang		X		
TA			X	X

RADIO-MUSEUM SAMMLUNG
OTTO MÜLLER & Co., K.G. RHEINE i. WESTFALEN

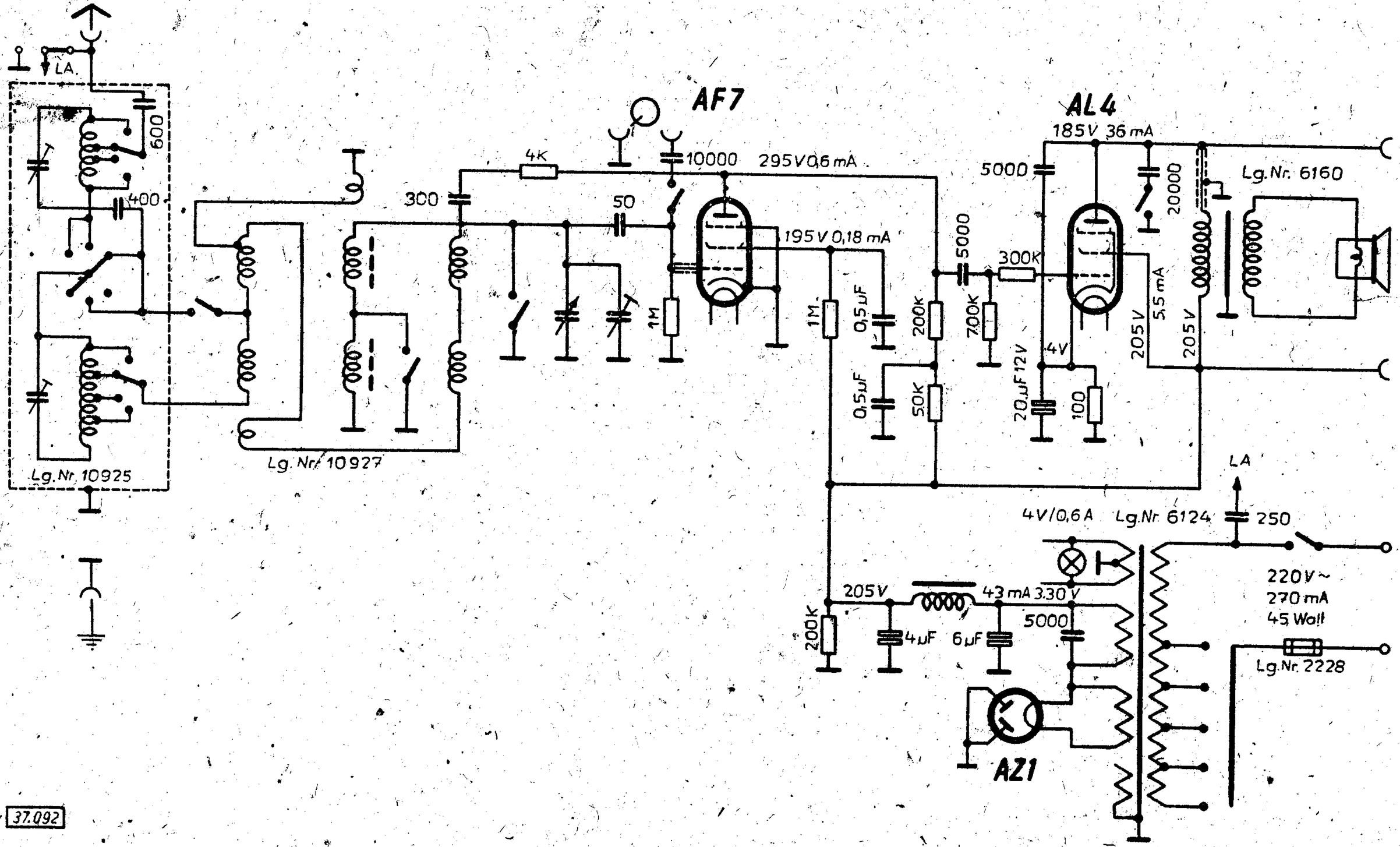

37.092

Abgleichvorschrift

Rückkopplung ganz zurückdrehen.

Antennenkopplung räumlich unter 45° stellen. Beide Sperrkreise auf Stellung „Aus". Verkürzungskondensatoren einschalten, Schalter in Stellung „I".

Mittelwelle.

Zeiger auf 1314 kHz, Punkt 1 abgleichen.

Meßsender auf 600 kHz, mit dem Zeiger Abgleichpunkt suchen, dann Zeiger lösen und auf Skalenmarke 600 kHz verschieben und festschrauben. Abgleich in dieser Art zwei- bis dreimal wiederholen.

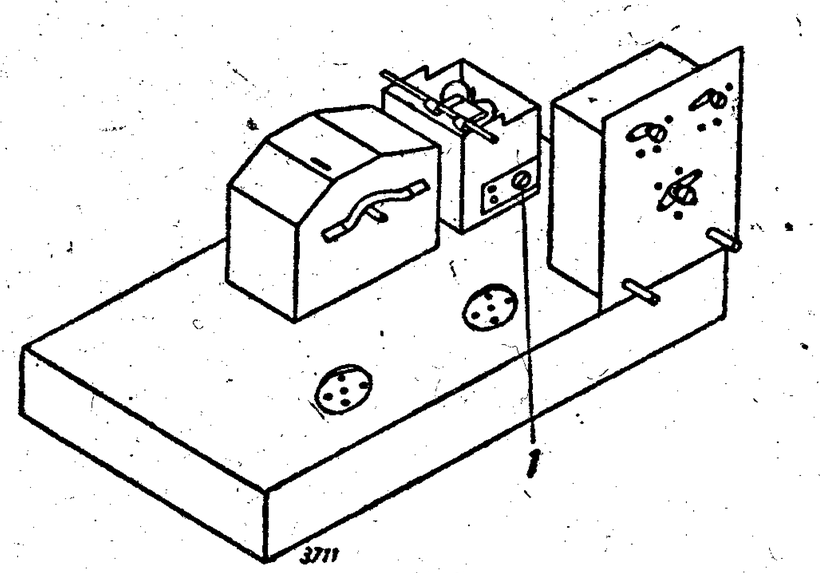

Langwelle.

Nur bei 161,8 kHz kontrollieren.
Keine Abgleichmöglichkeit.

Achtung! Abweichungen sind in folgenden Grenzen zu halten:

1314 kHz : plus-minus 2 %
600 kHz : „ „ 1 %
Langwelle : „ „ 2 %

Antennen-Automatik.

Die Seillänge der Antennenkopplung soll so beschaffen und justiert sein, daß die Ankopplung bei 600 kHz ihren größten Wert erreicht, zwischen 700 und 800 kHz muß das Abheben der Klappe beginnen.

Anm.: Spannungen mit Voltmeter 500 Ohm/Volt gemessen.

Nachdruck — auch auszugsweise — ist verboten und schadenersatzpflichtig

SCHALTPLAN SAMMLUNG
OTTO MÖLLER & Co., K.G. RHEINE i. WESTFALEN

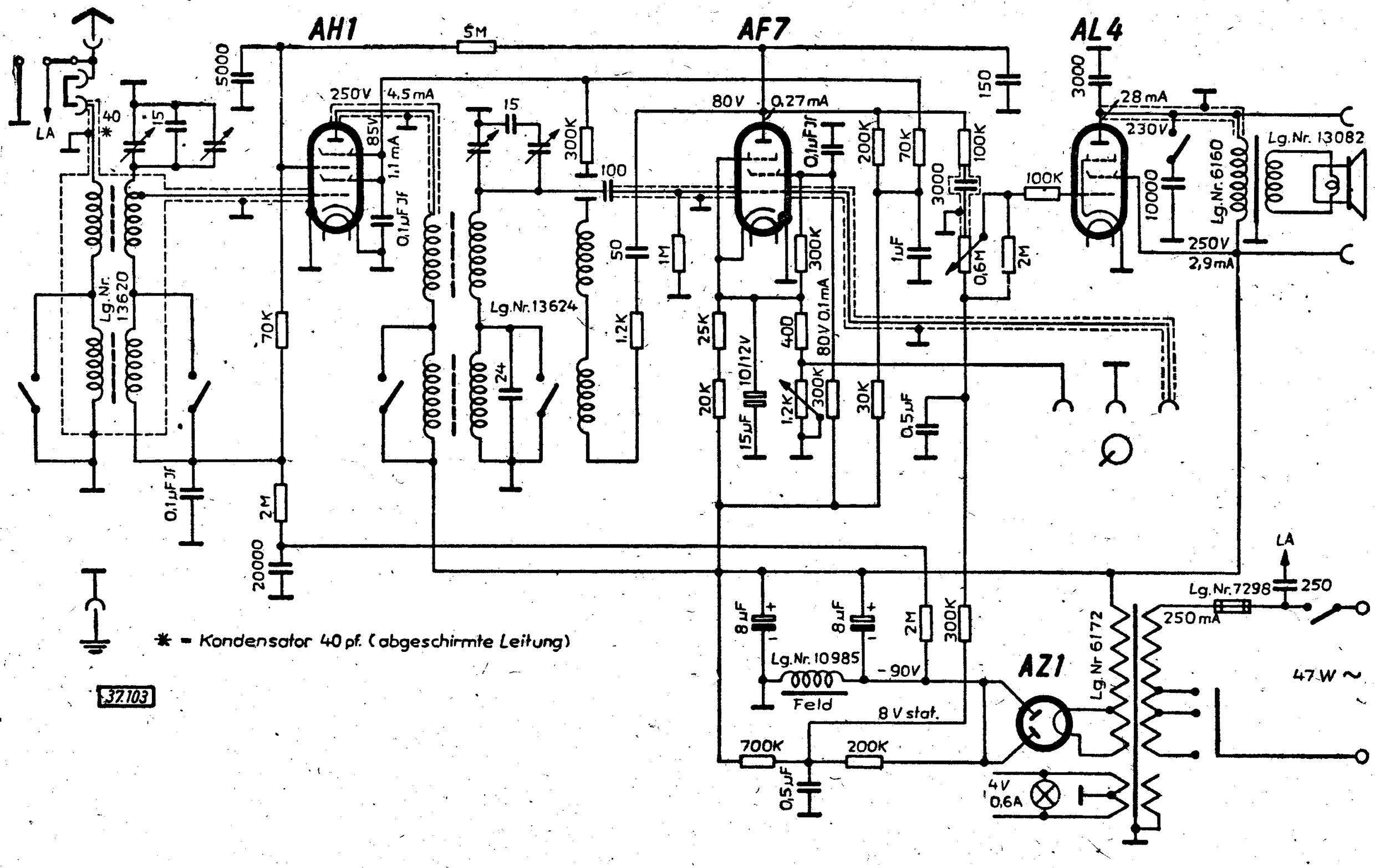

* = Kondensator 40 pf. (abgeschirmte Leitung)

37.103

Abgleichvorschrift

Bei Punkt A evtl. angeschlossenen Sperrkreis kurzschließen. Anodenstrom der AF 7 auf 0,27 mA an Punkt 1 einstellen. (Achtung! Querstrom des Potentiometers beträgt 0,3 mA!)

2. Kreis:

Kreis 1 an Punkt B mit 200 pF gegen Masse verstimmen.
Meßsender auf Antennenbuchse schalten.

Mittelwelle:

Punkt 2 bei 1 314 kHz abgleichen. Zeiger bei 600 kHz nachstellen. Diese beiden Arbeitsgänge bis zum Übereinstimmen wiederholen.

Langwelle:

Bei 200 kHz genaue Festlegung des Punktes für maximalen Ausschlag des Ausgangsinstrumentes.

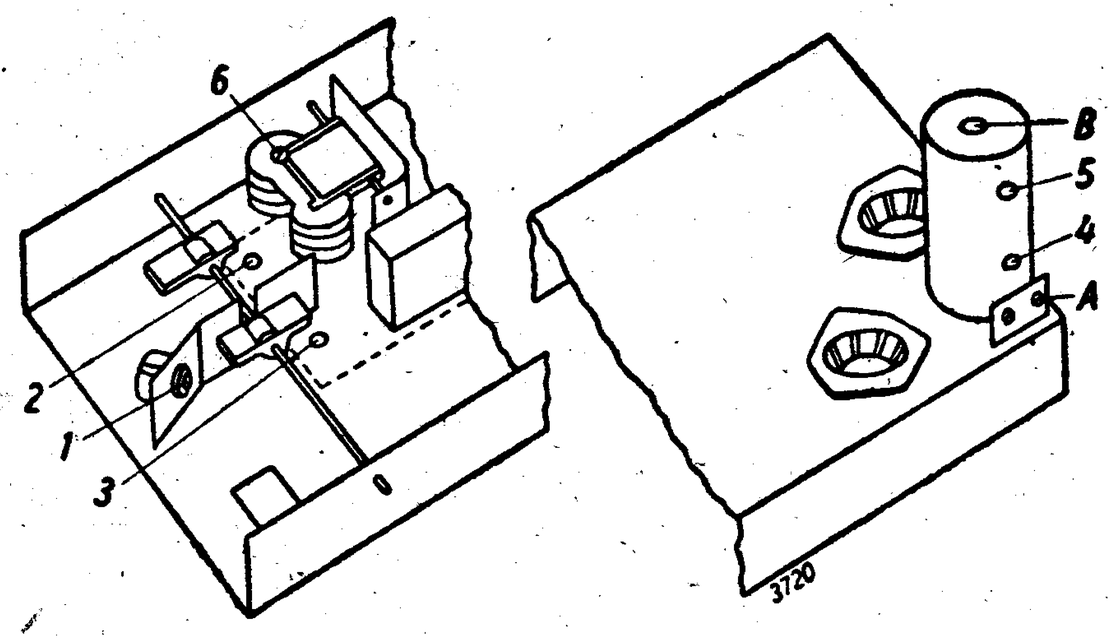

Chassis von unten gesehen

1. Kreis:

Entfernen des Verstimmungskondensators bei Punkt B.

Mittelwelle:

Zeiger auf 1 314 kHz stellen, Punkt 3 abgleichen.
Zeiger auf 600 kHz stellen, Punkt 4 abgleichen.

Langwelle:

Zeiger auf den unter 2. Kreis festgelegten Punkt stellen.
Punkt 5 bei 200 kHz abgleichen.

Rückkopplung:

Durch Linksdrehung der Schraube Punkt 6 auf Mittelbereich zwischen 1 100 und 1 400 kHz Stelle des Rückkopplungseinsatzes suchen (Knurrton). Gegen diese Stelle eine volle Umdrehung zurückdrehen und Schraube mit Mutter feststellen.

Anm.: Spannungen mit Voltmeter 500 Ohm/Volt gemessen.

Nachdruck — auch auszugsweise —
ist verboten und schadenersatzpflichtig

Telefunken T 738 U

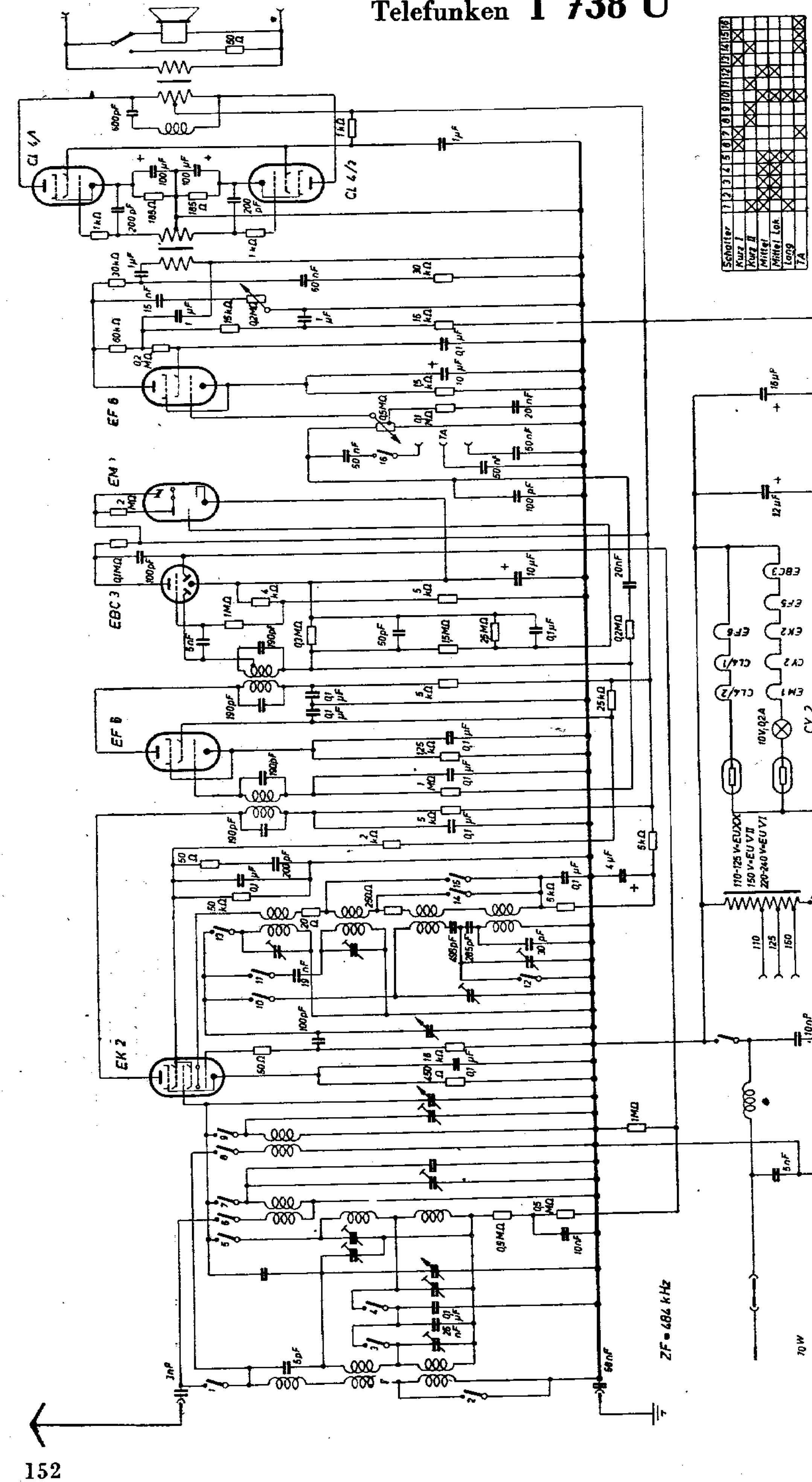

Telefunken T 738 W

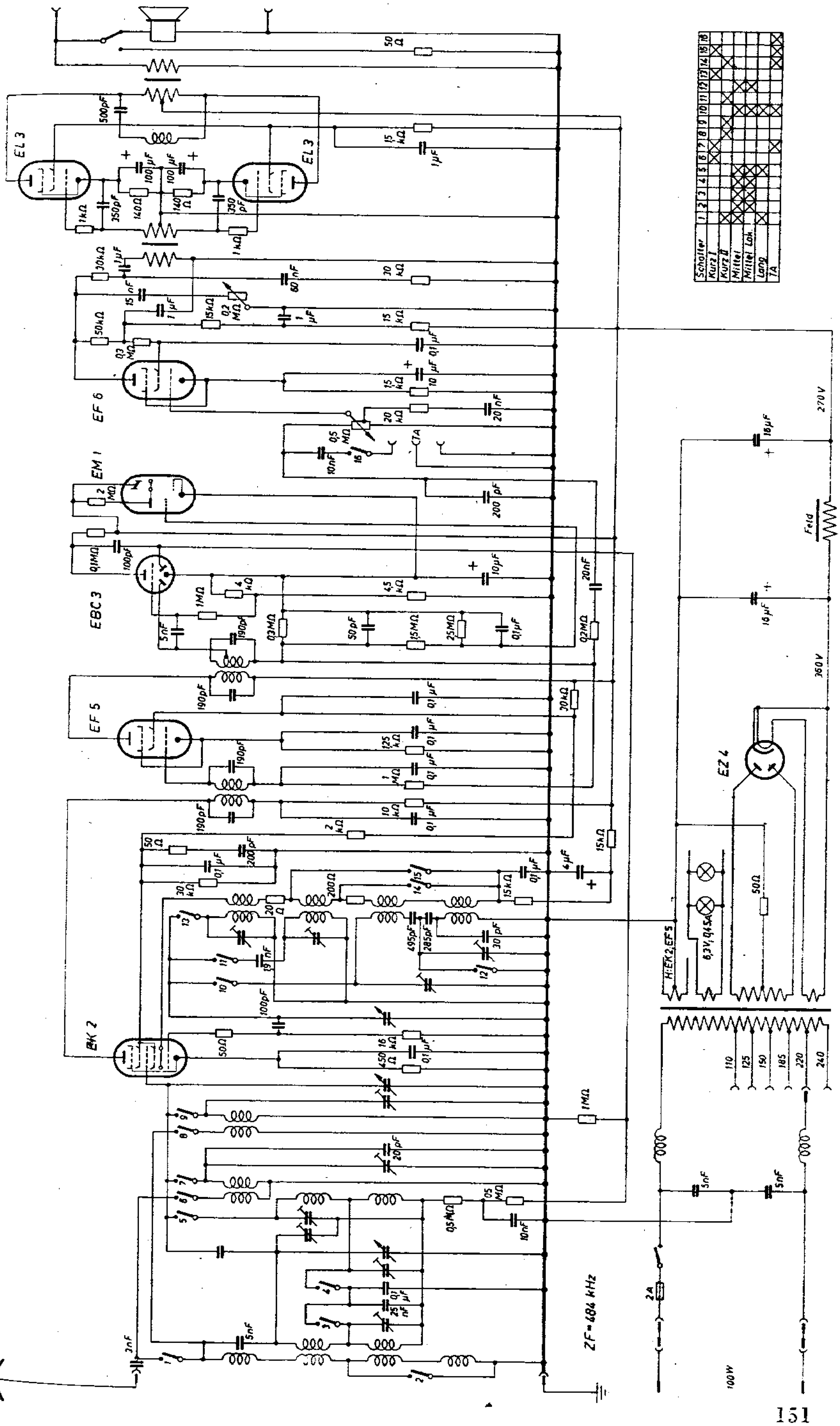

SCHALTPLAN SAMMLUNG
OTTO MÜLLER & Co., K.G. RHEINE i. WESTFALEN

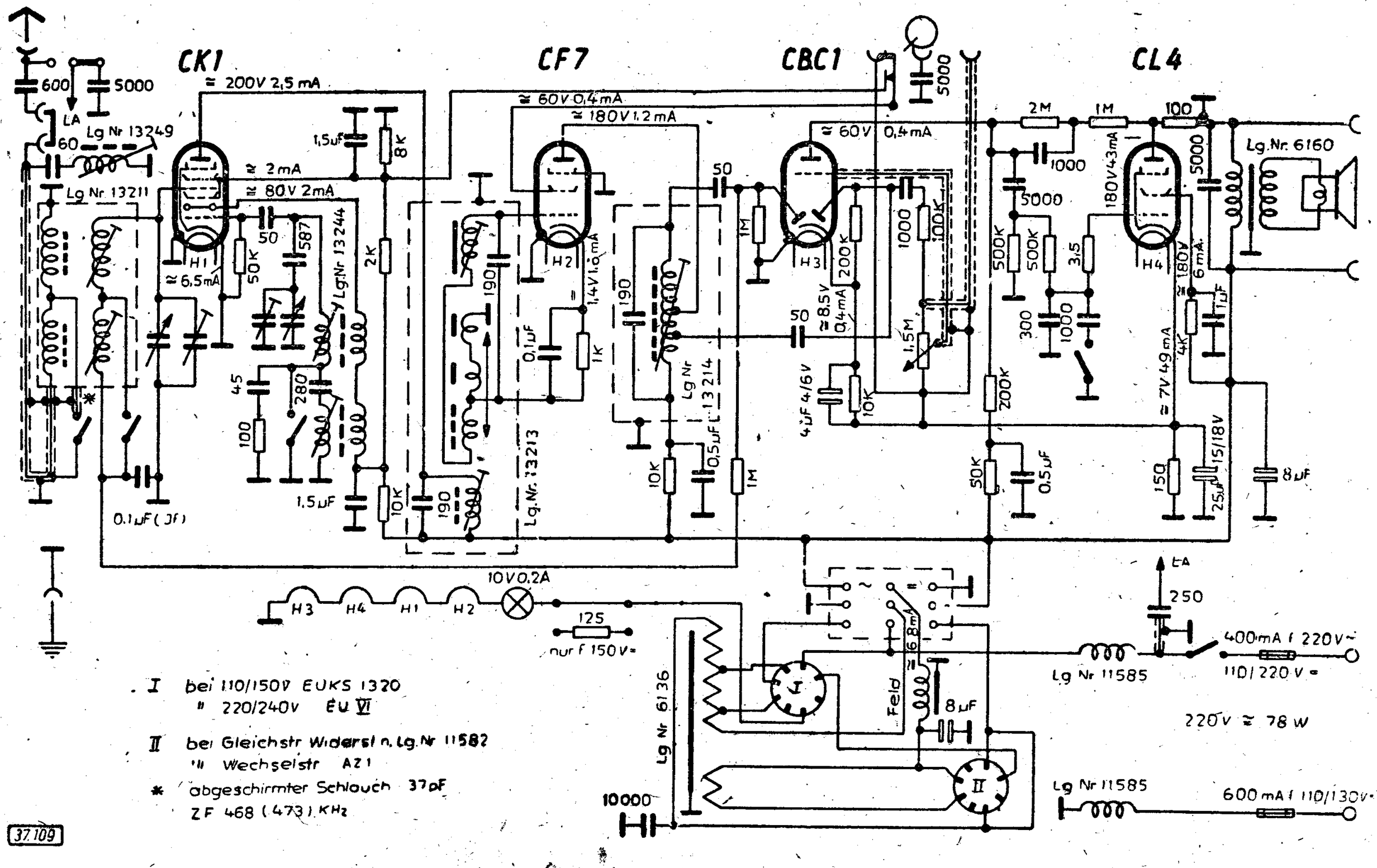

I bei 110/150V EUKS 1320
" 220/240V EU VI

II bei Gleichstr Widerstn. Lg.Nr 11582
" Wechselstr AZ1

* abgeschirmter Schlauch 37pF
ZF 468 (473) KHz

37.109

Abgleichvorschrift

ZF = 468 kHz (Normal)
473 kHz (West)

Wenn das Zwischenfrequenz-Bandfilter ausgewechselt wurde, ist dieses vor dem Abgleich so einzustellen, daß in der Stellung „schmal" des Bandbreitenreglers die obere Rückkopplungswindung 4 mm von der Gitterspule entfernt ist (durch Drehen der Isolierstoffmutter an der Schubstange).

An Punkt A über einen Widerstand von 20 kOhm eine Vorspannung von —3 V legen. Pluspol an Masse (Ausschalten der Fadingregelung).

Zwischenfrequenz:

Meßsender aperiodisch an Mischrohr anschließen.
Punkt 1, 2 und 3 abgleichen.

Oszillator:

Mittelwelle:

Zeiger auf 1 314 kHz stellen, Punkt 4 abgleichen.
Zeiger auf 600 kHz stellen, Punkt 5 abgleichen.

Langwelle:

Zeiger auf 200 kHz stellen, Punkt 6 abgleichen.

Vorkreis:

Meßsender an Antennenbuchse legen
Saugkreis, falls fest eingebaut, an Punkt B abtrennen, oder, wenn eingesteckt, herausnehmen und Punkt C und D mit Kurzschlußbügel verbinden.

Mittelwelle:

Zeiger auf 1 314 kHz stellen, Punkt 7 abgleichen.
Zeiger auf 600 kHz stellen, Punkt 8 abgleichen.

Langwelle:

Zeiger auf 200 kHz stellen, Punkt 9 abgleichen.

Saugkreis:

Saugkreis an Punkt B wieder anlöten bezw. Kurzschlußbügel entfernen und Saugkreis wieder einstecken. Meßsender auf ZF stellen. Saugkreis auf Minimum abgleichen.

Anm.: Spannungen mit Voltmeter 500 Ohm/Volt gemessen.

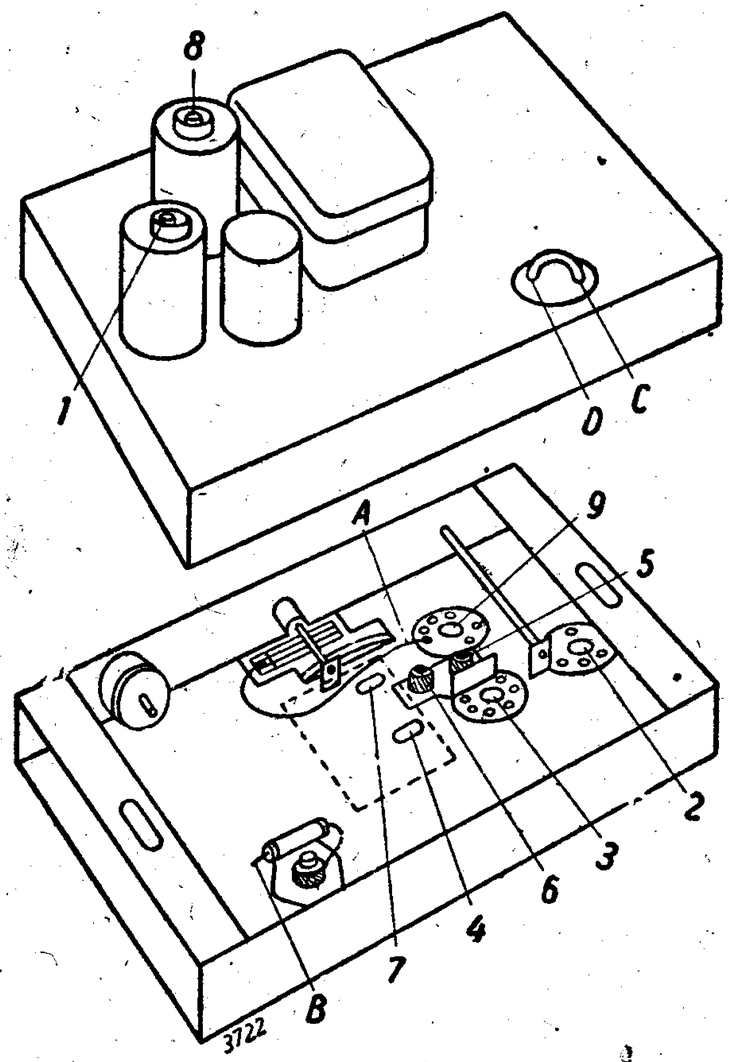

Chassis von unten gesehen

Nachdruck — auch auszugsweise —
ist verboten und schadenersatzpflichtig

SCHALTPLAN SAMMLUNG
OTTO MÜLLER & Co., K.G. RHEINE i. WESTFALEN

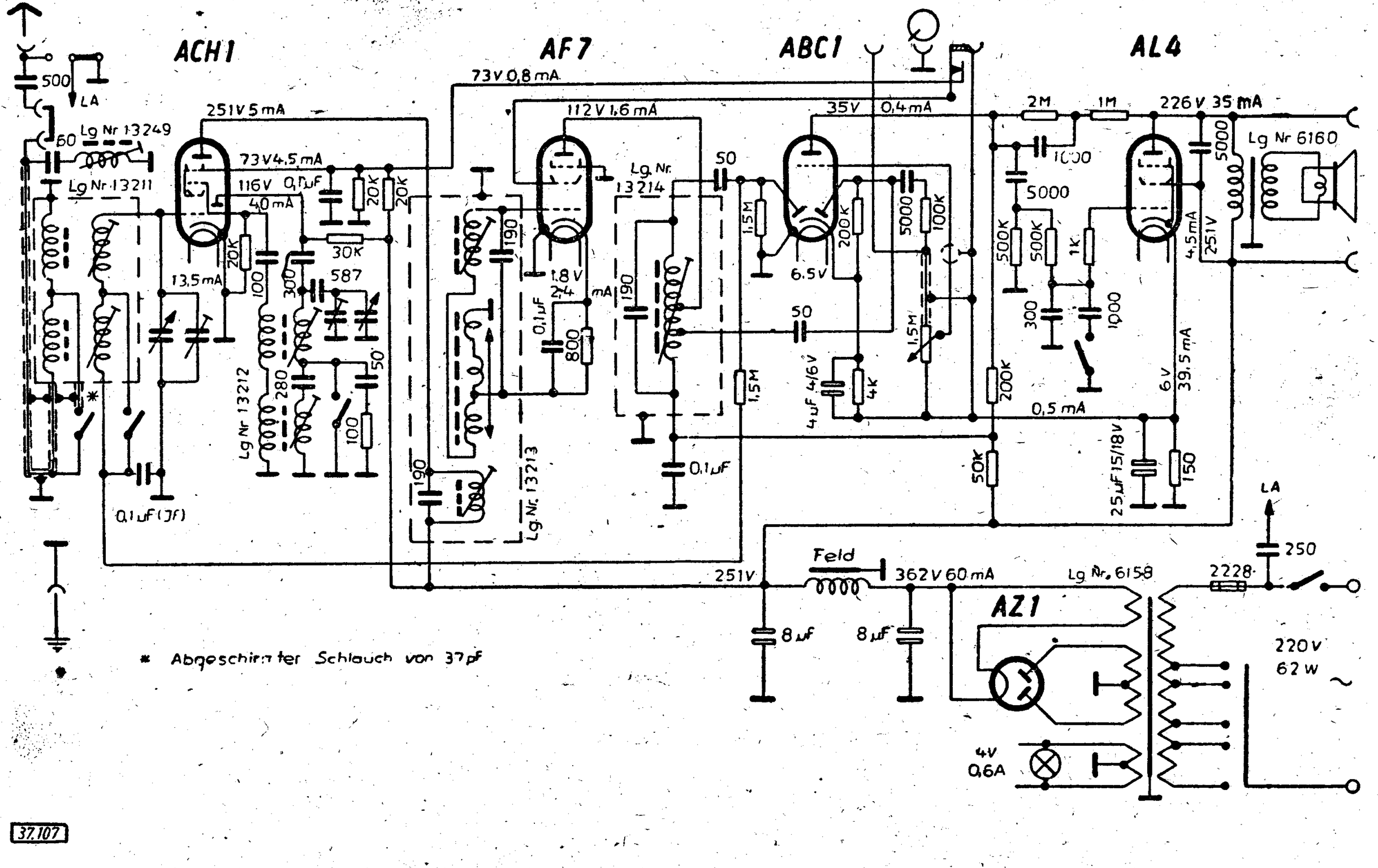

37.107

Abgleichvorschrift

ZF = 468 kHz (Normal)
473 kHz (West)

Wenn das Zwischenfrequenz-Bandfilter ausgewechselt wurde, ist dieses vor dem Abgleich so einzustellen, daß in der Stellung „schmal" des Bandbreitenreglers die obere Rückkopplungswindung 4 mm von der Gitterspule entfernt ist (durch Drehen der Isolierstoffmutter an der Schubstange).

An Punkt A über einen Widerstand von 20 kOhm eine Vorspannung von — 3 V legen. Pluspol an Masse (Ausschalten der Fadingregelung).

Zwischenfrequenz:

Meßsender aperiodisch an Mischrohr anschließen.
Punkt 1, 2 und 3 abgleichen.

Oszillator:

Mittelwelle:

Zeiger auf 1 314 kHz stellen, Punkt 4 abgleichen.
Zeiger auf 600 kHz stellen, Punkt 5 abgleichen.

Langwelle:

Zeiger auf 200 kHz stellen, Punkt 6 abgleichen.

Vorkreis:

Meßsender an Antennenbuchse legen.
Saugkreis, falls fest eingebaut, an Punkt B abtrennen, oder, wenn eingesteckt, herausnehmen und Punkt C und D mit Kurzschlußbügel verbinden.

Mittelwelle:

Zeiger auf 1 314 kHz stellen, Punkt 7 abgleichen.
Zeiger auf 600 kHz stellen, Punkt 8 abgleichen.

Langwelle:

Zeiger auf 200 kHz stellen, Punkt 9 abgleichen.

Saugkreis:

Saugkreis an Punkt B wieder anlöten bezw. Kurzschlußbügel entfernen und Saugkreis wieder einstecken. Meßsender auf ZF stellen. Saugkreis auf Minimum abgleichen.

Anm.: Spannungen mit Voltmeter 500 Ohm/Volt gemessen.

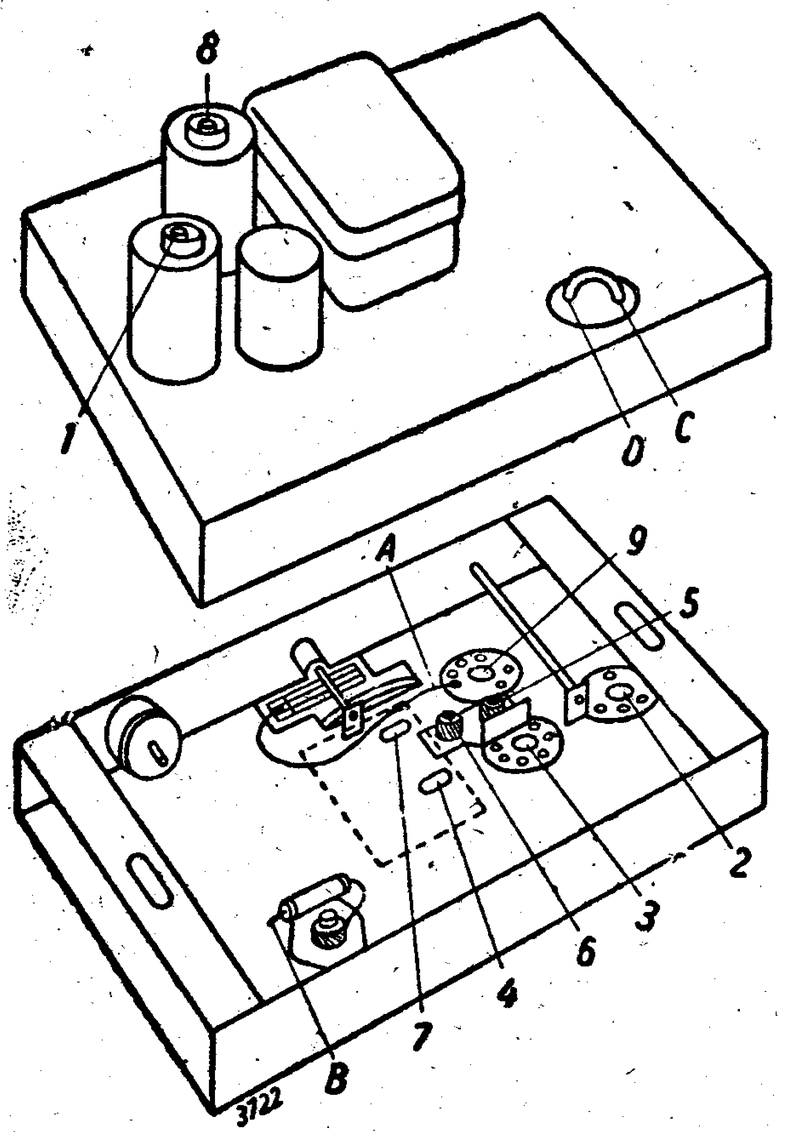

Chassis von unten gesehen

Nachdruck — auch auszugsweise —
ist verboten und schadenersatzpflichtig

TELEFUNKEN

SCHALTPLAN SAMMLUNG
OTTO MÜLLER & Co., K.G. RHEINE i. WESTFALEN

T 766 GW

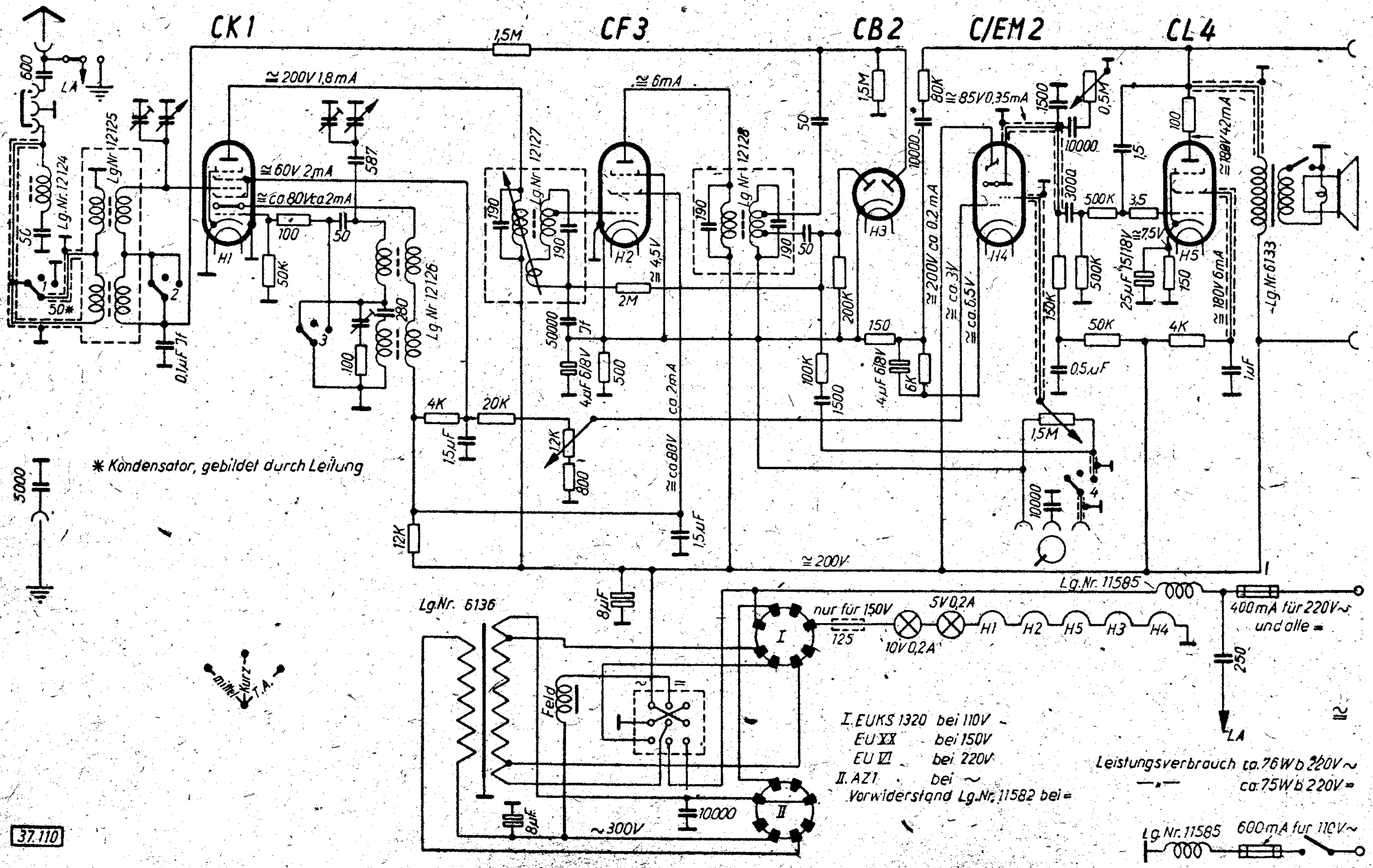

37.110

Abgleichvorschrift

ZF = 468 kHz (Normal)
473 kHz (West)

Ausschalten der Fadingregelung:
An Punkt A — 3 V anlegen, Pluspunkt der Vorspannung an Punkt B.
An Punkt C über 50kOhm — 3 V anlegen. Pluspunkt an Masse.

Zwischenfrequenz:
Meßsender aperiodisch an Mischrohr schalten. Zweites Bandfilter ist überkoppelt.
Punkt D mit 400 pF gegen Masse verstimmen. Punkt 1 abgleichen.
Verstimmung von Punkt D an Punkt E, Punkt 2 abgleichen.
Verstimmung entfernen, Punkt 3 und 4 abgleichen.

Oszillator:
Mittelwelle:
Zeiger auf 1 314 kHz stellen, Punkt 5 abgleichen.
Zeiger auf 600 kHz stellen, Punkt 6 abgleichen.

Langwelle:
Zeiger auf 350 kHz stellen, Punkt 7 abgleichen.
Zeiger auf 161,8 kHz stellen, Punkt 8 abgleichen.

Vorkreis:
Meßsender an Antennenbuchse anschließen.

Mittelwelle:
Zeiger auf 1 314 kHz stellen, Punkt 9 abgleichen.
Zeiger auf 600 kHz stellen, Punkt 10 abgleichen.

Langwelle:
Zeiger auf 161,8 kHz stellen, Punkt 11 abgleichen.

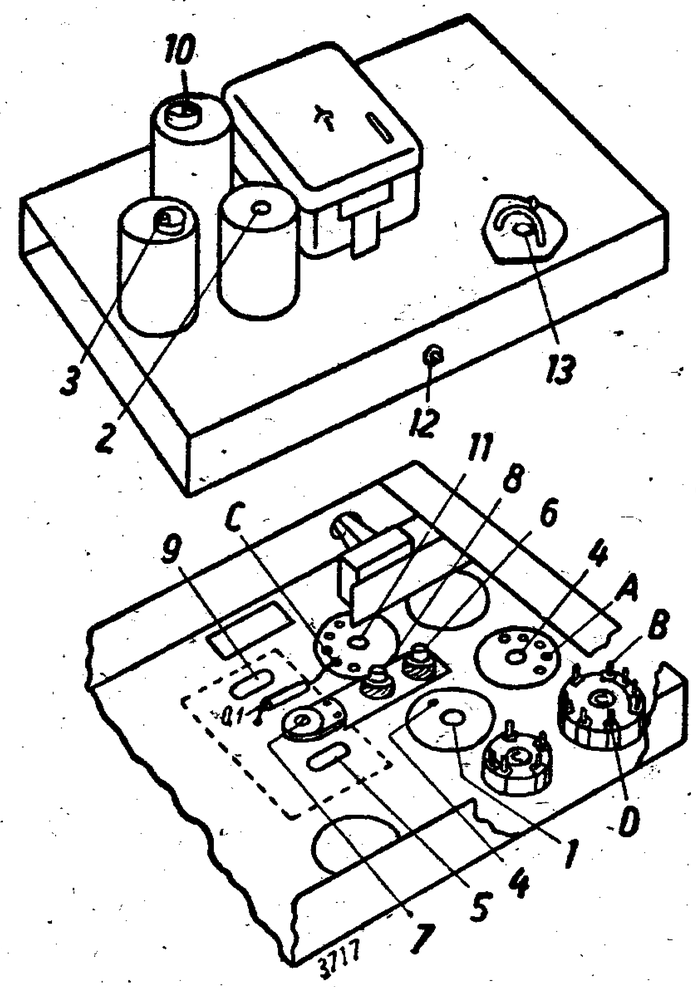

Chassis von unten gesehen

Magisches Auge:
Entfernen der festen Vorspannungen, Gerät auf Mittelbereich schalten, Zeiger auf 600 kHz stellen. Mit ca. 0,4 mV den Punkt 12 so einstellen, daß die Ränder des magischen Auges „scharf" sind.

Saugkreis:
Einstellung des Saugkreises am Punkt 13 bei der Zwischenfrequenz von 468 bezw. 473 kHz auf Minimum.

Anm.: Spannungen (außer Gitterspannnung) mit Voltmeter 500 Ohm Volt und 500-V-Bereich, Gittervorspannungen mit 25-Volt-Bereich gemessen.

Nachdruck — auch auszugsweise —
ist verboten und schadenersatzpflichtig

TELEFUNKEN

SCHALTPLAN SAMMLUNG
OTTO MÜLLER & Co., K.G. RHEINE i. WESTFALEN

T 766 W

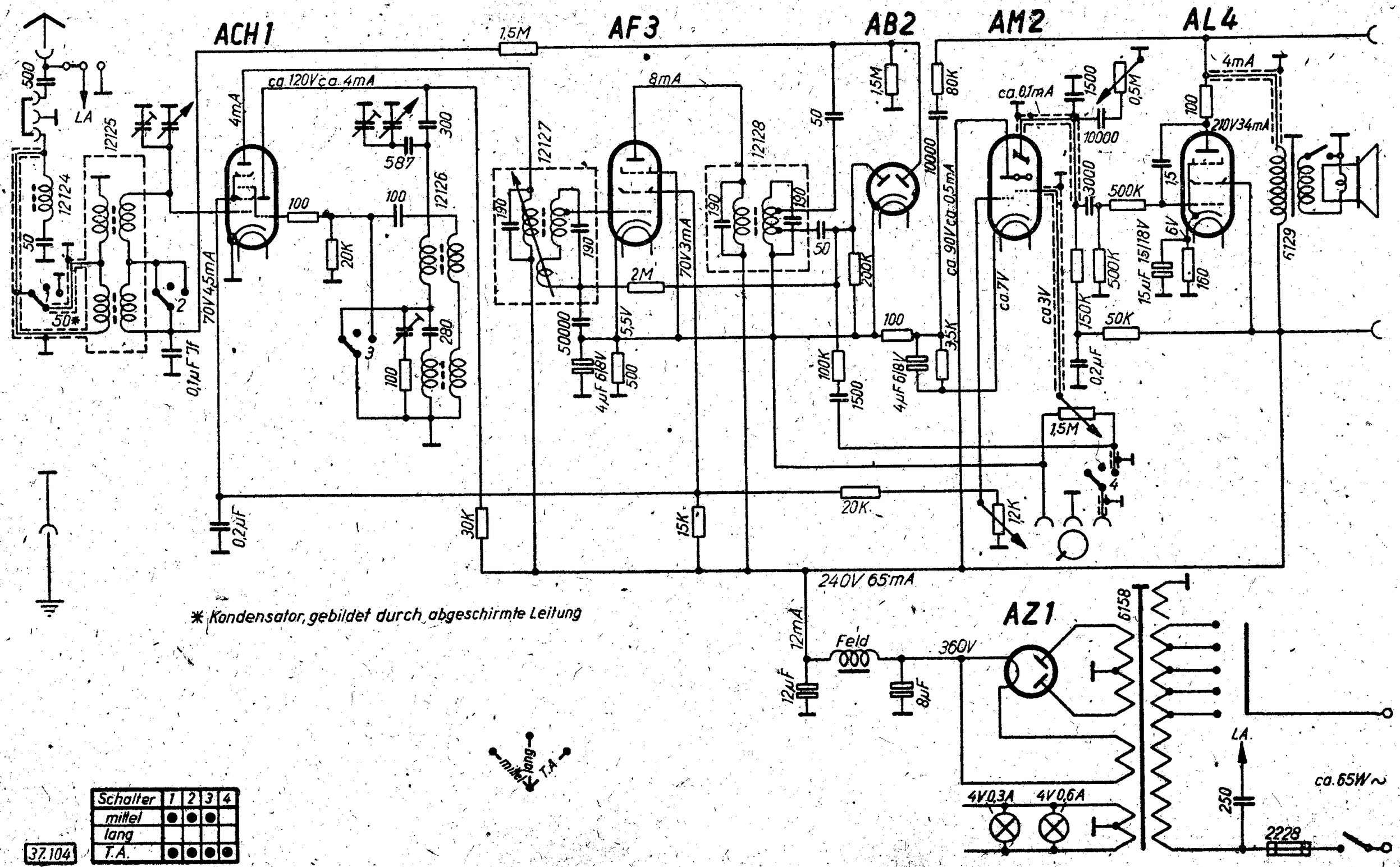

* Kondensator, gebildet durch abgeschirmte Leitung

Schalter	1	2	3	4
mittel	●	●	●	
lang				
T.A.	●	●	●	●

37.104

Abgleichvorschrift

ZF = 468 kHz (Normal)
473 kHz (West)

Ausschalten der Fadingregelung:

An Punkt A — 3 V anlegen, Pluspunkt der Vorspannung an Punkt B.
An Punkt C über 50kOhm — 3 V anlegen. Pluspunkt an Masse.

Zwischenfrequenz:

Meßsender aperiodisch an Mischrohr schalten. Zweites Bandfilter ist überkoppelt.
Punkt D mit 400 pF gegen Masse verstimmen. Punkt 1 abgleichen.
Verstimmung von Pun t D an Punkt E, Punkt 2 abgleichen.
Verstimmung entfernen, Punkt 3 und 4 abgleichen.

Oszillator:

Mittelwelle:

Zeiger auf 1 314 kHz stellen, Punkt 5 abgleichen.
Zeiger auf 600 kHz stellen, Punkt 6 abgleichen.

Langwelle:

Zeiger auf 350 kHz stellen, Punkt 7 abgleichen.
Zeiger auf 161,8 kHz stellen, Punkt 8 abgleichen.

Vorkreis:

Meßsender an Antennenbuchse anschließen.

Mittelwelle:

Zeiger auf 1 314 kHz stellen, Punkt 9 abgleichen.
Zeiger auf 600 kHz stellen, Punkt 10 abgleichen.

Langwelle:

Zeiger auf 161,8 kHz stellen, Punkt 11 abgleichen.

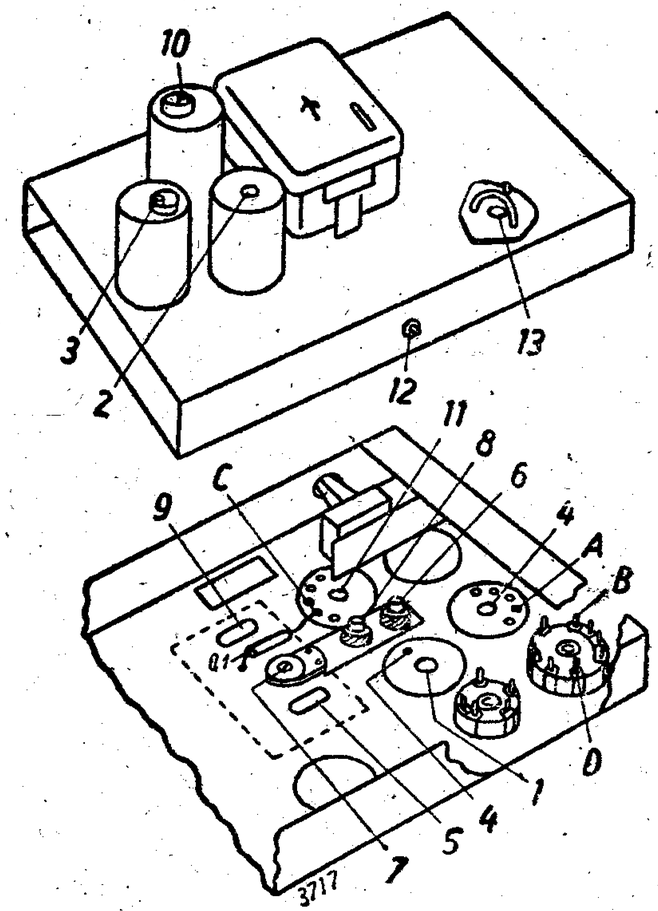

Chassis von unten gesehen

Magisches Auge:

Entfernen der festen Vorspannungen, Gerät auf Mittelbereich schalten, Zeiger auf 600 kHz stellen. Mit ca. 0,4 mV den Punkt 12 so einstellen, daß die Ränder des magischen Auges „scharf" sind.

Saugkreis:

Einstellung des Saugkreises am Punkt 13 bei der Zwischenfrequenz von 468 bezw. 473 kHz auf Minimum.

Anm.: Spannungen (außer Gitterspannnung) mit Voltmeter 500 Ohm/Volt und 500-V-Bereich, Gittervorspannungen mit 25-Volt-Bereich gemessen.

Nachdruck — auch auszugsweise — ist verboten und schadenersatzpflichtig

SCHALTPLAN SAMMLUNG
OTTO MÜLLER & Co., K.G RHEINE i. WESTFALEN

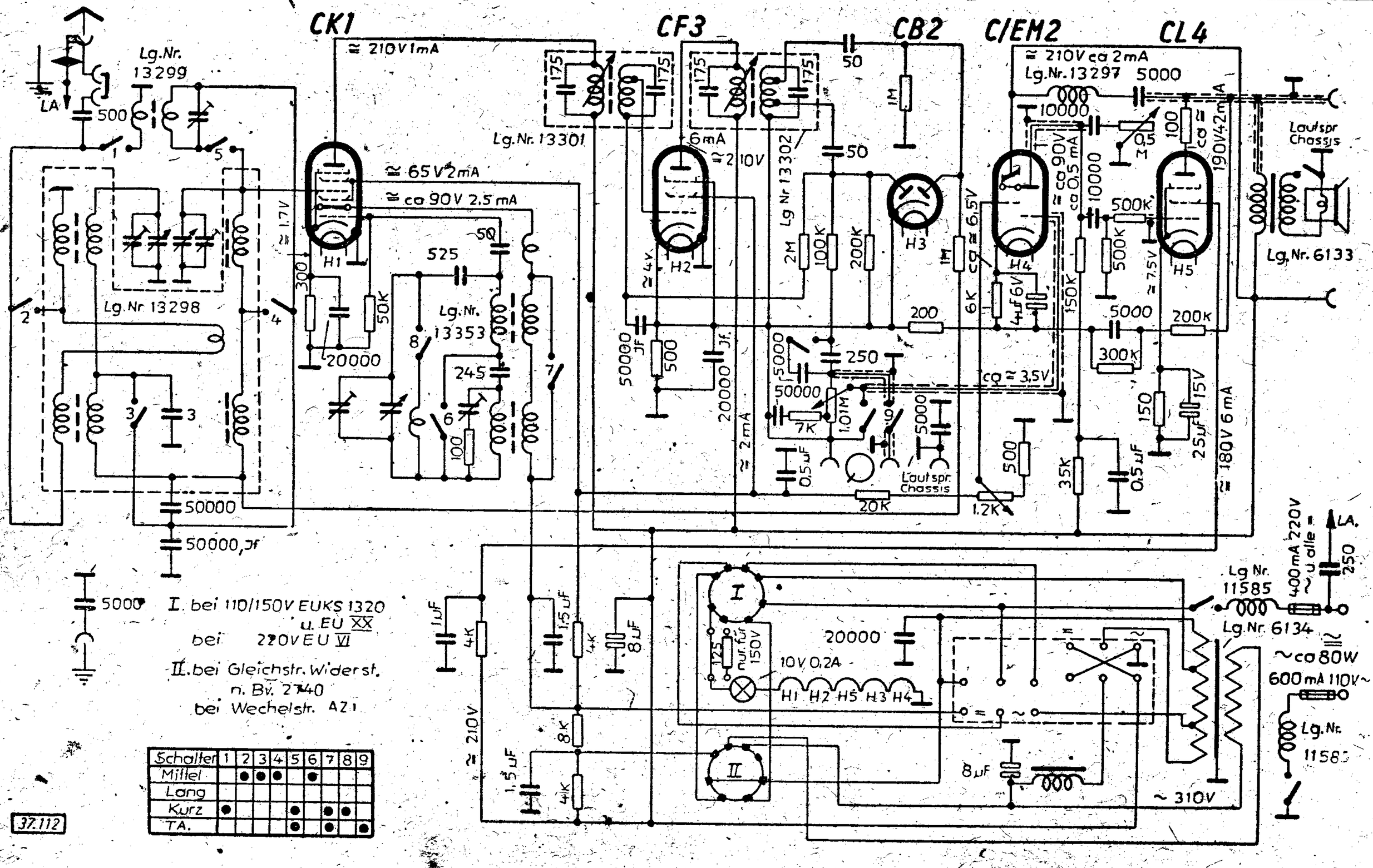

Schalter	1	2	3	4	5	6	7	8	9
Mittel		●	●	●		●			
Lang									
Kurz	●				●		●	●	
TA.					●		●		●

37.112

Abgleichvorschrift

ZF = 468 kHz (Normal)
473 kHz (West)

Sind die regelbaren Bandfilter ausgewechselt, ist vor dem Abgleich an der Spannrolle Punkt A bei Stellung des Bandbreitenreglers auf „schmal" das Seil so einzustellen, daß beide Anschlaghebel der Bandfilter gerade aufliegen.

Ausschalten der Fadingregelung:

Negative Gittervorspannung 0V an Punkt B, Pluspol an Masse legen.
— 3 V über 50 KOhm an Punkt C, Pluspole an Masse legen.

Zwischenfrequenz:

Meßsender aperiodisch an Mischrohr anschließen. Punkt 1, 2, 3 und 4 abgleichen.

Oszillator:

Mittelwelle: Zeiger auf 1350 kHz stellen, Punkt 5 abgleichen. Zeiger auf 556 kHz stellen, Punkt 6 abgleichen.

Langwelle: Zeiger auf 378 kHz stellen, Punkt 7 abgleichen. Zeiger auf 160 kHz stellen, Punkt 8 abgleichen.

Kurzwelle: Zeiger auf 47,8 m stellen, Punkt 9 abgleichen.

Vorkreis:

Meßsender an Antennenbuchse anschließen. Im Mittel- und Langbereich sind die Vorkreise überkoppelt.

Mittelwelle:

Zeiger auf 1350 kHz stellen. Punkt 10 und 11 abgleichen.
Punkt D mit 400 pF gegen Masse verstimmen. Zeiger auf 556 kHz stellen, Punkt 12 abgleichen. Verstimmung von Punkt D an Punkt E, Punkt 13 abgleichen.

Langwelle:

Punkt D verstimmen. Zeiger auf 160 kHz stellen. Punkt 14 abgleichen. Verstimmung von Punkt D an Punkt E. Punkt 15 abgleichen.

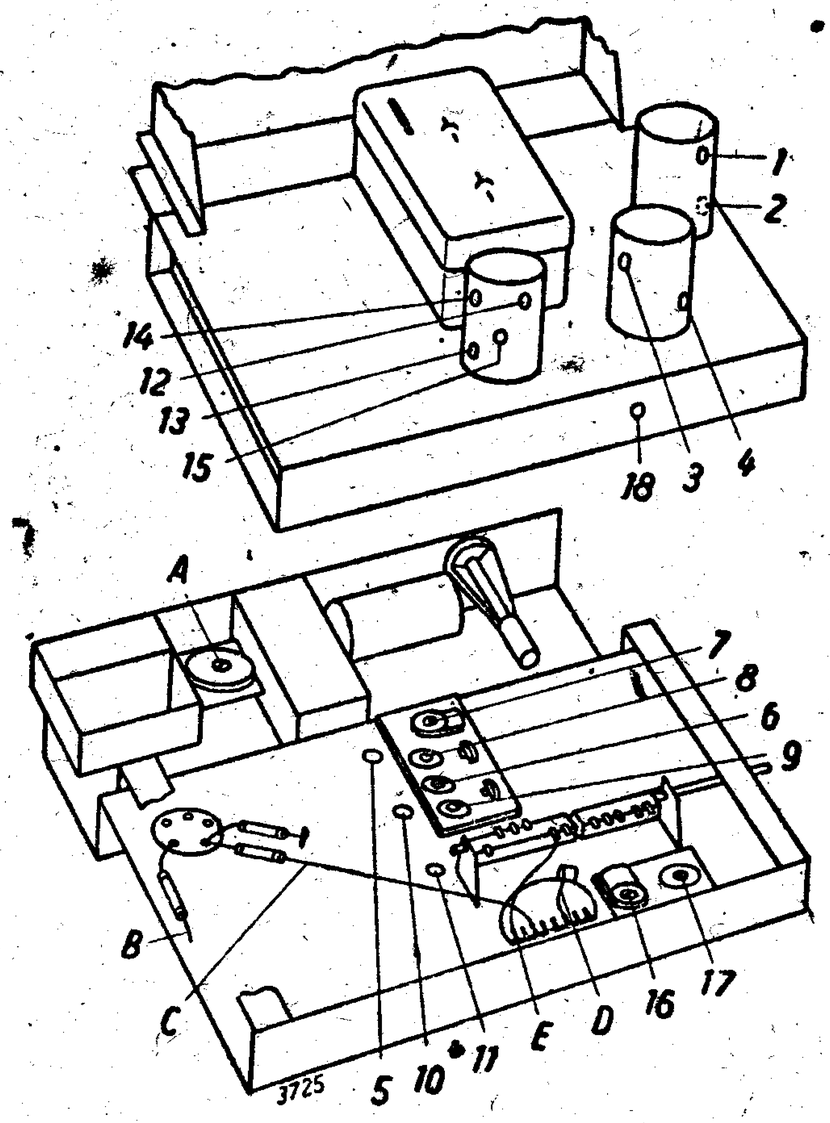

Kurzwelle:

Zeiger auf 21,5 m stellen, Punkt 16 abgleichen. Zeiger auf 47,8 m stellen, Punkt 17 abgleichen.

Magisches Auge.

Nach Entfernen der Gittervorspannungen dem Gerät eine Meßsenderspannung von 200 Mikro-Volt bei 600 kHz zuführen. Gerät auf Mittelwelle schalten. Zeiger auf 600 kHz stellen. Dann Potentiometer Punkt 18 so einstellen, daß das Magische Auge „scharf" erscheint.

Anm.: Spannungen mit Voltmeter 500 Ohm/Volt gemessen.

Nachdruck — auch auszugsweise —

SCHALTPLAN SAMMLUNG
OTTO MÜLLER & Co., K.G. RHEINE i. WESTFALEN

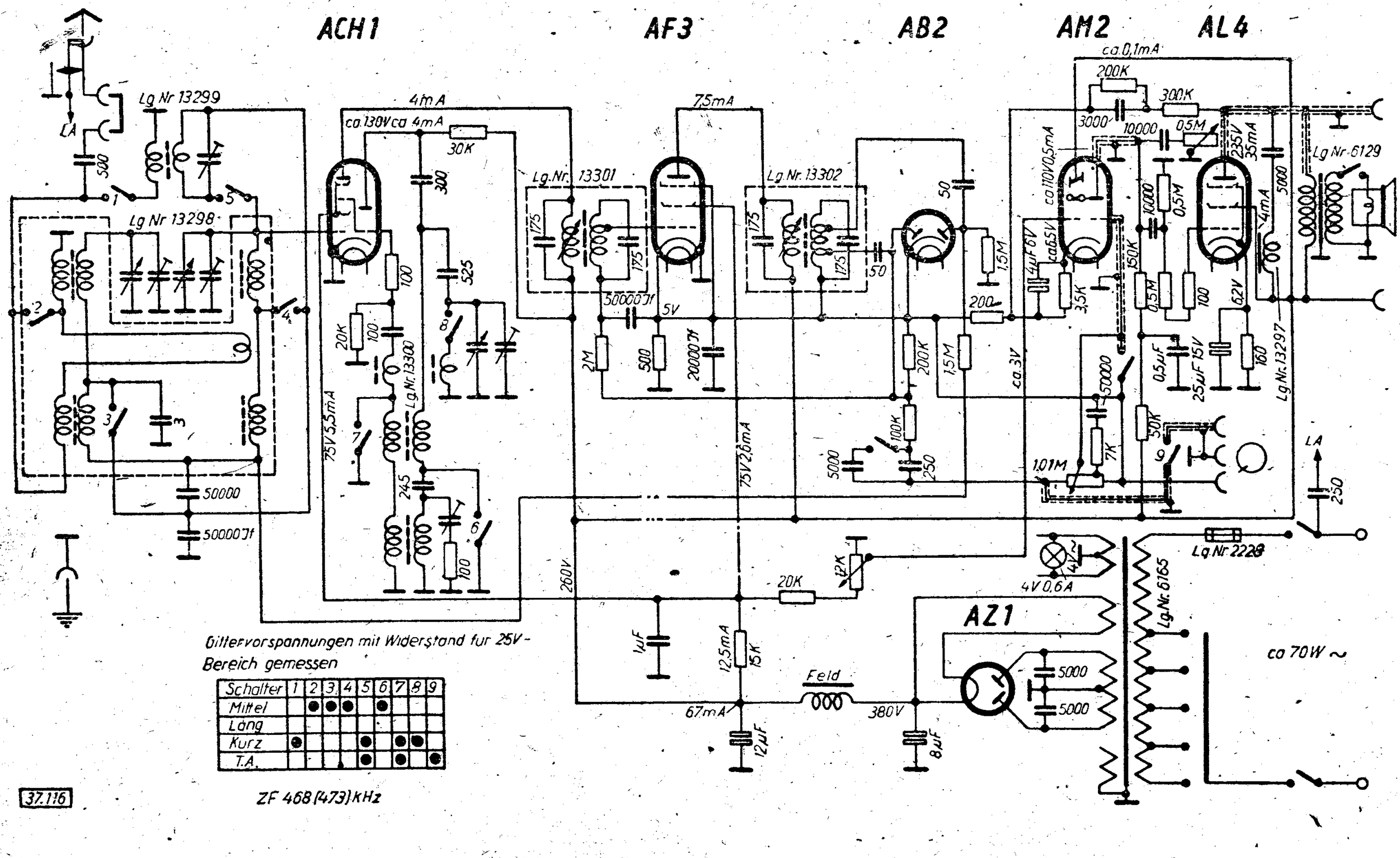

Gittervorspannungen mit Widerstand für 25V-Bereich gemessen

Schalter	1	2	3	4	5	6	7	8	9
Mittel		●	●	●		●			
Lang									
Kurz	●				●		●	●	
T.A.					●		●		●

ZF 468 (473) kHz

37.116

Abgleichvorschrift

ZF = 468 kHz (Normal)
473 kHz (West)

Sind die regelbaren Bandfilter ausgewechselt, ist vor dem Abgleich an der Spannrolle Punkt A bei Stellung des Bandbreitenreglers auf schmal das Seil so einzustellen, daß beide Anschlaghebel der Bandfilter gerade aufliegen.
Ausschalten der Fadingregelung:
Negative Gittervorspannung —1,5 V an Punkt B, Pluspol an Masse legen.
—4,5 V über 50 kOhm an Punkt C, Pluspol an Masse legen.

Zwischenfrequenz:

Meßsender aperiodisch an Mischrohr anschließen.
Punkt 1, 2, 3 und 4 abgleichen.

Oszillator:

Mittelwelle:
Zeiger auf 1 350 kHz stellen, Punkt 5 abgleichen.
Zeiger auf 556 kHz stellen, Punkt 6 abgleichen.

Langwelle:
Zeiger auf 378 kHz stellen, Punkt 7 abgleichen.
Zeiger auf 160 kHz stellen, Punkt 8 abgleichen.

Kurzwelle:
Zeiger auf 47,8 m stellen, Punkt 9 abgleichen.

Vorkreis:

Meßsender an Antennenbuchse anschließen. Im Mittel- und Langbereich sind die Vorkreise überkoppelt.

Mittelwelle:
Zeiger auf 1 350 kHz stellen, Punkt 10 und 11 abgleichen.
Punkt D mit 400 pF gegen Masse verstimmen. Zeiger auf 556 kHz stellen, Punkt 12 abgleichen.
Verstimmung von Punkt D an Punkt E, Punkt 13 abgleichen.

Langwelle:
Punkt D verstimmen. Zeiger auf 160 kHz stellen. Punkt 14 abgleichen. Verstimmung von Punkt D an Punkt E. Punkt 15 abgleichen.

Kurzwelle:
Zeiger auf 21,5 m stellen, Punkt 16 abgleichen.
Zeiger auf 47,8 m stellen, Punkt 17 abgleichen.

Magisches Auge:

Nach Entfernen der Gittervorspannungen dem Gerät eine Meßsenderspannung von 200 Mikro-Volt bei 600 kHz zuführen: Gerät auf Mittelwelle schalten. Zeiger auf 600 kHz stellen. Dann Potentiometer Punkt 18 so einstellen, daß das magische Auge „scharf" erscheint.

Anm.: Spannungen mit Voltmeter 500 Ohm/Volt gemessen.

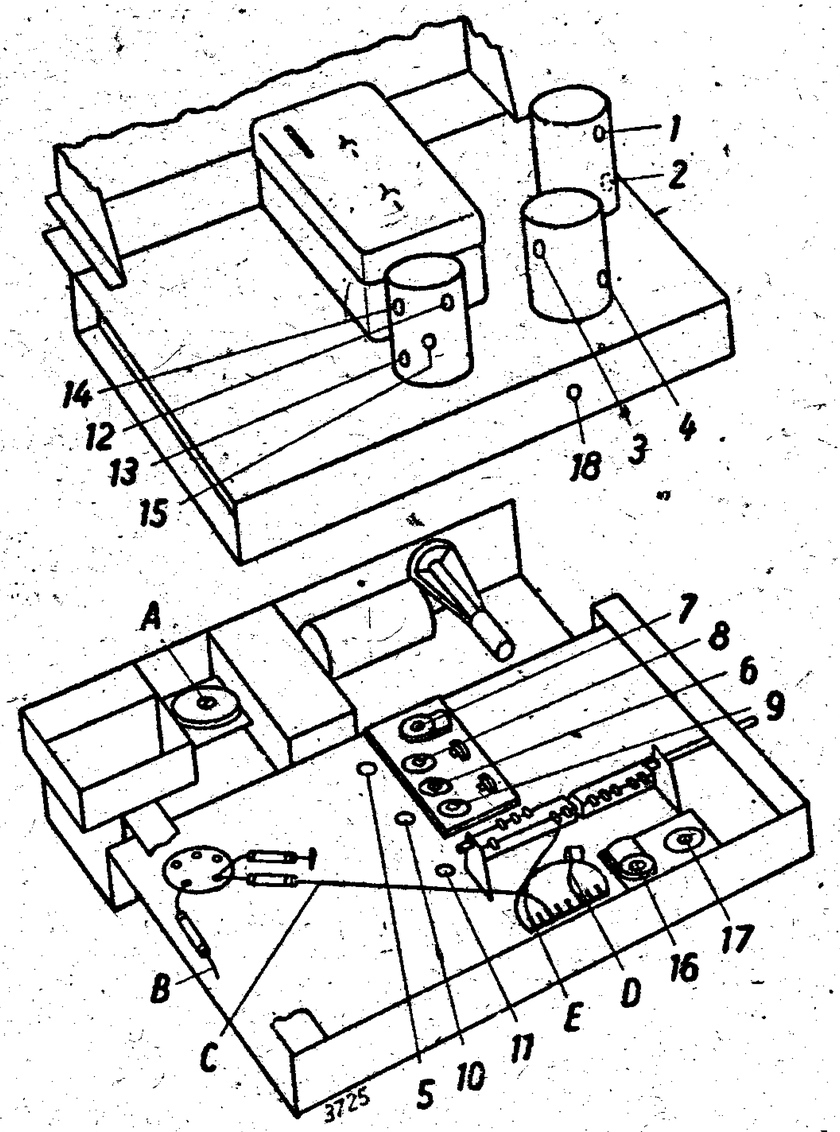

Chassis von unten gesehen

Nachdruck — auch auszugsweise —
ist verboten und schadenersatzpflichtig

Telefunken T 777 WK Tosca

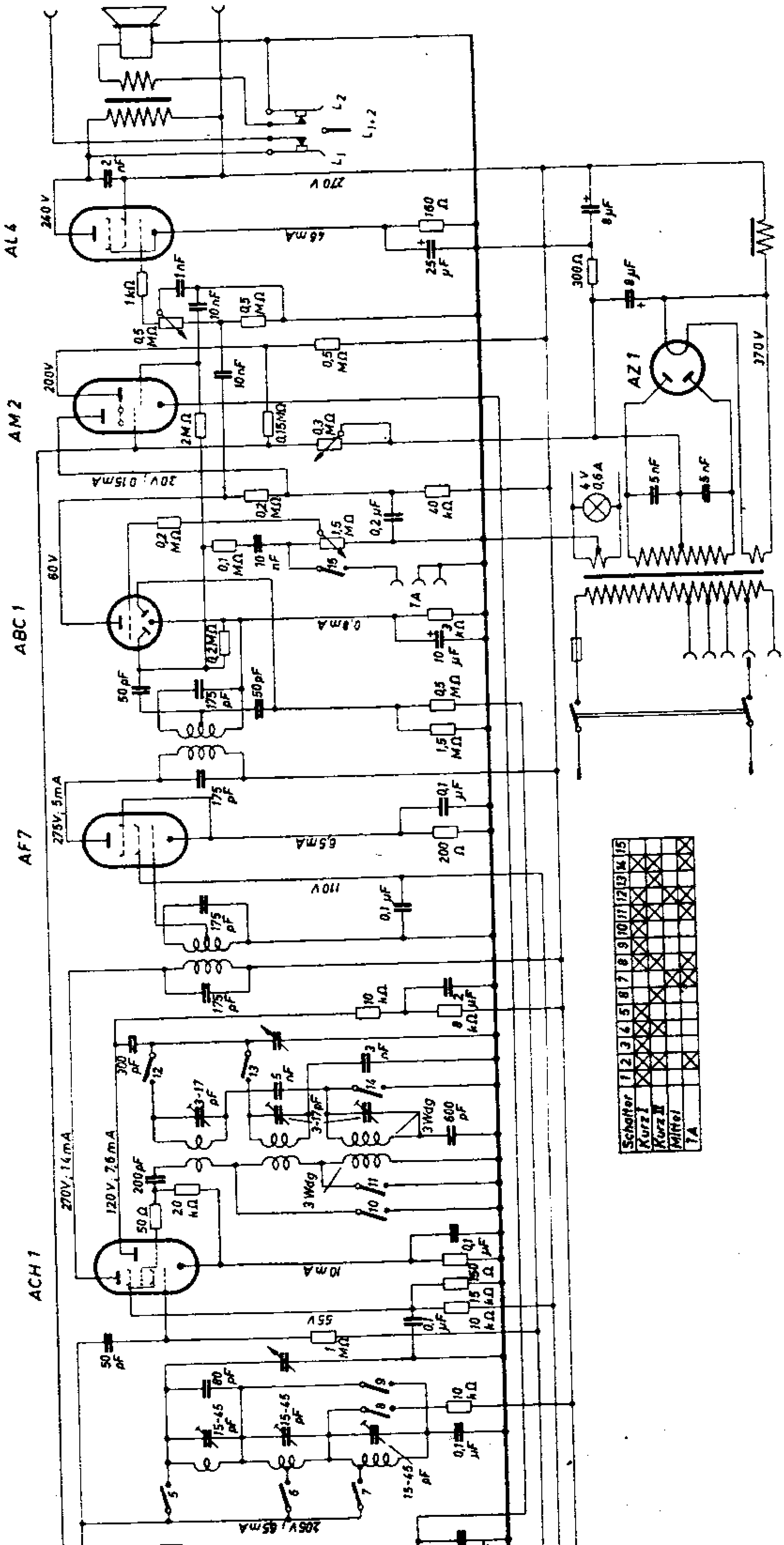

KOD1
KC3
KBC1
KF4
KF3
KK2
KF3
ZF=468kHz
Schalter
Kurz
Mittel
Lang
TA

KOD1
KC3
KBC1
KF4
KF3
KK2
KF3
ZF=468kHz
Schalter
Kurz
Mittel
Lang
TA

TELEFUNKEN

SCHALTPLAN SAMMLUNG
OTTO MÖLLER & Co., K.G. RHEINE i. WESTFALEN

T 8000 GWK

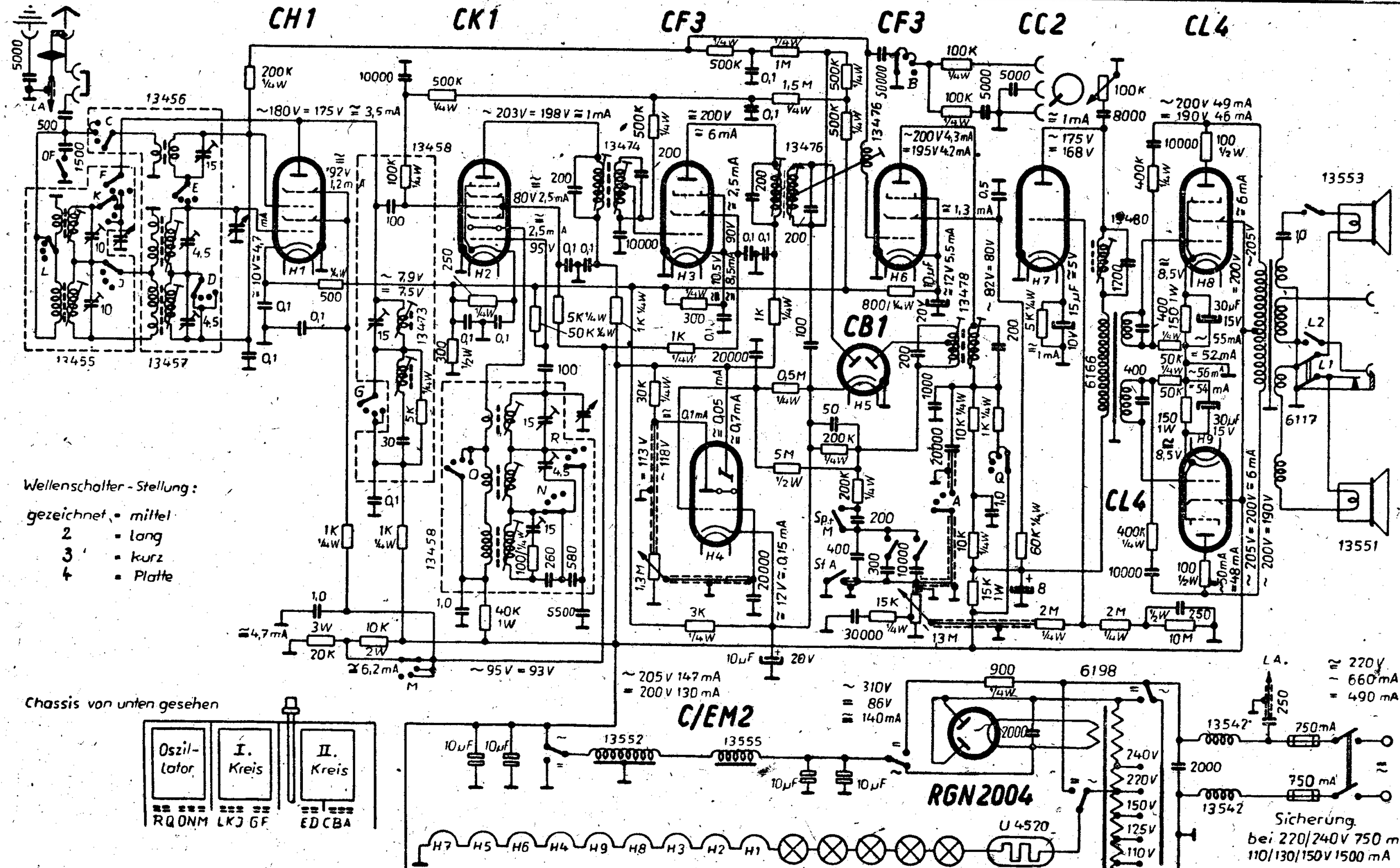

Abgleichvorschrift

ZF = 468 kHz (Normal)
473 kHz (West)

Zeigereinstellung:
Bei Drehko-Bündigkeit muß Zeiger genau in rechter Bündigkeitsmarke (510 kHz) liegen. Zeigerweglänge kontrollieren bei Skalenmarke 1 350 kHz.

Bandbreitenregelung:
In der linken Anschlagstellung ist das Seil für die ZF-Bandfilter so zu spannen, daß der Anschlag der Drehspulen gerade noch nicht gelüftet ist. In der rechten Anschlagstellung ist das Seil für das HF-Bandfilter so zu spannen, daß die Klappe mit den Spulen gerade an der Spulenplatte des 2. Vorkreises anliegt.

Zwischenfrequenz:
Ausschalten der Fadingregelung:
Widerstand 300 Ohm (am Sockel der 1. CF 3) kurzschließen.
Gitterbatterie — 6 Volt in Reihe mit 500 kOhm am Lötpunkt des 100 pF-Kondensators am 2. ZF-Bandfilter anlegen. Pluspol an Chassis. Meßsenderanschluß aperiodisch an Mischrohr.
Abgleich der Punkte 1, 2, 3, 4, 5 und 6.

Oszillator:
Scharfabstimmmung ausschalten.

Mittelwelle:
Zeiger auf 1 350 kHz, Punkt 7 abgleichen.
Zeiger auf 556 kHz, Punkt 8 abgleichen.

Langwelle:
Zeiger auf 375 kHz, Punkt 9 abgleichen.
Zeiger auf 160 kHz, Punkt 10 abgleichen.

Kurzwelle:
Zeiger auf 21 m, Punkt 11 abgleichen.
Zeiger auf 48 m, Punkt 12 abgleichen.

Vorkreis:
Meßsender an Antennenbuchse.

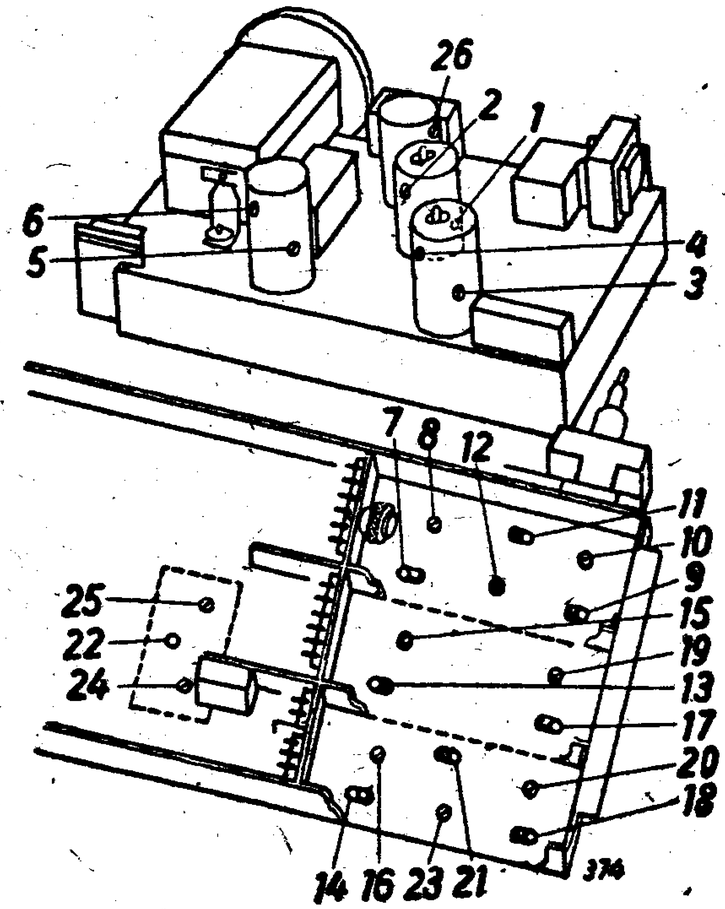

Chassis von unten gesehen

Mittelwelle:
Zeiger auf 1 350 kHz, Punkt 13 und 14 abgleichen. Zeiger auf 556 kHz, Punkt 15 und 16 abgleichen.

Langwelle:
Im Langbereich sind die Vorkreise überkoppelt. Zeiger auf 375 kHz, Punkt 17 und 18 abgleichen.
Zeiger auf 160 kHz, Kontakt D mit 200 pF gegen Masse verstimmen, Punkt 19 abgleichen.
Verstimmung von Kontakt D und K, Punkt 20 abgleichen.

Kurzwelle:
Zeiger auf 21 m, Punkt 21 und 22 abgleichen. Zeiger auf 48 m, Punkt 23 und 24 abgleichen.

Saugkreis:
ZF aperiodisch auf Gitter der CH 1, Punkt 25 auf Minimum abgleichen.

Magisches Auge:
Antenne und Erde kurzschließen, Zeiger auf Mitte Skala bei Mittelwelle Bandbreitenreglerstellung schmal, Potentiometer am Netzteil so einstellen, daß auf dem Schirm zwei schmale leuchtende Striche zu sehen sind.

Anm.: Spannungen mit Voltmeter 500 Ohm/Volt gemessen.

Nachdruck — auch auszugsweise —
ist verboten und schadenersatzpflichtig

OTTO MÖLLER & Co. K.G. RHEINE i. WESTFALEN

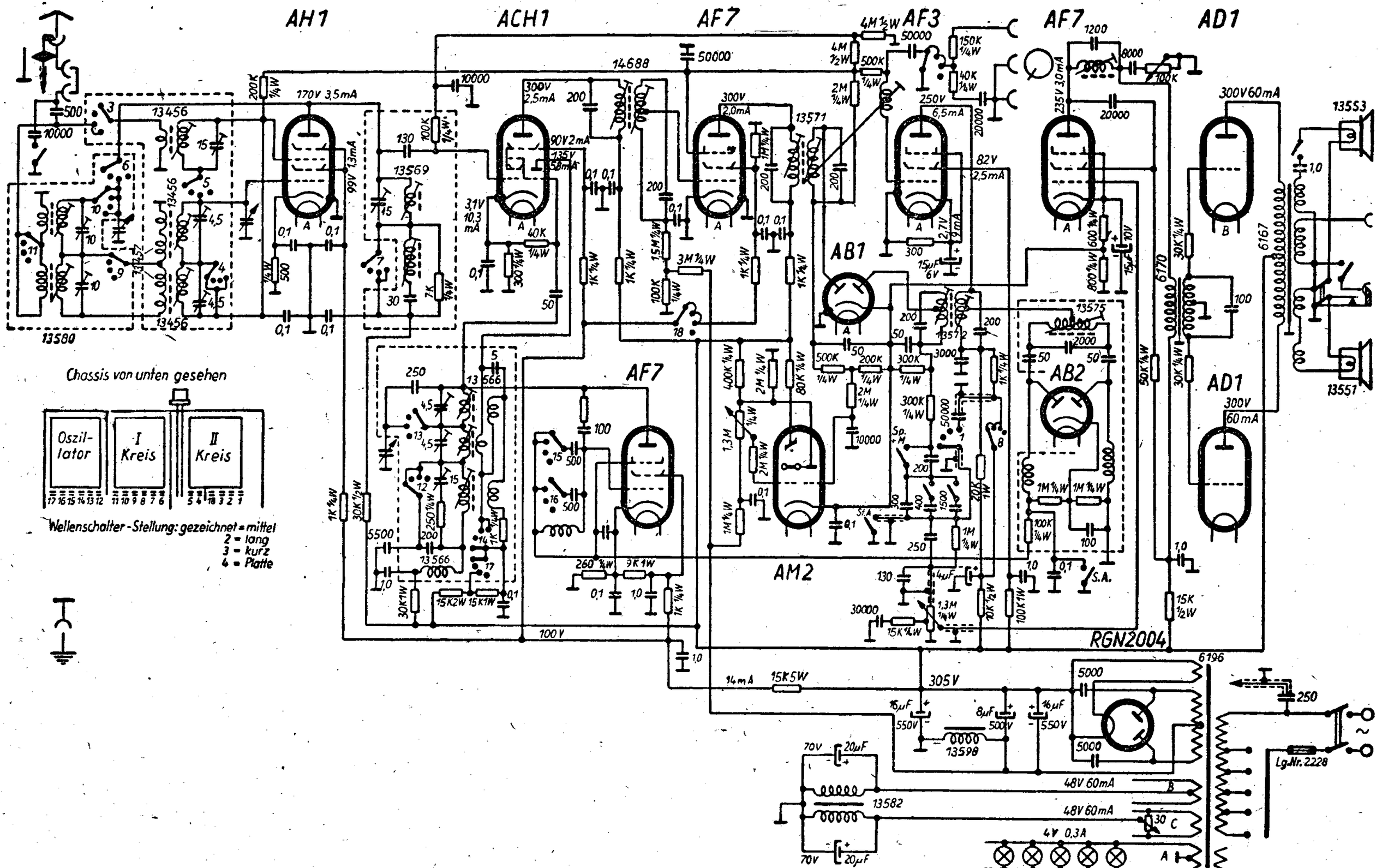

Abgleichvorschrift

ZF = 468 kHz
= 473 kHz (West).

Zeigereinstellung.
Bei Drehkō-Bündigkeit muß Zeiger genau in rechter Bündigkeitsmarke (510 kHz) liegen. Zeigerweglänge kontrollieren bei Skalenmarke 1348 kHz.

Bandbreitenregelung.
Das Seil für das HF-Bandfilter ist so zu spannen, daß die Klappe mit den Kopplungsspulen gerade an der Spulenplatte des 2. Vorkreises anliegt, wenn die Seilnockenscheibe für die Klappe beim Weiterdrehen über 70 ° stehen bleibt. Das Seil für die ZF-Bandfilter ist so zu spannen, daß der Anschlag der Drehspulen gerade noch nicht gelüftet ist, wenn die ZF-Seilnockenscheibe vom Mitnahmestift gerade mitgenommen wird.

Zwischenfrequenz.
Ausschalten der Fadingregelung.
Am Fanggitter der 1. AF 7—6 Volt anlegen. Pluspol der Batterie an Masse.
Meßsenderanschluß aperiodisch an Mischrohr.
Abgleich der Punkte 1, 2, 3, 4, 5 und 6.

Oszillator.
Scharfabstimmung ausschalten.

Mittelwelle.
Zeiger auf 1350 kHz, Punkt 7 abgleichen. Zeiger auf 556 kHz, Punkt 8 abgleichen.

Langwelle.
Zeiger auf 375 kHz, Punkt 9 abgleichen. Zeiger auf 160 kHz, Punkt 10 abgleichen.

Kurzwelle.
Zeiger auf 21 m, Punkt 11 abgleichen. Zeiger auf 48 m, Punkt 12 abgleichen.

Vorkreis:
Meßsender an Antennenbuchse.

Mittelwelle.
Zeiger auf 1350 kHz, Punkt 13 und 14 abgleichen. Zeiger auf 556 kHz, Punkt 15 und 16 abgleichen.

Langwelle.
Im Langbereich sind die Vorkreise überkoppelt.
Zeiger auf 375 kHz, Punkt 17 und 18 abgleichen.
Zeiger auf 160 kHz, Kontakt 4 mit 200 pF gegen Masse verstimmen, Punkt 19 abgleichen.
Verstimmung von Kontakt 4 und 10, Punkt 20 abgleichen.

Kurzwelle.
Zeiger auf 21 m, Punkt 21 und 22 abgleichen. Zeiger auf 48 m, Punkt 23 und 24 abgleichen.

Saugkreis.
ZF aperiodisch auf Gitter der AH 1, Punkt 25 auf Minimum abgleichen.

Magisches Auge.
Antenne und Erde kurzschließen. Zeiger auf Mitte Skala bei Mittelwelle. Bandbreitenreglerstellung schmal, Potentiometer am Netzteil so einstellen, daß auf dem Schirm zwei schmale leuchtende Striche zu sehen sind.

Scharfabstimmkreis.
Bandbreitenregler auf Anschlag links, Scharfabstimmung ausschalten. Zwischenfrequenz (genau auf Bandfilter nachstimmen) mit Leitungsschleife in Chassis-Inneres einstrahlen. Mit 2. Meßsender beliebige Frequenz des Mittelbereichs auf Antennenbuchse geben. Gerät auf Schwebungston O abstimmen. Scharfabstimmung einschalten, dabei muß Schwebungston Null bleiben. Sonst vorsichtig Punkt 26 nachstimmen, bis Ton verschwindet. Achtung! Bei größerer Verstimmung von Punkt 26 muß nach beiden Seiten der Ton gleichmäßig zunehmen.

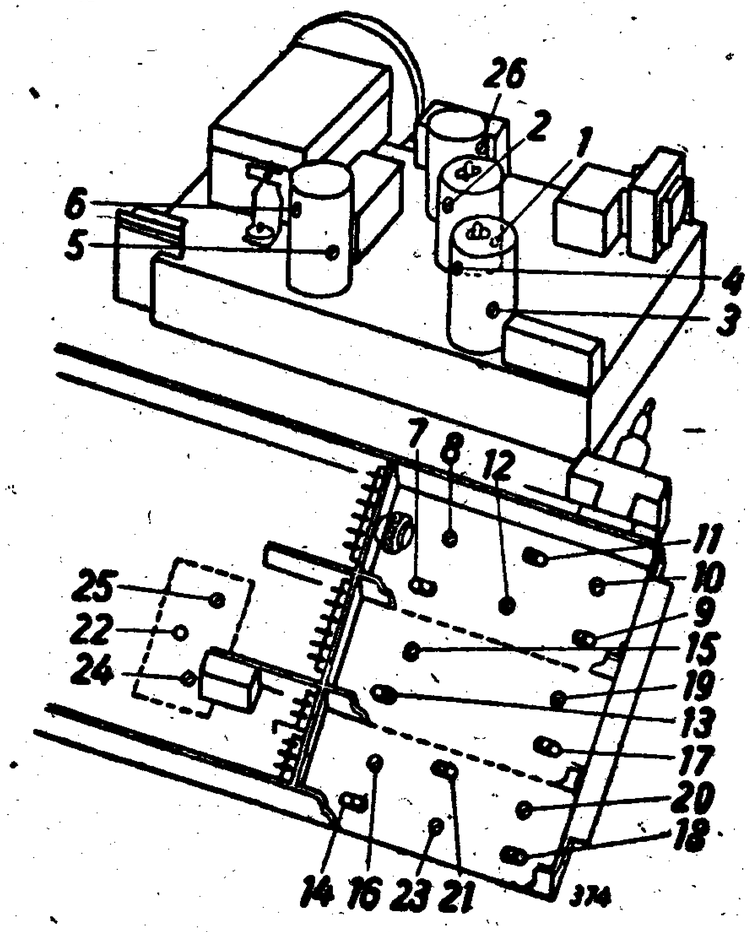

Nachdruck — auch auszugsweise —
ist verboten und schadenersatzpflichtig

SCHALTPLAN SAMMLUNG
OTTO MÜLLER & Co., K.G RHEINE i. WESTFALEN

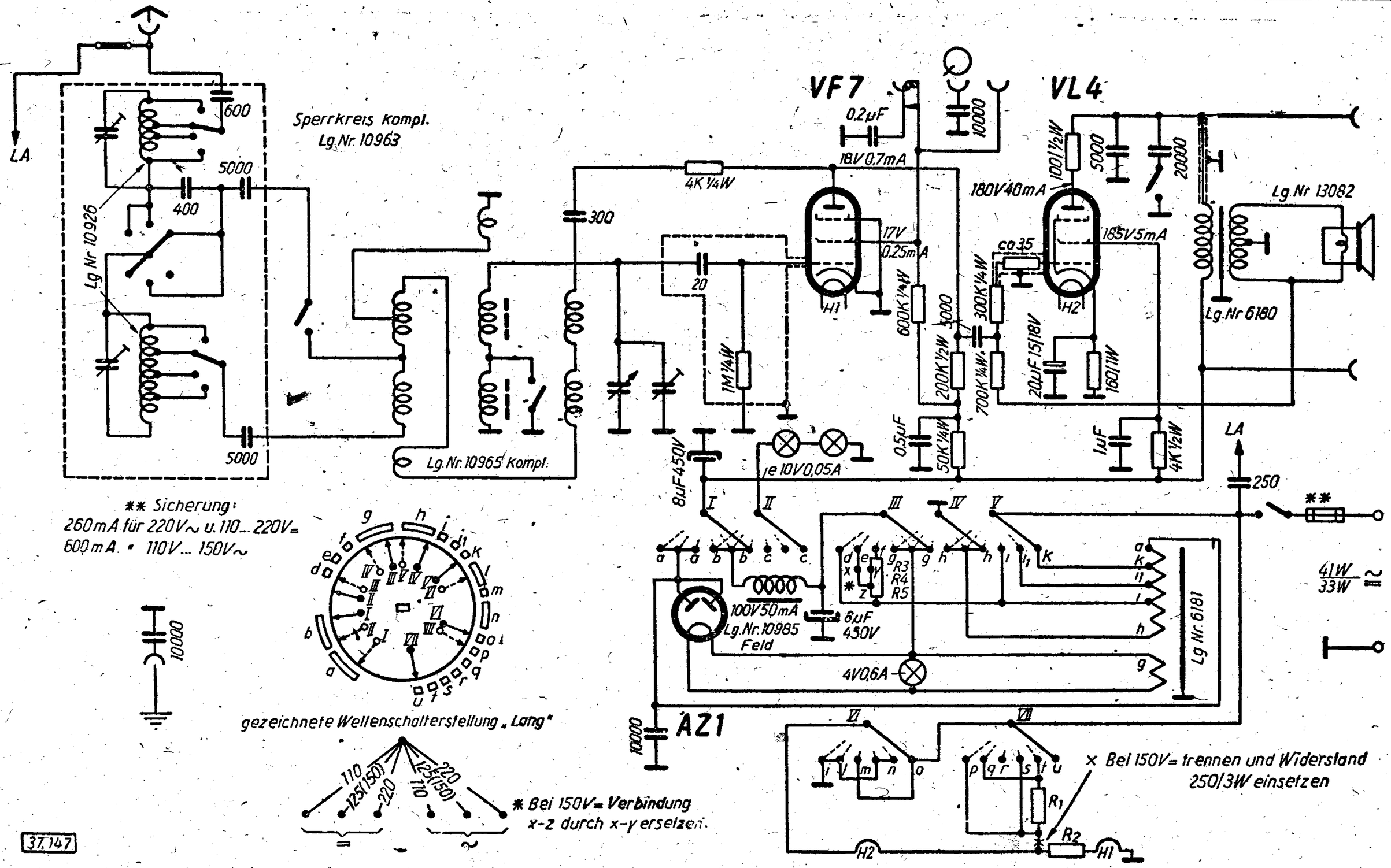

** Sicherung:
260 mA für 220V~ u. 110... 220V=
600 mA. " 110V... 150V~

gezeichnete Wellenschalterstellung „Lang"

* Bei 150V= Verbindung x-z durch x-y ersetzen.

37.147

Abgleichvorschrift

Rückkopplung ganz zurückdrehen.

Antennenkopplung räumlich unter 45° stellen. Beide Sperrkreise auf Stellung „Aus". Verkürzungskondensatoren einschalten, Schalter in Stellung „I".

Mittelwelle.

Zeiger auf 1314 kHz, Punkt 1 abgleichen.

Meßsender auf 600 kHz, mit dem Zeiger Abgleichpunkt suchen, dann Zeiger lösen und auf Skalenmarke 600 kHz verschieben und festschrauben. Abgleich in dieser Art zwei- bis dreimal wiederholen.

Langwelle.

Nur bei 161,8 kHz kontrollieren.
Keine Abgleichmöglichkeit.

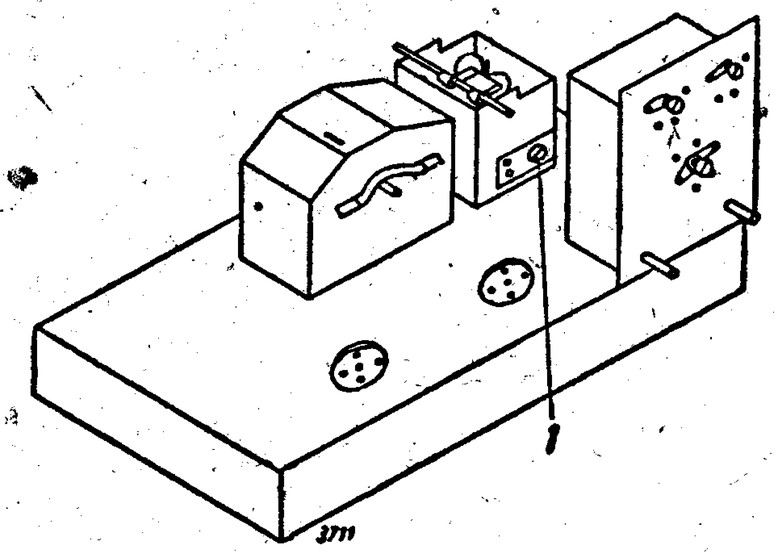

Achtung! Abweichungen sind in folgenden Grenzen zu halten:

1314 kHz : plus-minus 2 %
600 kHz : „ „ 1 %
Langwelle : „ „ 2 %

Antennen-Automatik.

Die Seillänge der Antennenkopplung soll so beschaffen und justiert sein, daß die Ankopplung bei 600 kHz ihren größten Wert erreicht, zwischen 700 und 800 kHz muß das Abheben der Klappe beginnen.

Anm.: Spannungen mit Voltmeter 500 Ohm/Volt gemessen.

Nachdruck — auch auszugsweise — ist verboten und schadenersatzpflichtig

SCHALTPLAN SAMMLUNG
OTTO MÖLLER & Co., K.G. RHEINE i. WESTFALEN

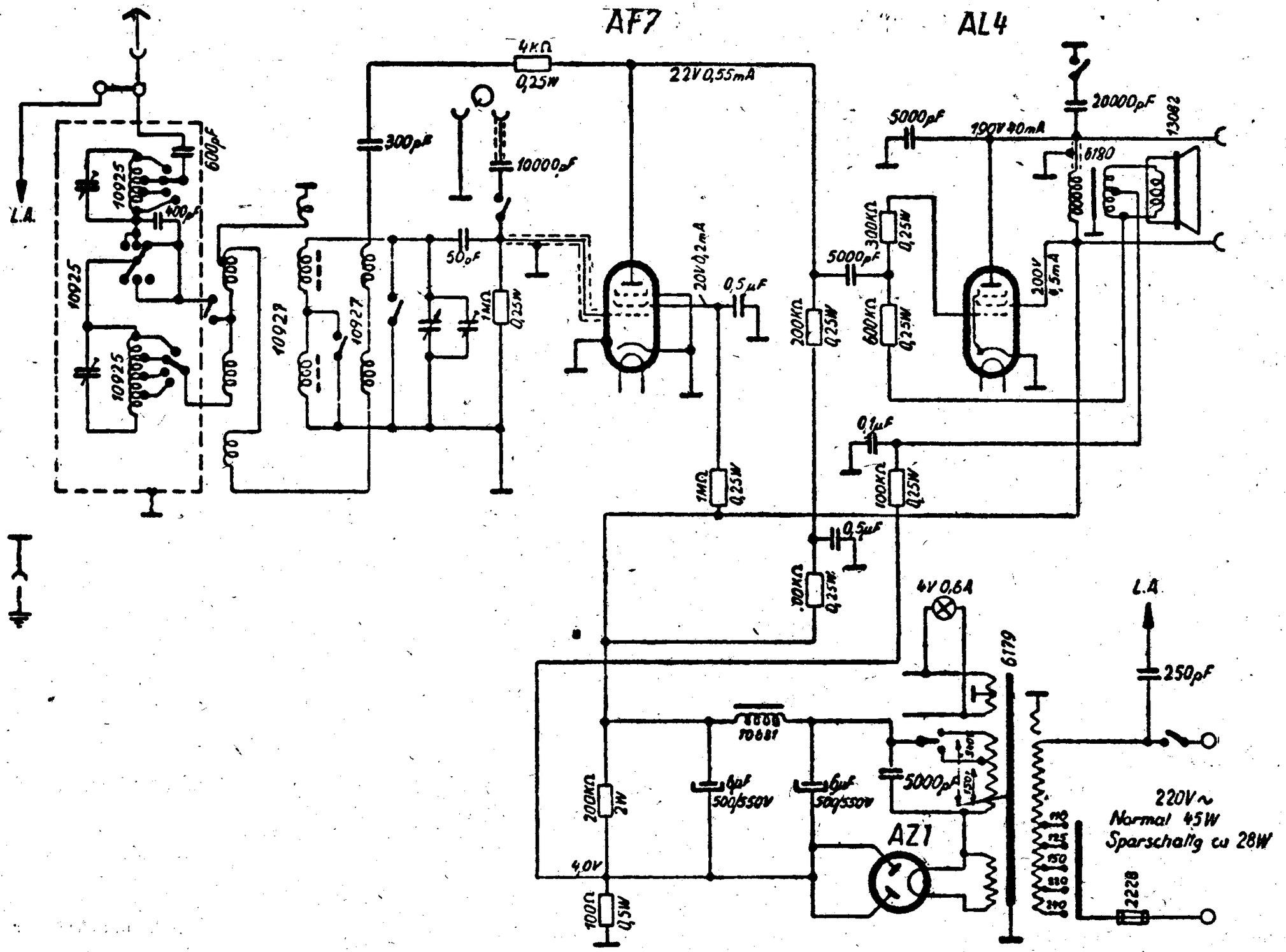

Abgleichvorschrift

Rückkopplung ganz zurückdrehen.

Antennenkopplung räumlich unter 45° stellen. Beide Sperrkreise auf Stellung „Aus". Verkürzungskondensatoren einschalten, Schalter in Stellung „I".

Mittelwelle.

Zeiger auf 1314 kHz, Punkt 1 abgleichen.

Meßsender auf 600 kHz, mit dem Zeiger Abgleichpunkt suchen, dann Zeiger lösen und auf Skalenmarke 600 kHz verschieben und festschrauben. Abgleich in dieser Art zwei- bis dreimal wiederholen.

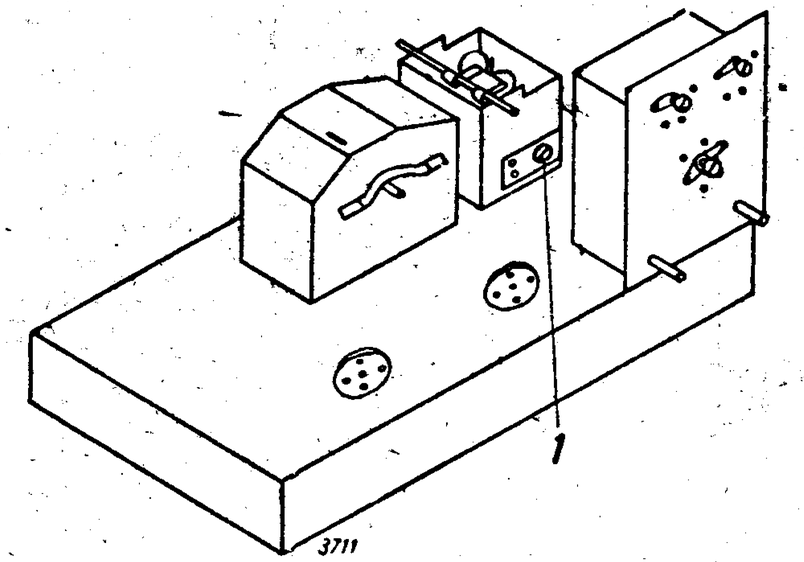

Langwelle.

Nur bei 161,8 kHz kontrollieren.

Keine Abgleichmöglichkeit.

Achtung! Abweichungen sind in folgenden Grenzen zu halten:

1314 kHz : plus-minus 2 %
600 kHz : „ „ 1 %
Langwelle : „ „ 2 %

Antennen-Automatik.

Die Seillänge der Antennenkopplung soll so beschaffen und justiert sein, daß die Ankopplung bei 600 kHz ihren größten Wert erreicht, zwischen 700 und 800 kHz muß das Abheben der Klappe beginnen.

Anm.: Spannungen mit Voltmeter 500 Ohm/Volt gemessen.

Nachdruck — auch auszugsweise —
ist verboten und schadenersatzpflichtig

SCHALTPLAN SAMMLUNG
OTTO MÜLLER & Co., K.G. RHEINE i. WESTFALEN

T 855 GW

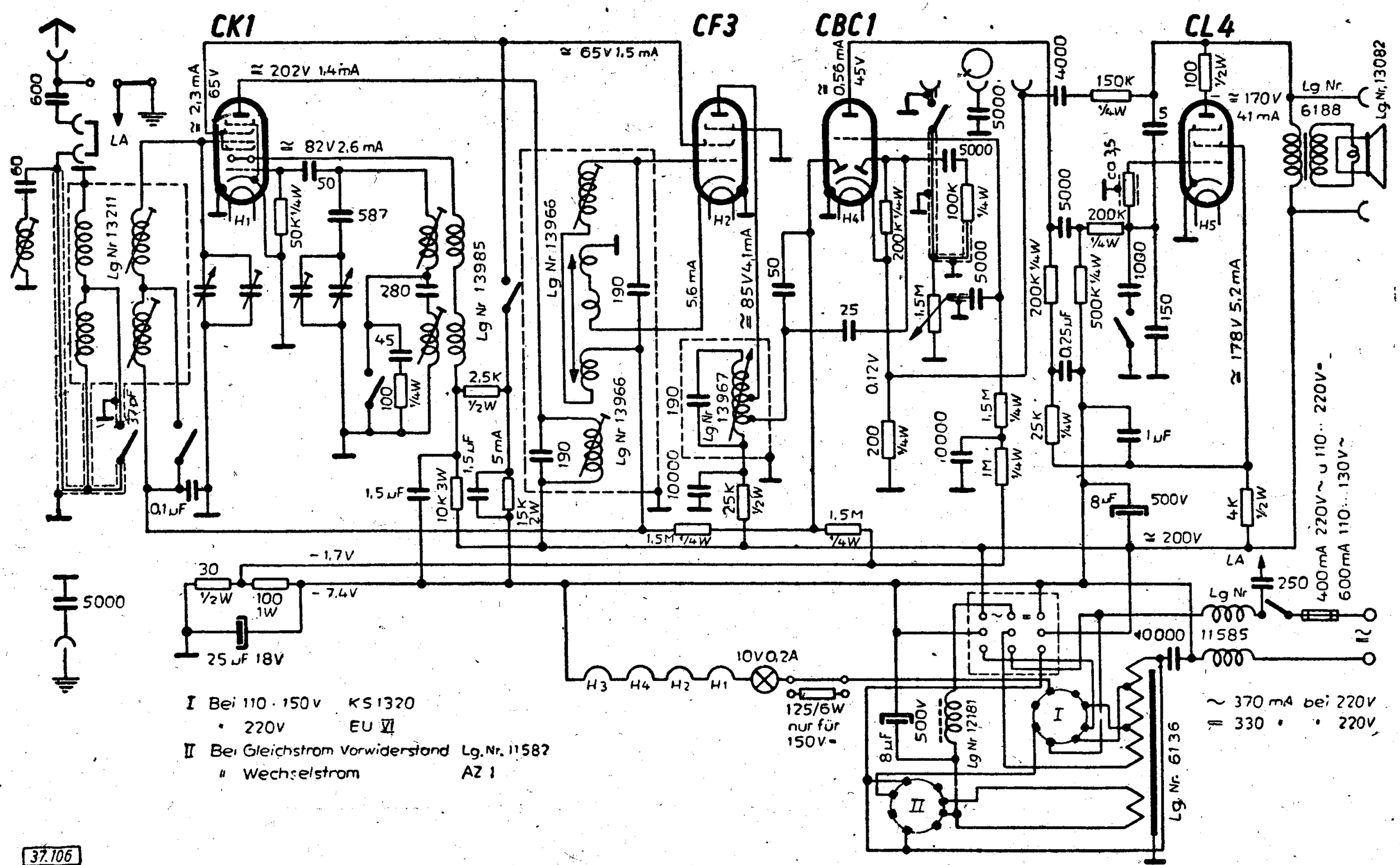

I Bei 110 · 150 V KS 1320
" 220V EU VI
II Bei Gleichstrom Vorwiderstand Lg. Nr. 11582
" Wechselstrom AZ 1

Abgleichvorschrift

ZF = 468 kHz (Normal)
473 kHz (West)

Wenn das regelbare Bandfilter ausgewechselt wird, ist dieses vorher so einzustellen, daß die Kopplungsspule auf der unteren Kreisspule gerade aufliegt. Nach Einbau ist darauf zu achten, daß zwischen Schubstange und Winkelhebel auf Stellung „breit" nicht mehr als 0,5 mm Luft ist.

An Punkt A über einen Widerstand von 20 kOhm eine Vorspannung von —3V legen, Pluspol an Masse (Ausschalten der Fadingregelung).

Zwischenfrequenz:

Meßsender aperiodisch an Mischrohr anschließen.
Punkt 1, 2 und 3 abgleichen.

Oszillator:

Mittelwelle:

Zeiger auf 1 314 kHz stellen, Punkt 4 abgleichen.
Zeiger auf 600 kHz stellen, Punkt 5 abgleichen.

Langwelle:

Zeiger auf 200 kHz stellen, Punkt 6 abgleichen.

Vorkreis:

Meßsender an Antennenbuchse legen.
Saugkreis, falls fest eingebaut, an Punkt B abtrennen, oder, wenn eingesteckt, herausnehmen und Punkt C und D mit Kurzschlußbügel verbinden.

Mittelwelle:

Zeiger auf 1 314 kHz stellen, Punkt 7 abgleichen.
Zeiger auf 600 kHz stellen, Punkt 8 abgleichen.

Langwelle:

Zeiger auf 200 kHz stellen, Punkt 9 abgleichen.

Saugkreis:

Saugkreis an Punkt B wieder anlöten bezw. Kurzschlußbügel entfernen und Saugkreis wieder einstecken. Meßsender auf ZF stellen. Saugkreis auf Minimum abgleichen.

Anm.: Spannungen mit Voltmeter 500 Ohm/Volt gemessen.

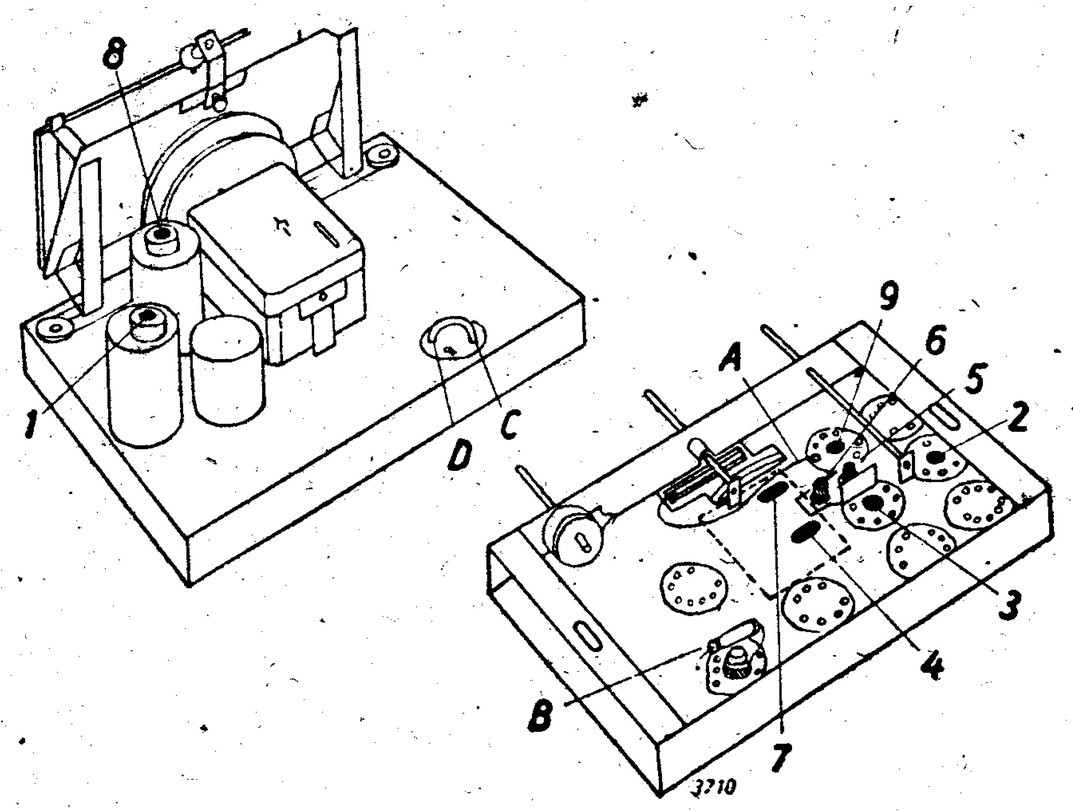

Chassis von unten gesehen

Nachdruck — auch auszugsweise —
ist verboten und schadenersatzpflichtig

SCHALTPLAN SAMMLUNG
OTTO MÖLLER & Co., K.G. RHEINE i. WESTFALEN

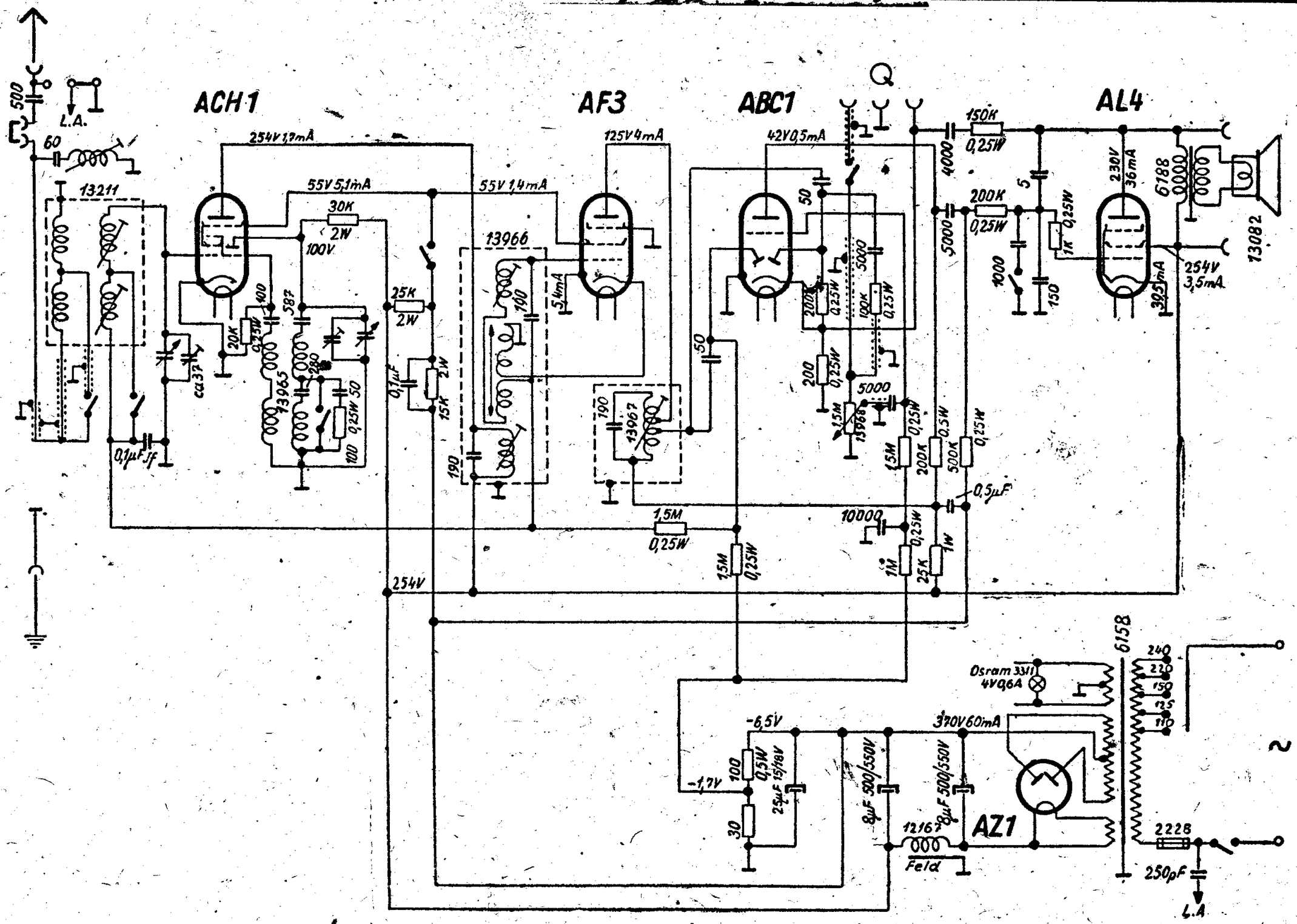

Abgleichvorschrift

ZF = 468 kHz (Normal)
473 kHz (West)

Wenn das regelbare Bandfilter ausgewechselt wird, ist dieses vorher so einzustellen, daß die Kopplungsspule auf der unteren Kreisspule gerade aufliegt. Nach Einbau ist darauf zu achten, daß zwischen Schubstange und Winkelhebel auf Stellung „breit" nicht mehr als 0,5 mm Luft ist.

An Punkt A über einen Widerstand von 20 kOhm eine Vorspannung von —3V legen, Pluspol an Masse (Ausschalten der Fadingregelung).

Zwischenfrequenz:

Meßsender aperiodisch an Mischrohr anschließen.
Punkt 1, 2 und 3 abgleichen.

Oszillator:

Mittelwelle:

Zeiger auf 1 314 kHz stellen, Punkt 4 abgleichen.
Zeiger auf 600 kHz stellen, Punkt 5 abgleichen.

Langwelle:

Zeiger auf 200 kHz stellen, Punkt 6 abgleichen.

Vorkreis:

Meßsender an Antennenbuchse legen.
Saugkreis, falls fest eingebaut, an Punkt B abtrennen, oder, wenn eingesteckt, herausnehmen und Punkt C und D mit Kurzschlußbügel verbinden.

Mittelwelle:

Zeiger auf 1 314 kHz stellen, Punkt 7 abgleichen.
Zeiger auf 600 kHz stellen, Punkt 8 abgleichen.

Langwelle:

Zeiger auf 200 kHz stellen, Punkt 9 abgleichen.

Saugkreis:

Saugkreis an Punkt B wieder anlöten bezw. Kurzschlußbügel entfernen und Saugkreis wieder einstecken. Meßsender auf ZF stellen. Saugkreis auf Minimum abgleichen.

Anm.: Spannungen mit Voltmeter 500 Ohm/Volt gemessen.

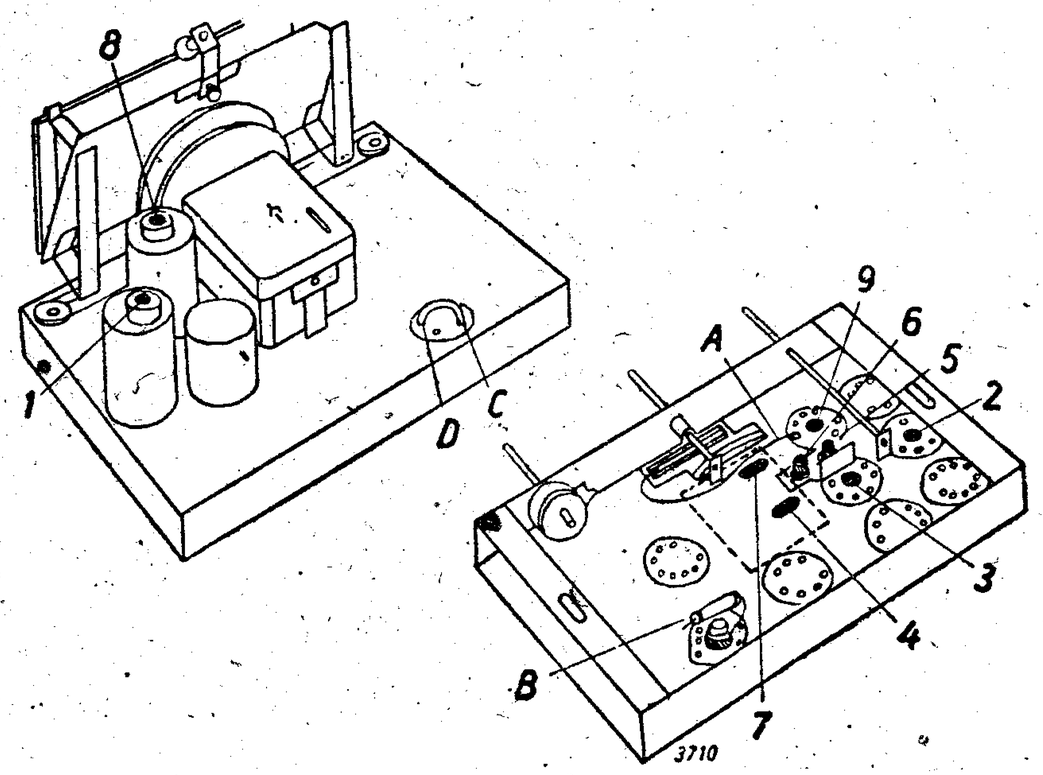

Chassis von unten gesehen

Nachdruck — auch auszugsweise —
ist verboten und schadenersatzpflichtig

Telefunken T 860 GWLK

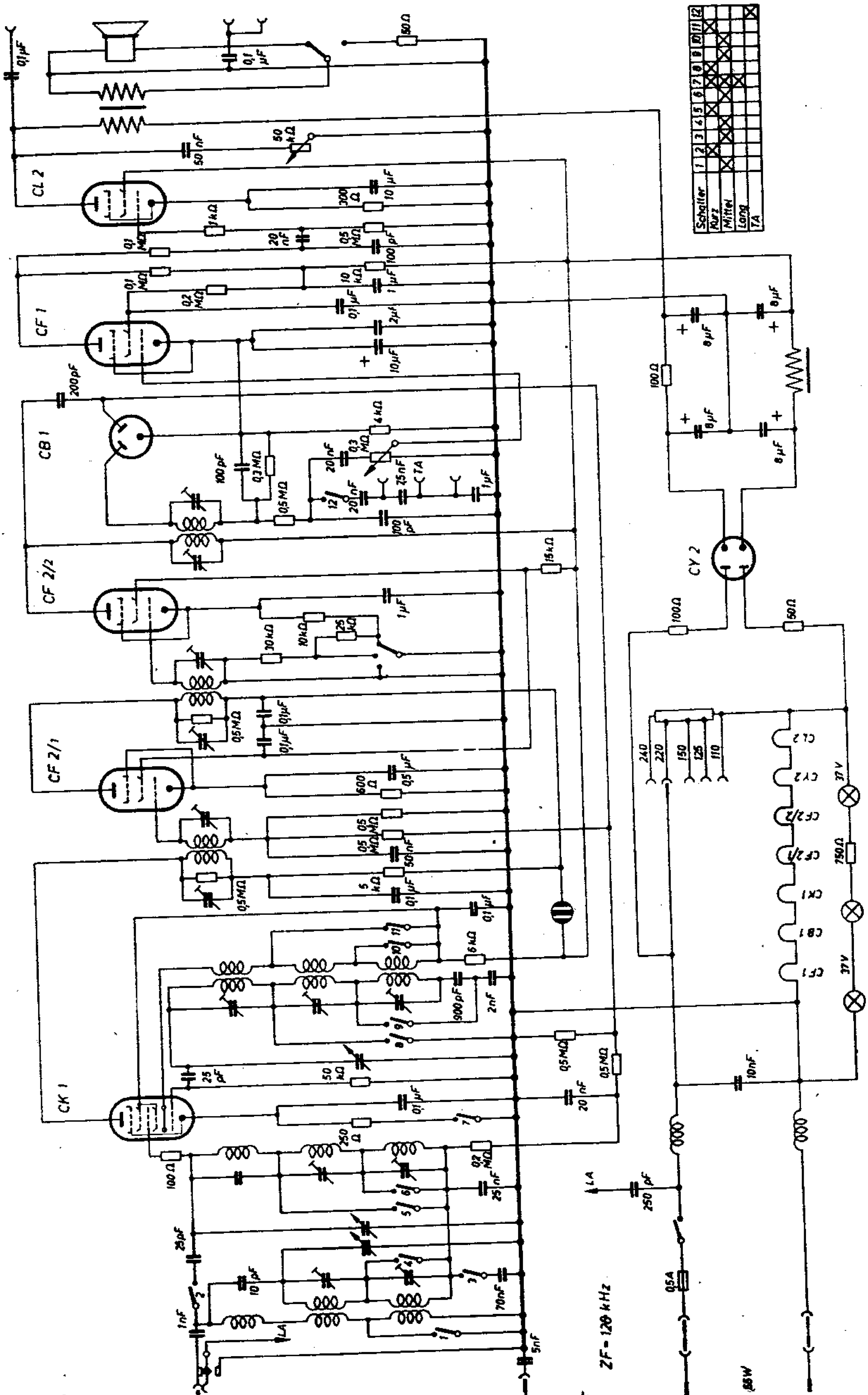

Telefunken T 860 WLK

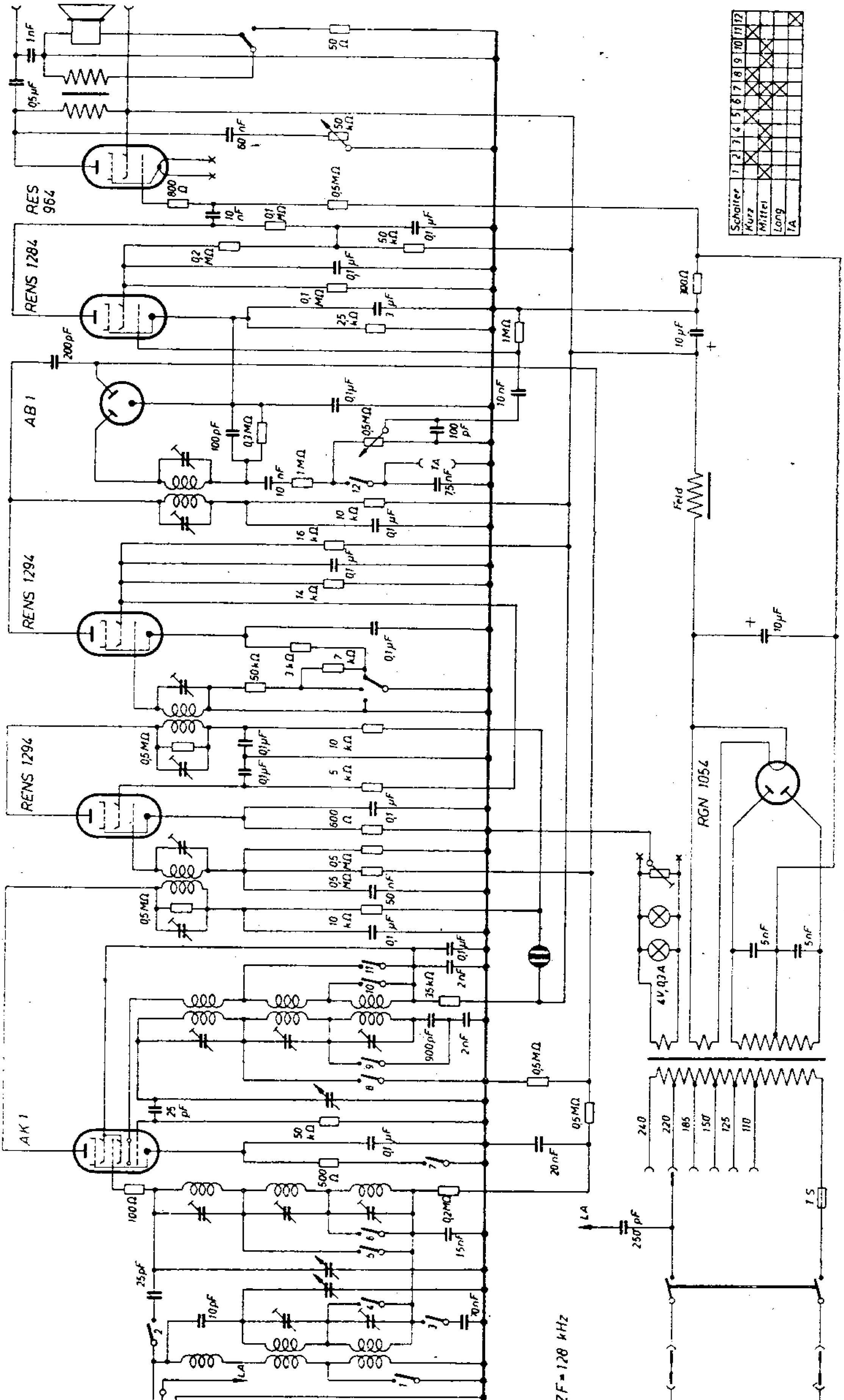

TELEFUNKEN

SCHALTPLAN SAMMLUNG
OTTO MÜLLER & Co. KG RHEINE / WESTFALEN

T 865 BK

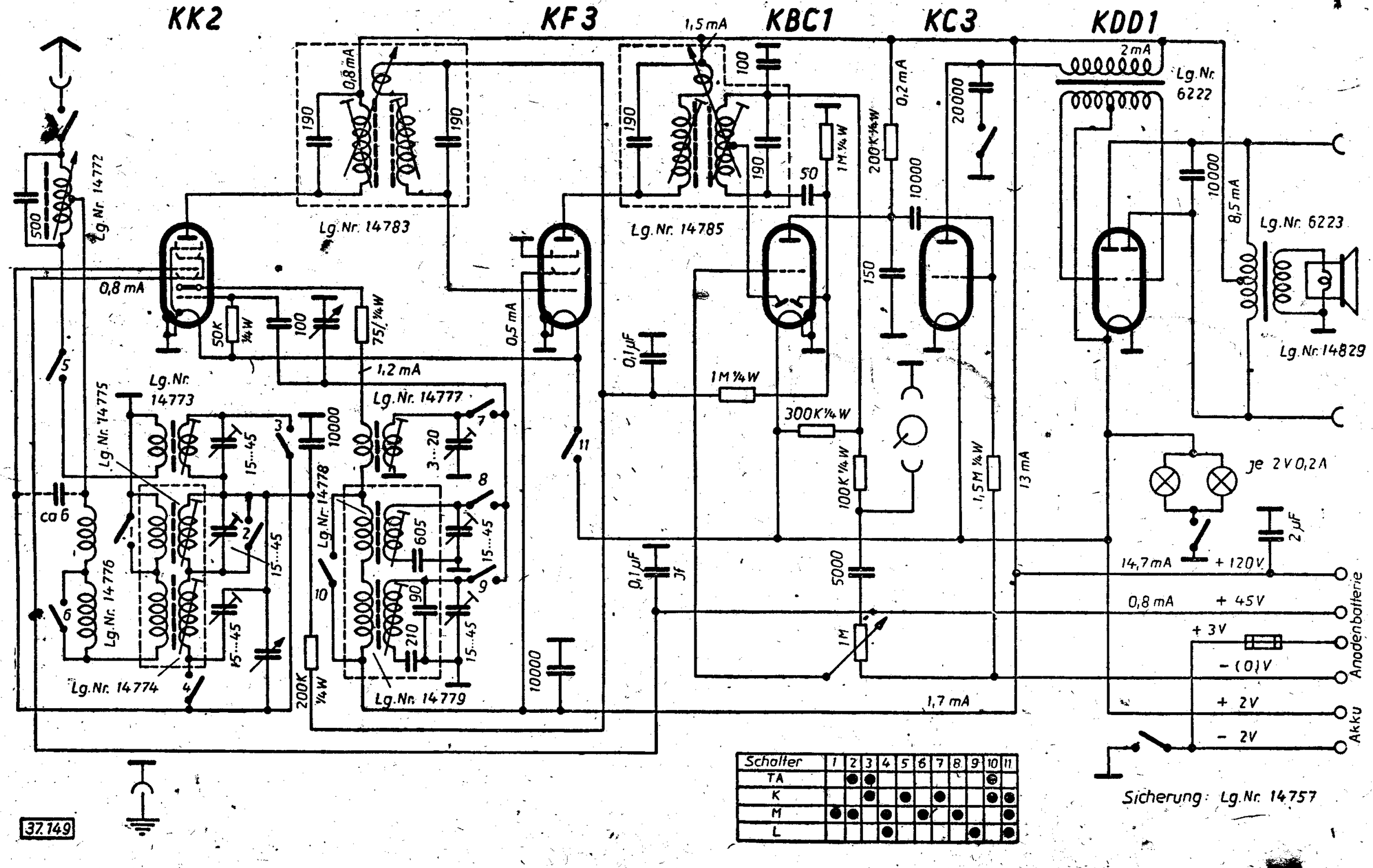

Schalter	1	2	3	4	5	6	7	8	9	10	11
TA		●	●							⊕	
K			●		●		●			●	●
M	●	●		●		●		●			●
L				●					●		●

Abgleichvorschrift

ZF = 468 kHz (Normal)
473 kHz (West)

Zwischenfrequenz:

Meßsender aperiodisch an Mischrohr anschließen.
Punkt 1, 2, 3, 4 abgleichen.
Beim Nachgleichen mit Meßsenderspannung unter 250 Mikrovolt gehen, damit Schwundregelung sicher vermieden wird.

Oszillator:

Langwelle:

Zeiger auf 350 kHz stellen, Punkt 5 abgleichen.
Zeiger auf 166 kHz stellen, Punkt 6 abgleichen.

Mittelwelle:

Zeiger auf 1350 kHz stellen, Punkt 7 abgleichen.
Zeiger auf 545 kHz stellen, Punkt 8 abgleichen.

Kurzwelle:

Zeiger auf 14 MHz stellen, Punkt 9 abgleichen.
Zeiger auf 7 MHz stellen, Punkt 10, abgleichen.

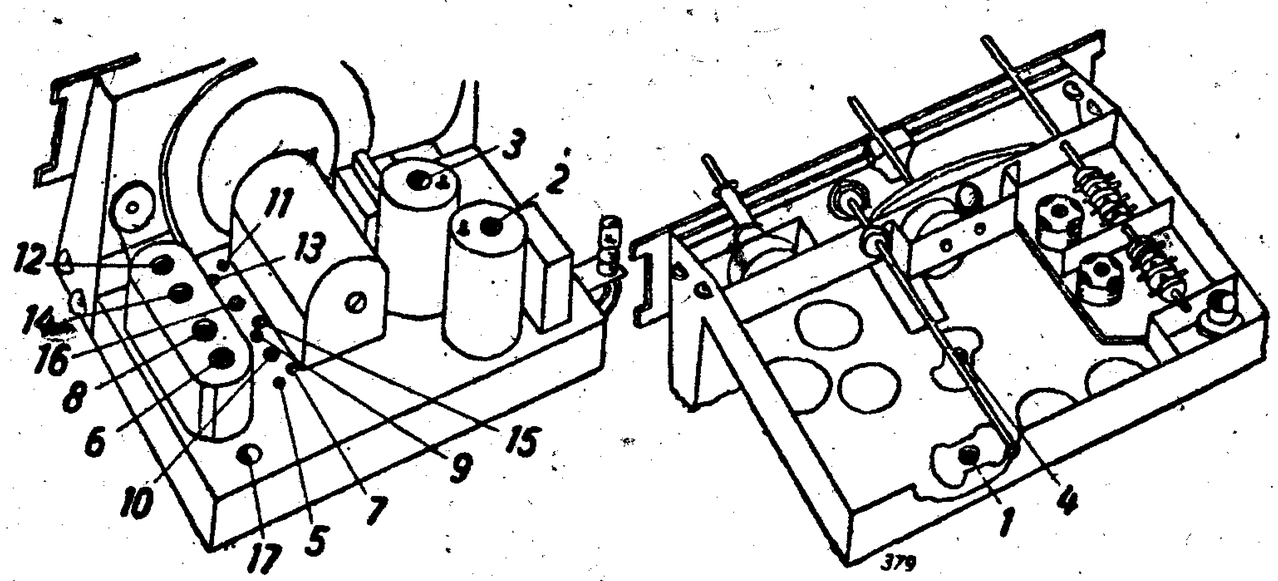

Vorkreis:

Meßsender an Antennenbuchse anschließen.

Langwelle:

Zeiger auf 350 kHz stellen, Punkt 11 abgleichen. Zeiger auf 166 kHz stellen, Punkt 12 abgleichen.

Mittelwelle:

Zeiger auf 1350 kHz stellen, Punkt 13 abgleichen. Zeiger auf 545 kHz stellen, Punkt 14 abgleichen.

Kurzwelle:

Zeiger auf 14 MHz stellen, Punkt 15 abgleichen. Zeiger auf 7 MHz stellen, Punkt 16 abgleichen.

Zwischenfrequenz-Sperrkreis:

Auf Langbereich schalten, Drehkondensator ganz eindrehen, Meßsender auf ZF stellen, Punkt 17 auf Minimum abgleichen.

Anm.: Spannungen mit Voltmeter 500 Ohm/Volt gemessen.

Nachdruck — auch auszugsweise — ist verboten und schadenersatzpflichtig

Telefunken T 875 WKS/GWKS

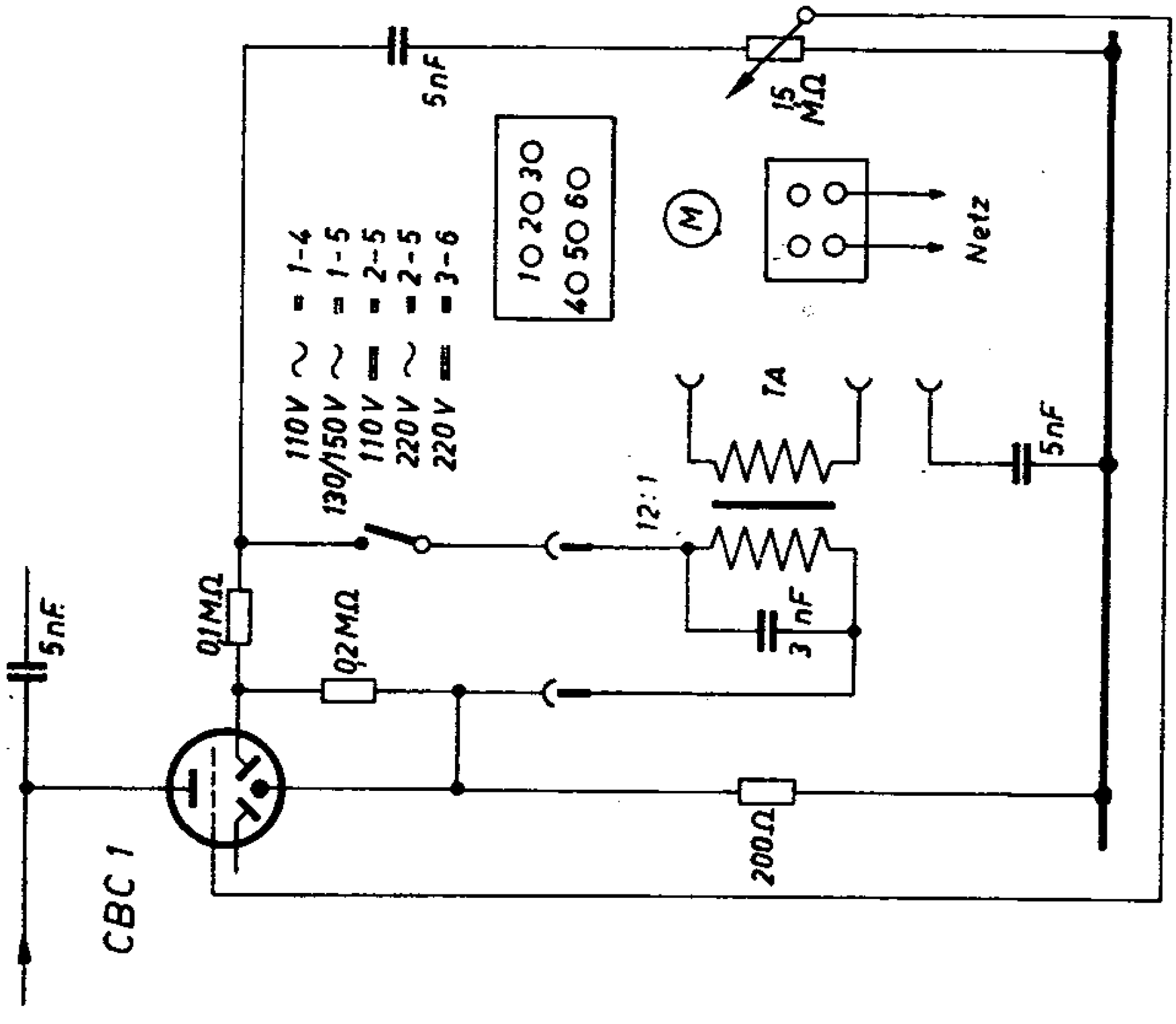

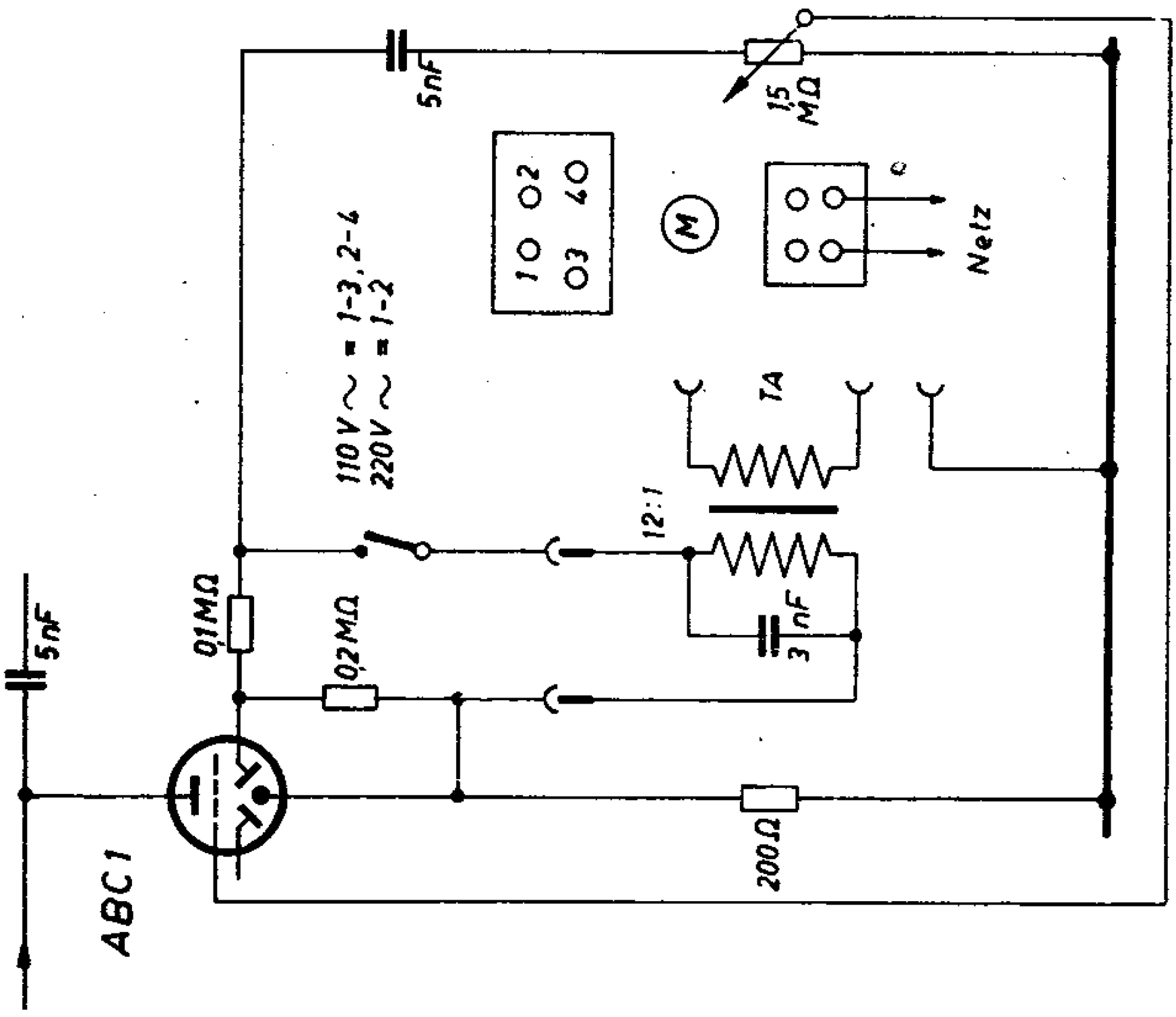

TELEFUNKEN

SCHALTPLAN SAMMLUNG
OTTO MÜLLER & Co., K.G. RHEINE i. WESTFALEN

T 875 GWK

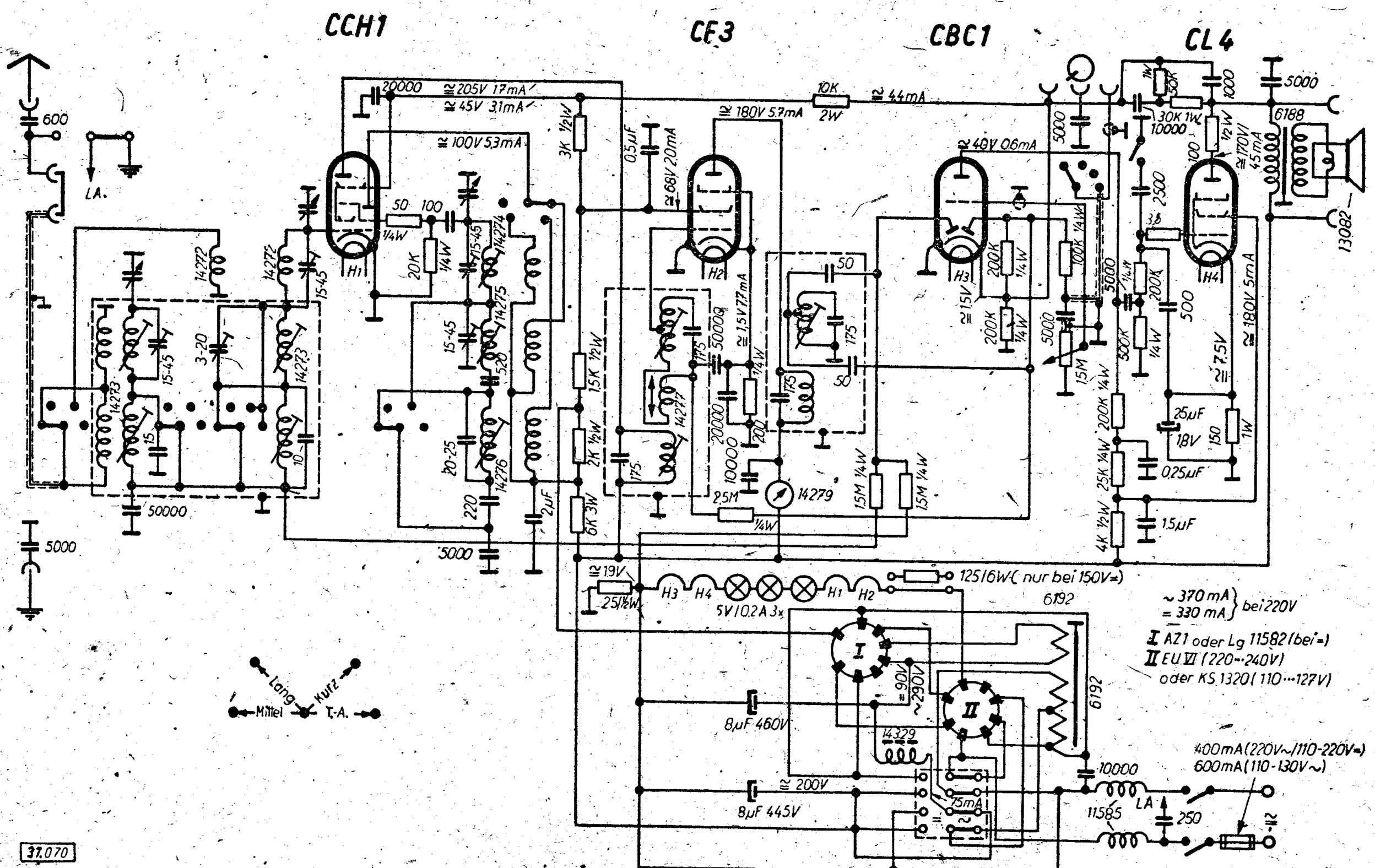

37.070

Abgleichvorschrift

ZF = 468 kHz (Normal)
473 kHz (West)

Zwischenfrequenz:

An Punkt A und B über je 10 kOhm — 3 Volt anlegen. Pluspol an Masse. (Ausschalten der Fadingregelung.)
Bei Kurzabgleich muß feste Gittervorspannung wieder abgeschaltet werden. Meßsender aperiodisch an Mischrohr anschließen.
Punkt 1, 2, 3 und 4 abgleichen.

Oszillator:

Mittelwelle:

Zeiger auf 1 314 kHz stellen, Punkt 5 abgleichen.
Zeiger auf 600 kHz stellen, Punkt 6 abgleichen.

Langwelle:

Zeiger auf 200 kHz stellen, Punkt 7 abgleichen.

Kurzwelle:

Zeiger auf 18 m stellen, Punkt 8 abgleichen.
Zeiger auf 47,8 m stellen, Punkt 9 abgleichen.

Vorkreis:

Meßsender an Antennenbuchse schalten.
Die Vorkreise sind überkoppelt.

Mittelwelle:

Zeiger auf 1 314 kHz stellen. Punkt C mit 200 pF gegen Chasis verstimmen. Punkt 10 abgleichen. Verstimmung von Punkt C an Punkt D. Punkt 11 abgleichen.

Zeiger auf 600 kHz stellen. Punkt C verstimmen. Punkt 12 abgleichen. Verstimmung von Punkt C an Punkt D. Punkt 13 abgleichen.

Langwelle:

Zeiger auf 200 kHz stellen. Punkt C verstimmen. Punkt 14 abgleichen. Verstimmung von Punkt C an Punkt D. Punkt 15 abgleichen.

Kurzwelle:

Zeiger auf 18 m stellen, Punkt 16 abgleichen.
Zeiger auf 47,8 m stellen, Punkt 17 abgleichen.

Anm.: Spannungen mit Voltmeter 500 Ohm/Volt gemessen.

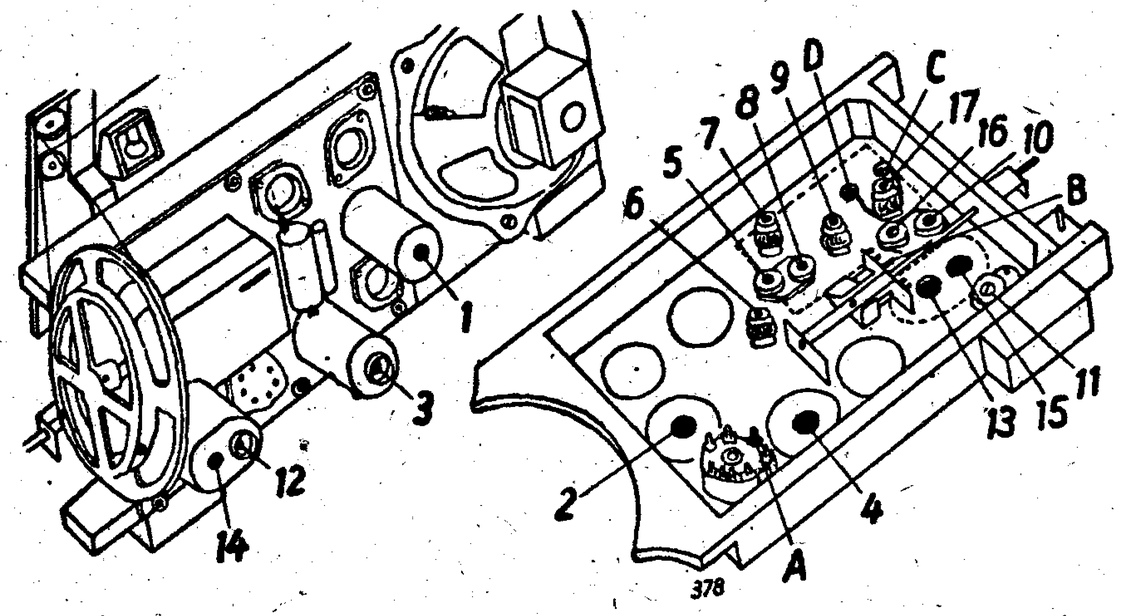

Nachdruck — auch auszugsweise —
ist verboten und schadenersatzpflichtig

Telefunken T 875 WKK Undine

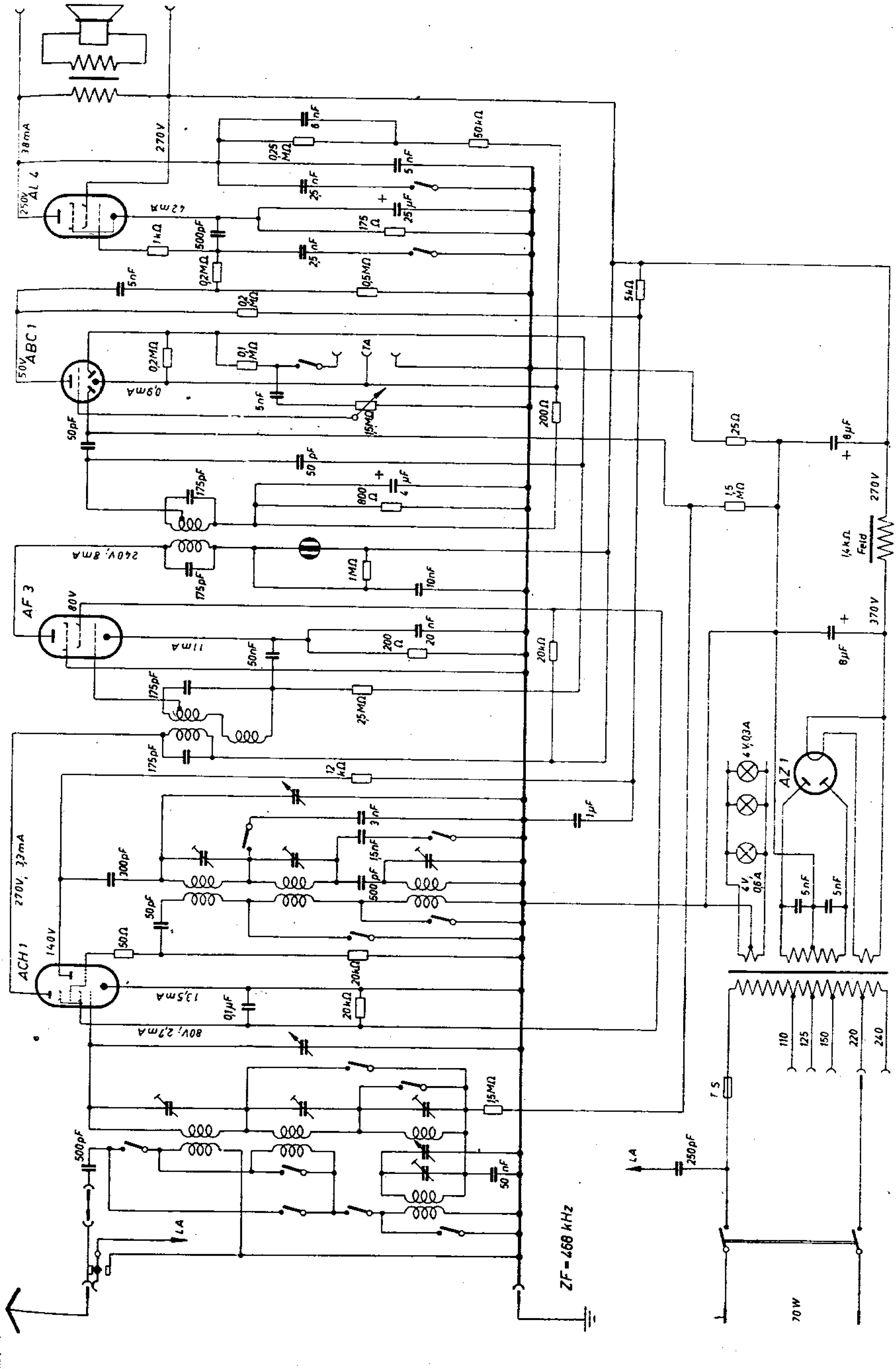

TELEFUNKEN

SCHALTPLAN SAMMLUNG
OTTO MÜLLER & Co., K.G. RHEINE i. WESTFALEN

T875 WKS u. GWKS

T875 WKS

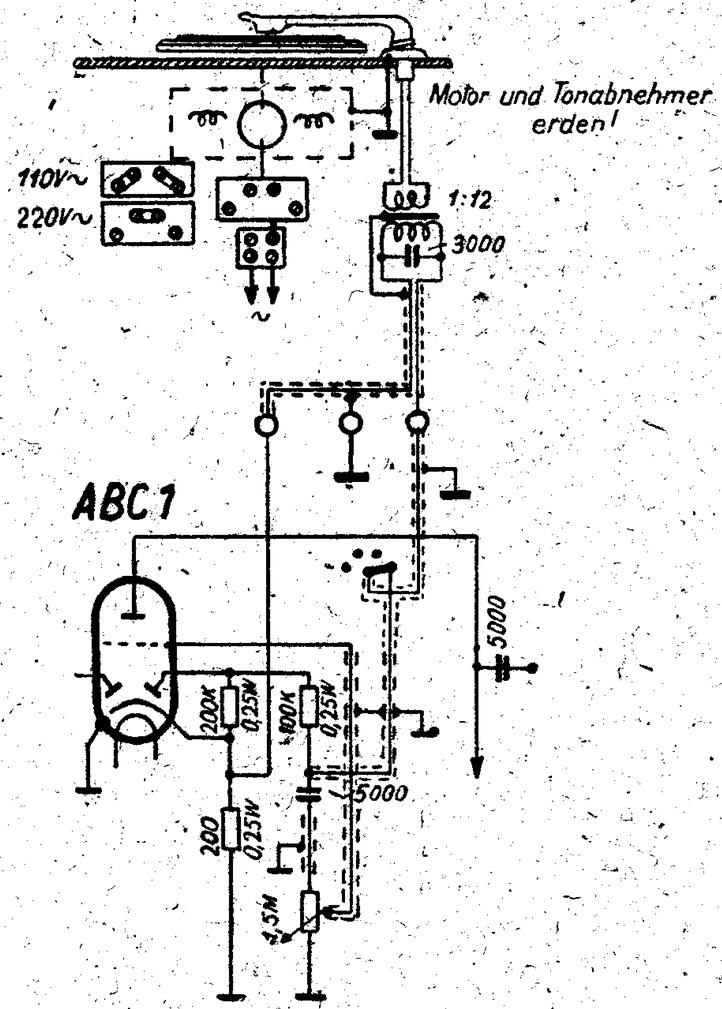

T875 GWKS

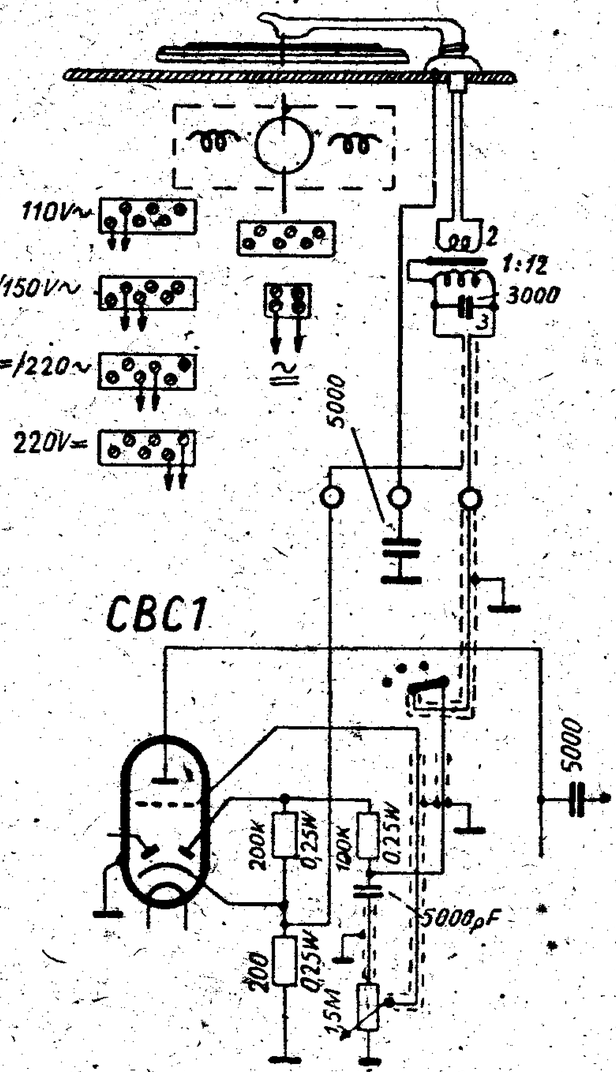

TELEFUNKEN

SCHALTPLAN SAMMLUNG
OTTO MÜLLER & Co., K.G. RHEINE i. WESTFALEN

T 875 WK

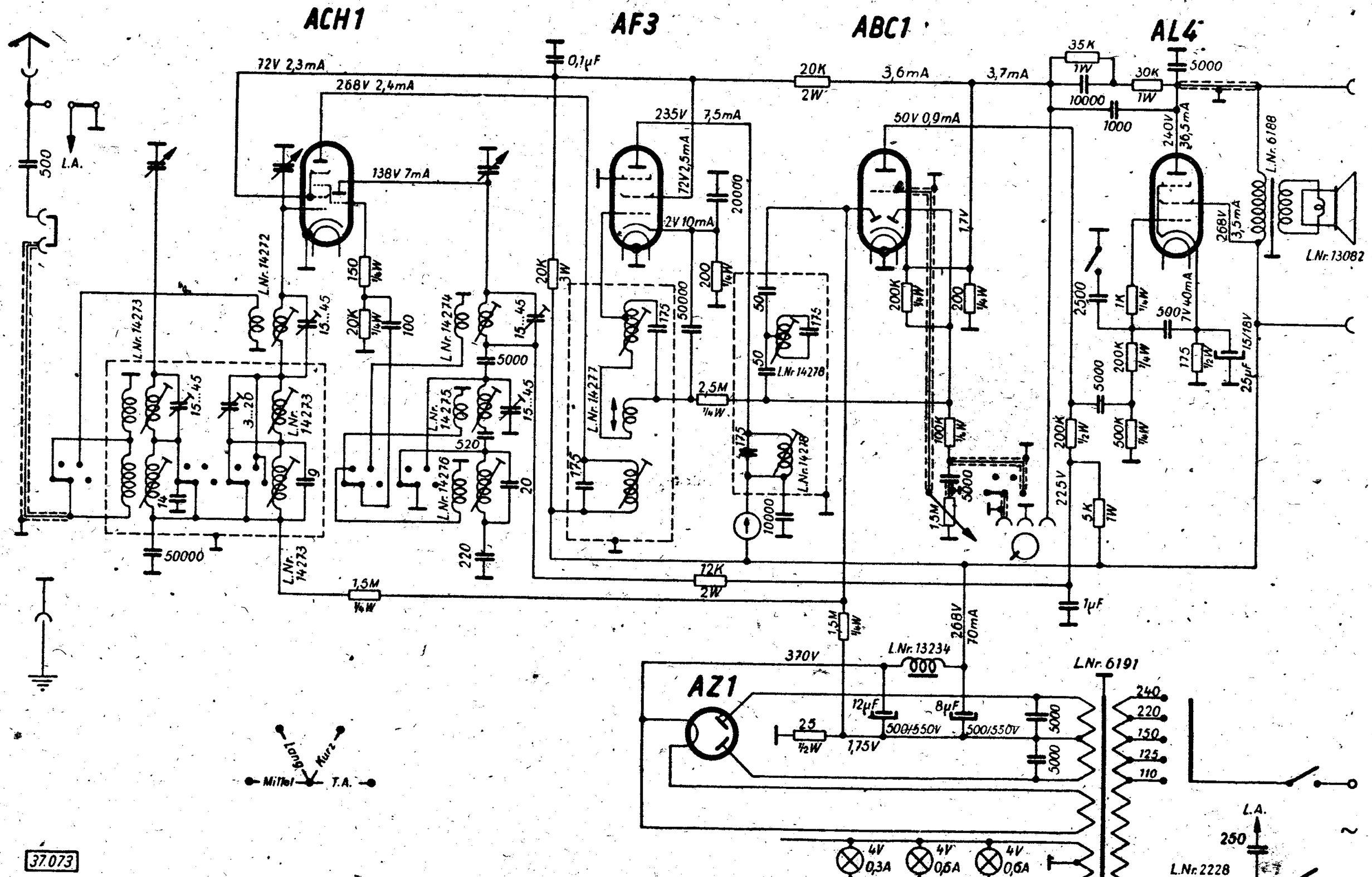

Abgleichvorschrift

ZF = 468 kHz (Normal)
473 kHz (West)

Zwischenfrequenz:

An Punkt A und B über je 10 kOhm — 3 Volt anlegen. Pluspol an Masse. (Ausschalten der Fadingregelung.)
Bei Kurzabgleich muß feste Gittervorspannung wieder abgeschaltet werden. Meßsender aperiodisch an Mischrohr anschließen.
Punkt 1, 2, 3 und 4 abgleichen.

Oszillator:

Mittelwelle:

Zeiger auf 1 314 kHz stellen, Punkt 5 abgleichen.
Zeiger auf 600 kHz stellen, Punkt 6 abgleichen.

Langwelle:

Zeiger auf 200 kHz stellen, Punkt 7 abgleichen.

Kurzwelle:

Zeiger auf 18 m stellen, Punkt 8 abgleichen.
Zeiger auf 47,8 m stellen, Punkt 9 abgleichen.

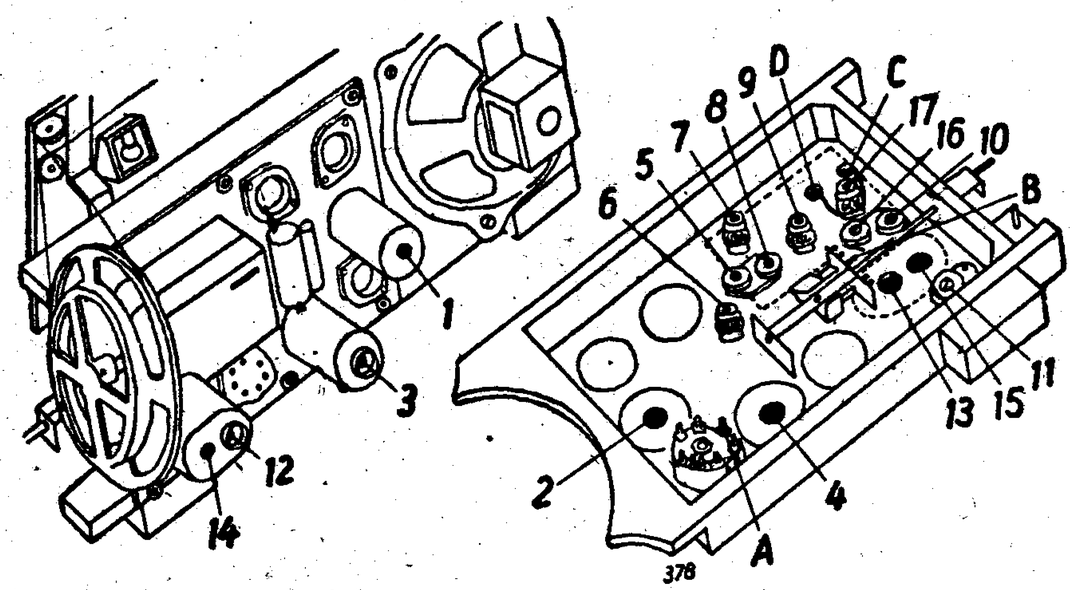

Vorkreis:

Meßsender an Antennenbuchse schalten.
Die Vorkreise sind überkoppelt.

Mittelwelle:

Zeiger auf 1 314 kHz stellen. Punkt C mit 200 pF gegen Chasis verstimmen. Punkt 10 abgleichen. Verstimmung von Punkt C an Punkt D. Punkt 11 abgleichen.

Zeiger auf 600 kHz stellen. Punkt C verstimmen. Punkt 12 abgleichen. Verstimmung von Punkt C an Punkt D. Punkt 13 abgleichen.

Langwelle:

Zeiger auf 200 kHz stellen. Punkt C verstimmen. Punkt 14 abgleichen. Verstimmung von Punkt C an Punkt D. Punkt 15 abgleichen.

Kurzwelle:

Zeiger auf 18 m stellen, Punkt 16 abgleichen.
Zeiger auf 47,8 m stellen, Punkt 17 abgleichen.

Anm.: Spannungen mit Voltmeter 500 Ohm/Volt gemessen.

Nachdruck — auch auszugsweise —
ist verboten und schadenersatzpflichtig

SCHALTPLAN SAMMLUNG
OTTO MÜLLER & Co., K.G. RHEINE i. WESTFALEN

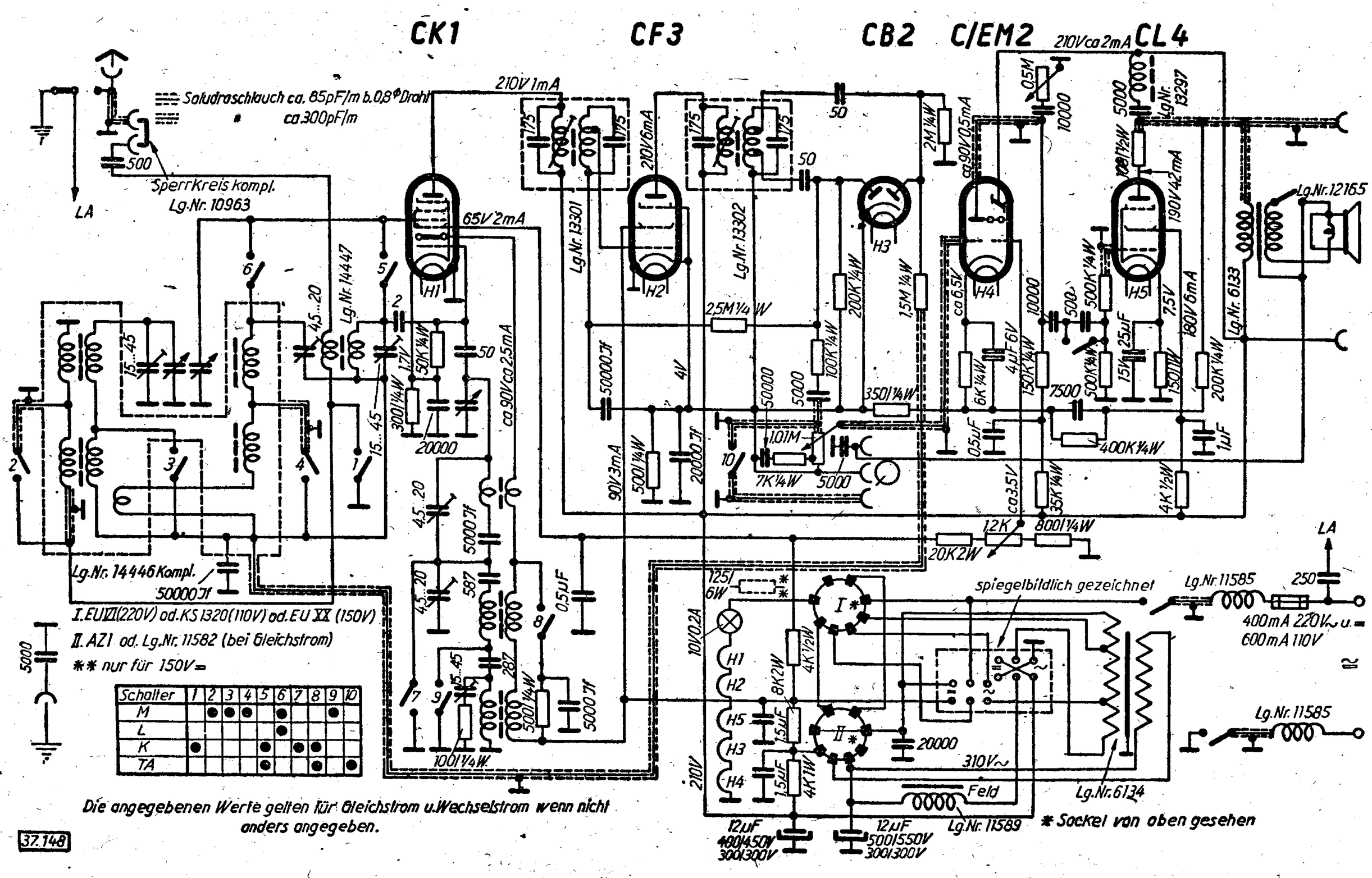

Die angegebenen Werte gelten für Gleichstrom u. Wechselstrom wenn nicht anders angegeben.

37.148

Abgleichvorschrift

ZF = 468 kHz (Normal)
473 kHz (West)

Sind die regelbaren Bandfilter ausgewechselt, ist vor dem Abgleich an der Spannrolle Punkt A bei Stellung des Bandbreitenreglers auf „schmal" das Seil so einzustellen, daß beide Anschlaghebel der Bandfilter gerade aufliegen.

Ausschalten der Fadingregelung:

Negative Gittervorspannung von 0 V an Punkt B legen, —3 V über 50 kOhm an Punkt C, Pluspole an Masse.

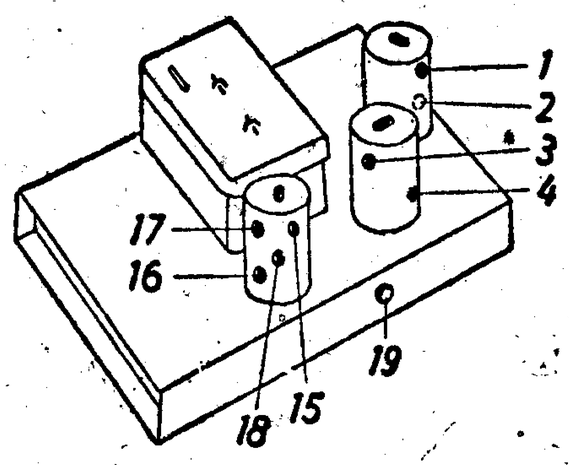

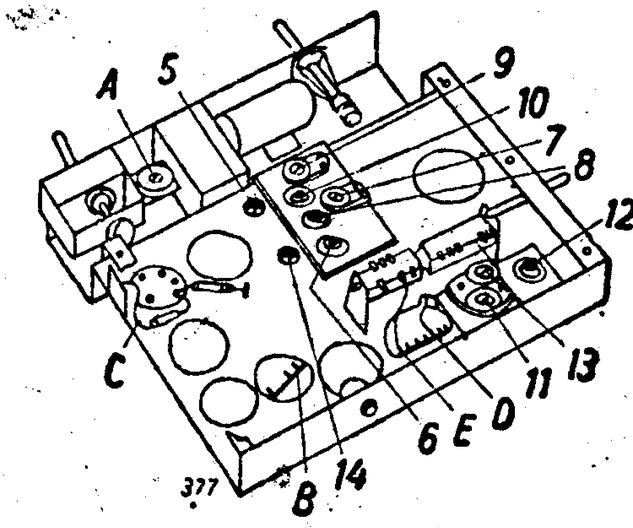

Zwischenfrequenz:

Meßsender aperiodisch an Mischrohr anschließen.
Punkt 1, 2, 3 und 4 abgleichen.

Oszillator:

Kurzwelle: Zeiger auf 18,5 m stellen, Punkt 5 abgleichen. Zeiger auf 47,8 m stellen, Punkt 6 abgleichen.
Mittelwelle: Zeiger auf 1350 kHz stellen, Punkt 7 abgleichen. Zeiger auf 556 kHz stellen, Punkt 8 abgleichen.
Langwelle: Zeiger auf 378 kHz stellen, Punkt 9 abgleichen, Zeiger auf 160 kHz stellen, Punkt 10 abgleichen.

Vorkreis:

Meßsender an Antennenbuchse anschließen. Im Mittel- und Langbereich sind die Vorkreise überkoppelt.

Kurzwelle: Zeiger auf 18,5 m stellen, Punkt 11 abgleichen. Zeiger auf 47,8 m stellen, Punkt 12 abgleichen.

Mittelwelle: Zeiger auf 1350 kHz stellen, Punkt 13 u. 14 abgleichen. Punkt D mit 400 pF gegen Masse verstimmen Zeiger auf 556 kHz stellen, Punkt 15 abgleichen. Verstimmung von Punkt D an Punkt E, Punkt 16 abgleichen.

Langwelle: Punkt D verstimmen, Zeiger auf 160 kHz stellen, Punkt 17 abgleichen. Verstimmung von Punkt D an Punkt E, Punkt 18 abgleichen.

Magisches Auge.

Nach Entfernen der Gittervorspannungen dem Gerät eine Meßsenderspannung von 200 Mikro-Volt bei 600 kHz zuführen. Gerät auf Mittelbereich schalten. Zeiger auf 600 kHz stellen. Dann Potentiometer Punkt 19 so einstellen, daß das Magische Auge „scharf" erscheint.

Anm.: Spannungen mit Voltmeter 500 Ohm/Volt gemessen.

Nachdruck — auch auszugsweise —

SCHALTPLAN SAMMLUNG
OTTO MÜLLER & Co., K-G RHEINE i. WESTFALEN

T 876 WK

(WKA / WKAS)

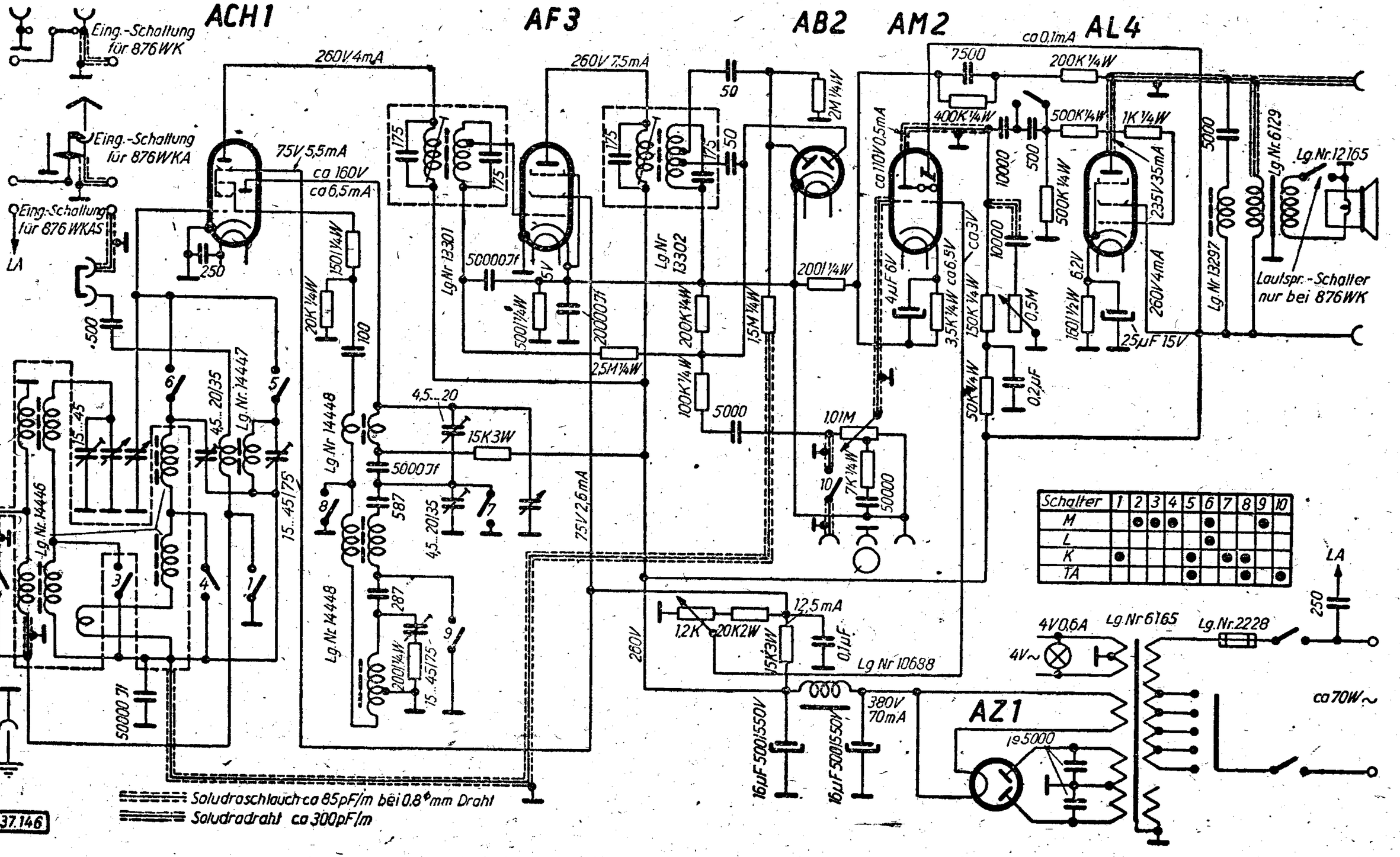

Schalter	1	2	3	4	5	6	7	8	9	10
M		●	●	●		●			●	
L						●				
K	●				●		●	●		
TA					●			●		●

37.146

Abgleichvorschrift

ZF = 468 kHz (Normal)
473 kHz (West)

Sind die regelbaren Bandfilter ausgewechselt, ist vor dem Abgleich an der Spannrolle Punkt A bei Stellung des Bandbreitenreglers auf „schmal" das Seil so einzustellen, daß beide Anschlaghebel der Bandfilter gerade aufliegen.

Ausschalten der Fadingregelung:

Negative Gittervorspannung von —1,5 V an Punkt B legen, —4,5 V über 50 kOhm an Punkt C, Pluspole an Masse.

Zwischenfrequenz:

Meßsender aperiodisch an Mischrohr anschließen.
Punkt 1, 2, 3 und 4 abgleichen.

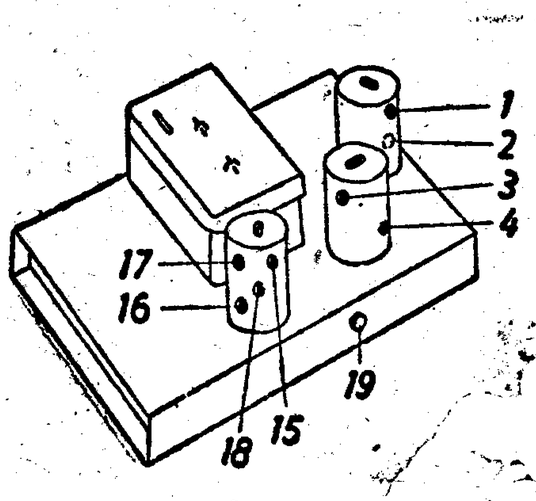

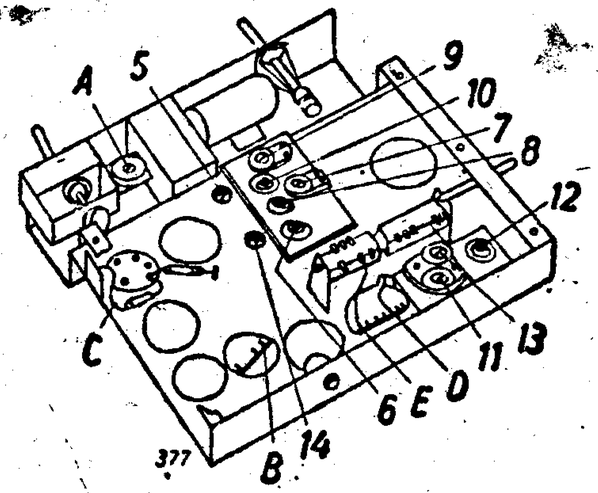

Oszillator:

Kurzwelle: Zeiger auf 18,5 m stellen, Punkt 5 abgleichen. Zeiger auf 47,8 m stellen, Punkt 6 abgleichen.

Mittelwelle: Zeiger auf 1350 kHz stellen, Punkt 7 abgleichen. Zeiger auf 556 kHz stellen, Punkt 8 abgleichen.

Langwelle: Zeiger auf 378 kHz stellen, Punkt 9 abgleichen, Zeiger auf 160 kHz stellen, Punkt 10 abgleichen.

Vorkreis:

Meßsender an Antennenbuchse anschließen. Im Mittel- und Langbereich sind die Vorkreise überkoppelt.

Kurzwelle: Zeiger auf 18,5 m stellen, Punkt 11 abgleichen. Zeiger auf 47,8 m stellen, Punkt 12 abgleichen.

Mittelwelle: Zeiger auf 1350 kHz stellen, Punkt 13 u. 14 abgleichen. Punkt D mit 400 pF gegen Masse verstimmen. Zeiger auf 556 kHz stellen, Punkt 15 abgleichen. Verstimmung von Punkt D an Punkt E, Punkt 16 abgleichen.

Langwelle: Punkt D verstimmen, Zeiger auf 160 kHz stellen, Punkt 17 abgleichen. Verstimmung von Punkt D an Punkt E, Punkt 18 abgleichen.

Magisches Auge.

Nach Entfernen der Gittervorspannungen dem Gerät eine Meßsenderspannung von 200 Mikro-Volt bei 600 kHz zuführen. Gerät auf Mittelbereich schalten. Zeiger auf 600 kHz stellen. Dann Potentiometer Punkt 19 so einstellen, daß das Magische Auge „scharf" erscheint.

Anm.: Spannungen mit Voltmeter 500 Ohm/Volt gemessen.

Telefunken T 876 WKK Ariadne

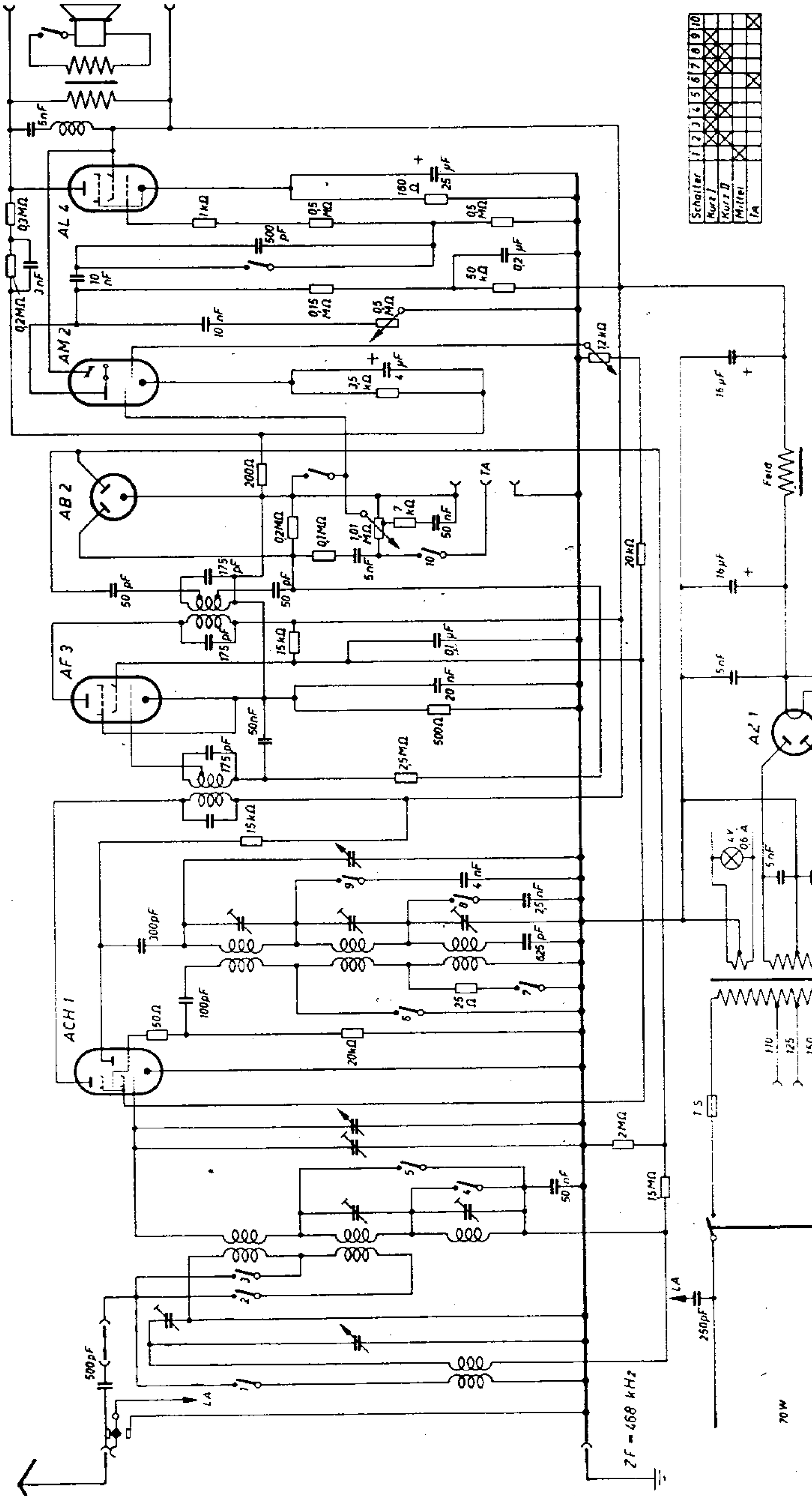

Telefunken T 898 WK/WKZ

(linke Seite des Schaltbildes)

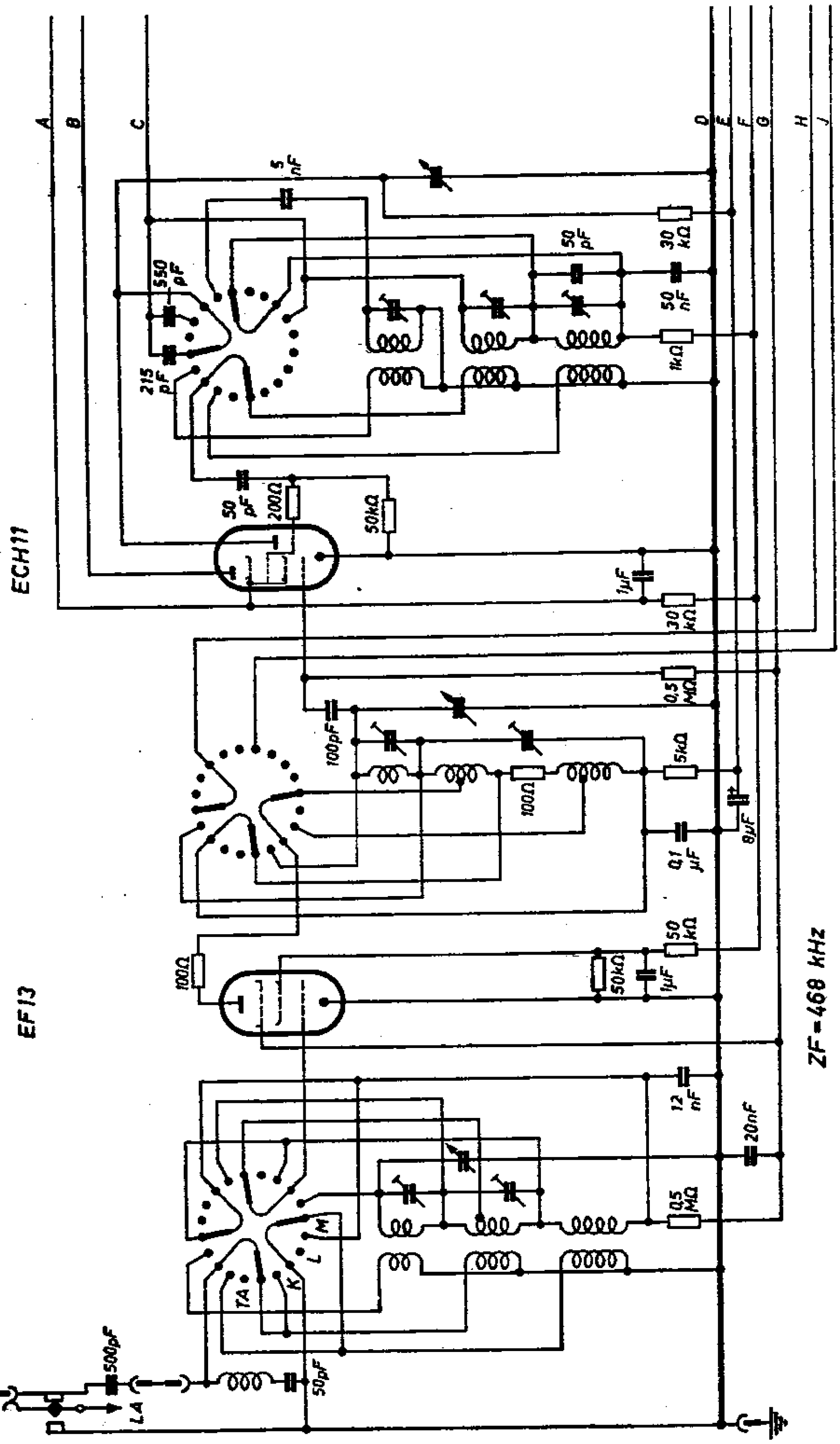

Telefunken T 898 WK/WKZ

(rechte Seite des Schaltbildes)

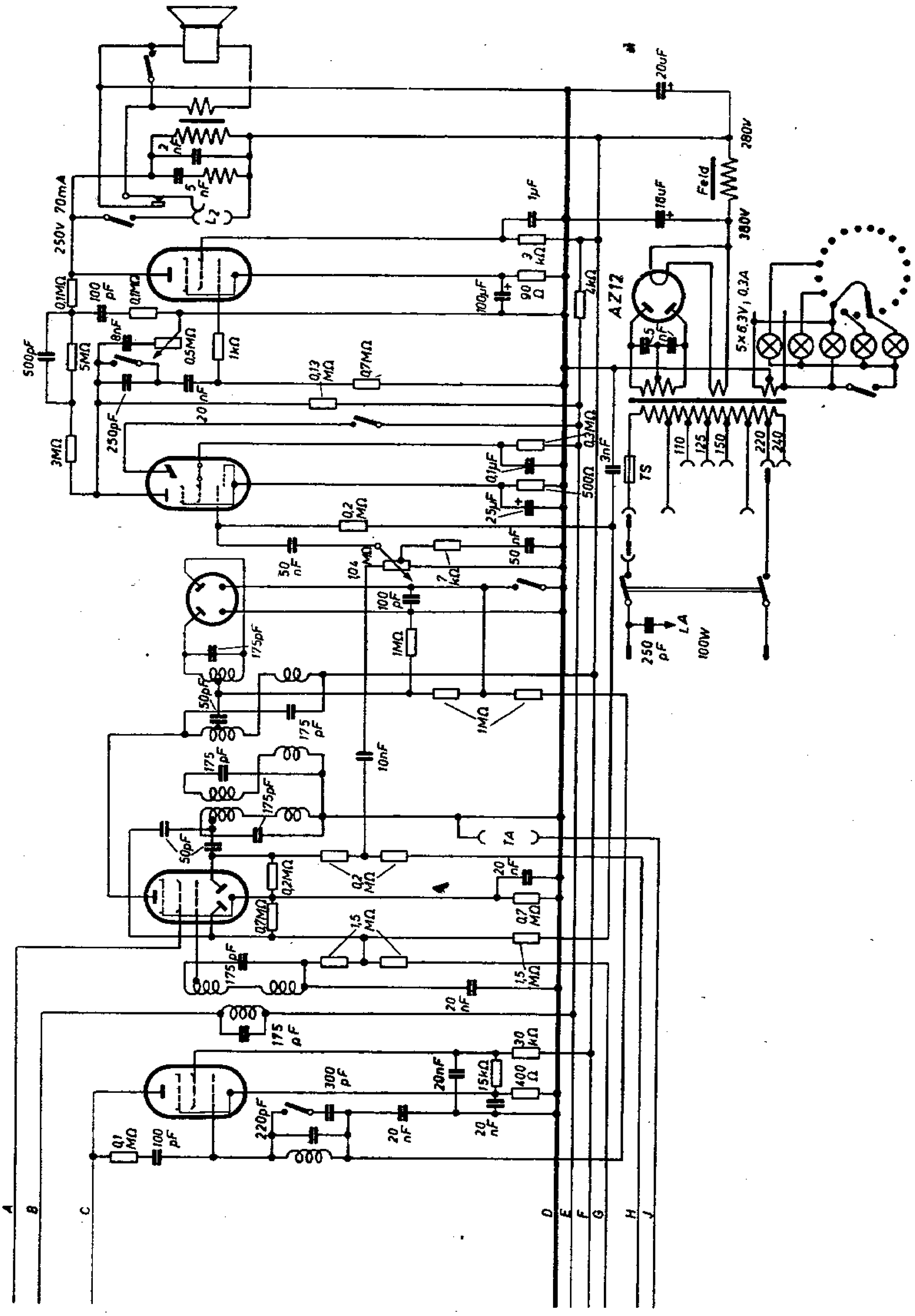

TELEFUNKEN

SCHALTPLAN SAMMLUNG

OTTO MÜLLER & Co., K.G. RHEINE i. WESTFALEN

T 898 WK

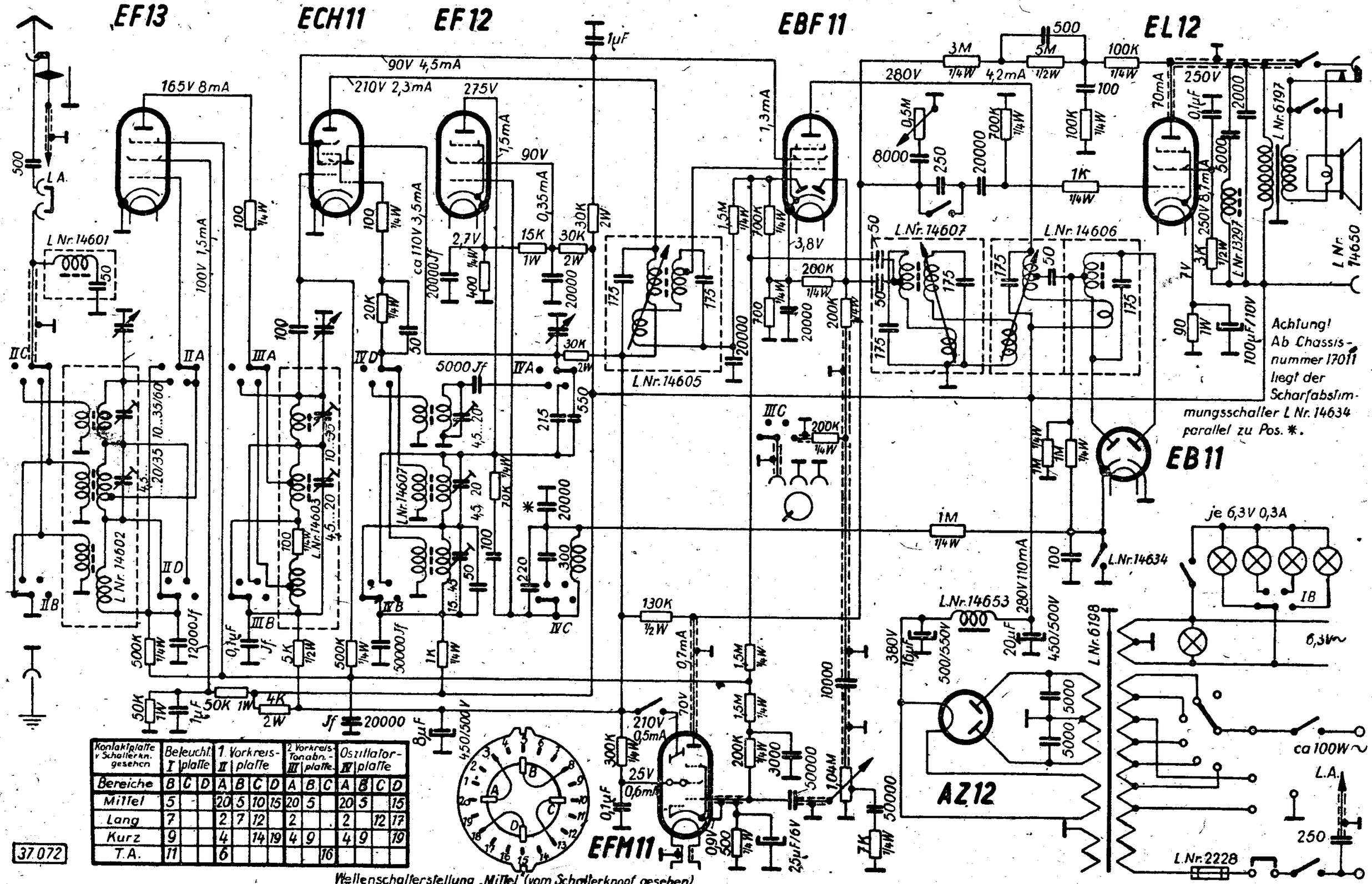

Kontaktplatte v. Schalterkn. gesehen	Beleuchtl. I Platte			1. Vorkreisplatte II				2. Vorkreis-Tonabn.-Platte III			Oszillatorplatte IV			
	B	C	D	A	B	C	D	A	B	C	A	B	C	D
Bereiche														
Mittel	5	-		20	5	10	15	20	5		20	5		15
Lang	7			2	7	12		2			2		12	17
Kurz	9			4		14	19	4	9		4	9		19
T.A.	11			6						16				

37.072

Wellenschalterstellung „Mittel" (vom Schalterknopf gesehen)

Abgleichvorschrift

ZF = 468 kHz (Normal)
473 kHz (West)

Kontrolle der Bandbreitenregelung:
In der rechten Anschlagstellung des Bandbreitenreglers müssen die Abstandmuttern so eingestellt sein, daß

1. sämtliche Kopplungsspulen der Zwischenfrequenz-Bandfilter auf den unteren Spulen aufliegen.
2. zwischen den Abstandmuttern und den Führungsbügeln kein Spiel ist.

Ausschalten der Fadingregelung:
Eine negative Gittervorspannung von —4,5 Volt über einen Widerstand von 50 kOhm an Punkt A legen. Piuspol an Masse.

Zwischenfrequenz:
Meßsender aperiodisch an Mischrohr anschließen.
Abgleich der Punkte 1, 2, 3, 4 und 5.

Oszillator:
Scharfabstimmung abschalten.

Mittelwelle:
Zeiger auf 1 350 kHz stellen, Punkt 6 abgleichen.
Zeiger auf 556 kHz stellen, Punkt 7 abgleichen.

Langwelle:
Zeiger auf 378 kHz stellen, Punkt 8 abgleichen.
Zeiger auf 160 kHz stellen, Punkt 9 abgleichen.

Kurzwelle:
Zeiger auf 18,5 m stellen, Punkt 10 abgleichen.
Zeiger auf 47,8 m stellen, Punkt 11 abgleichen.

Vorkreis:
Die Vorkreise sind auf Mittel- und Langbereich verstimmt abzugleichen durch:
Anlegen eines Kondensators 8 000 pF induktionsfrei an die Punkte B-B.
Abtrennen des Kondensators 0,1 Mikro-Farad vom Kreis am Punkt C und Zwischenlegen eines Kondensators 30 000 pF induktionsfrei.
Meßsender an Antennenbuchse anschließen.
Mittelwelle:
Zeiger auf 1 350 kHz stellen, Punkt 12 und 13 abgleichen.
Zeiger auf 556 kHz stellen, Punkt 14 und 15 abgleichen.
Langwelle:
Zeiger auf 160 kHz stellen, Punkt 16 und 17 abgleichen.
Kurzwelle:
Verstimmung der Kreise entfernen.
Zeiger auf 18,5 m stellen, Punkt 18 und 19 abgleichen.
Zeiger auf 47,8 m stellen, Punkt 20 und 21 abgleichen.

Saugkreis:
Abgleich des Saugkreises bei ZF an Punkt 22 auf Minimum.

Scharfabstimmkreis:
Bandbreitenregler auf Anschlag links „schmal", Scharfabstimmung ausschalten. Zwischenfrequenz mit Leitungsschleife in Chassis-Inneres einstrahlen. Mit 2. Meßsender oder starkem Fernsender beliebige Frequenz des Mittelbereiches auf Antennenbuchse geben und Gerät auf Schwebungston Null abstimmen. Scharfabstimmung einschalten, dabei muß Schwebungston Null bleiben. Sonst vorsichtig Punkt 23 nachstimmen, bis Ton verschwindet. Achtung! Bei größerer Verstimmung von Punkt 23 muß nach beiden Seiten der Ton gleichmäßig zunehmen.

Anm.: Spannungen mit Voltmeter 500 Ohm/Volt gemessen.

Nachdruck — auch auszugsweise —

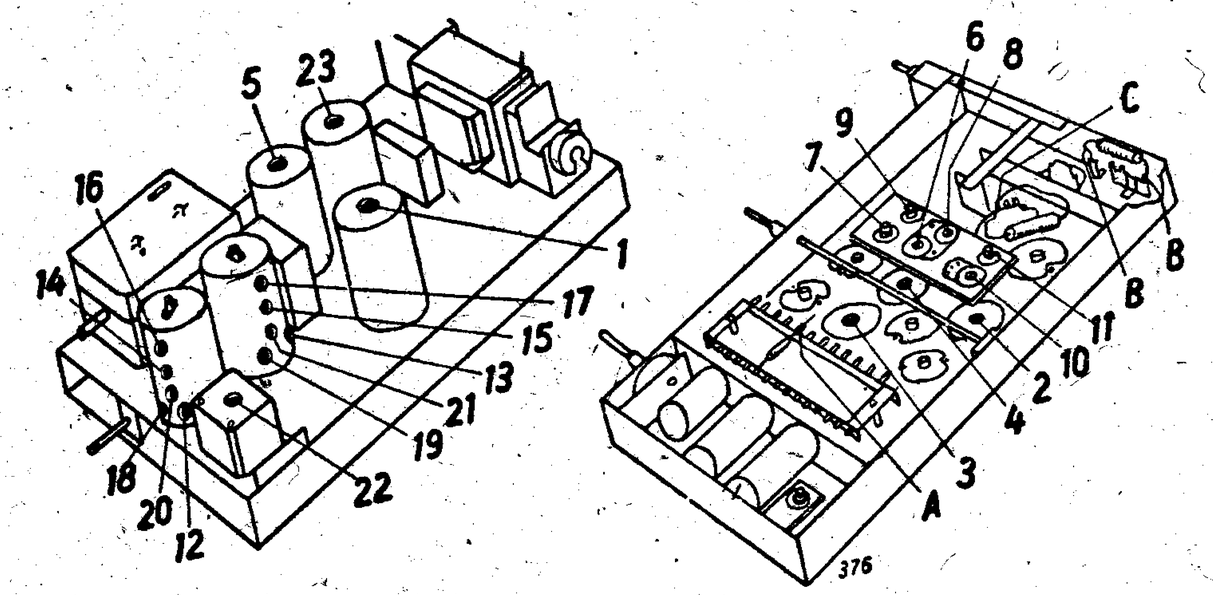

Chassis von unten gesehen

[illegible] Schaltbild-Super TELEFUNKEN

TELEFUNKEN

SCHALTPLAN SAMMLUNG
OTTO MÜLLER & Co., K.G. RHEINE i. WESTFALEN

T 9 A
(Batterie)

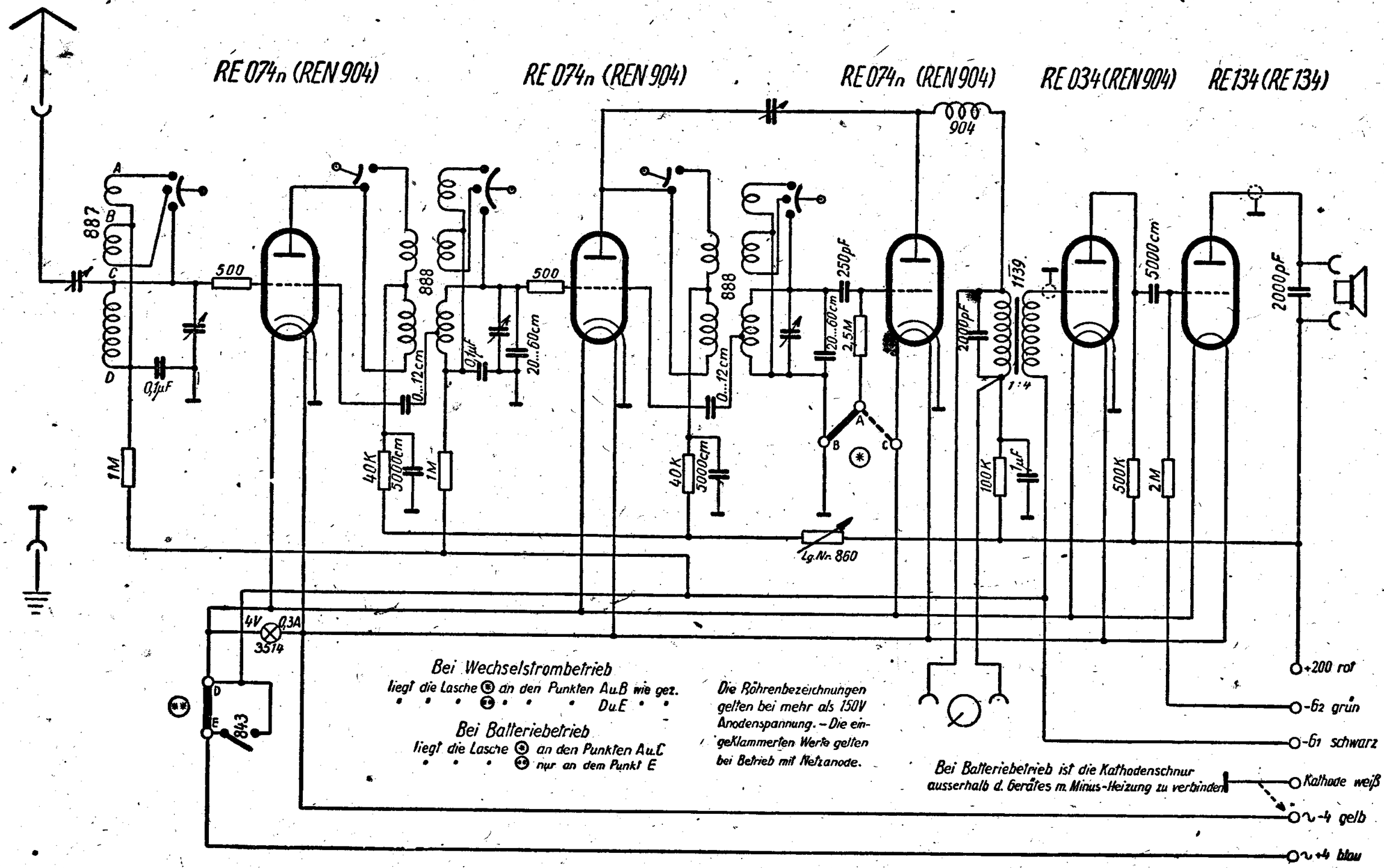

Bei Wechselstrombetrieb
liegt die Lasche ⊛ an den Punkten A u. B wie gez.
" " " ⊛⊛ " " " D u. E " "

Bei Batteriebetrieb
liegt die Lasche ⊛ an den Punkten A u. C
" " " ⊛⊛ nur an dem Punkt E

Die Röhrenbezeichnungen gelten bei mehr als 150V Anodenspannung. – Die eingeklammerten Werte gelten bei Betrieb mit Netzanode.

Bei Batteriebetrieb ist die Kathodenschnur ausserhalb d. Gerätes m. Minus-Heizung zu verbinden

Telefunken T 9 A für Batterie

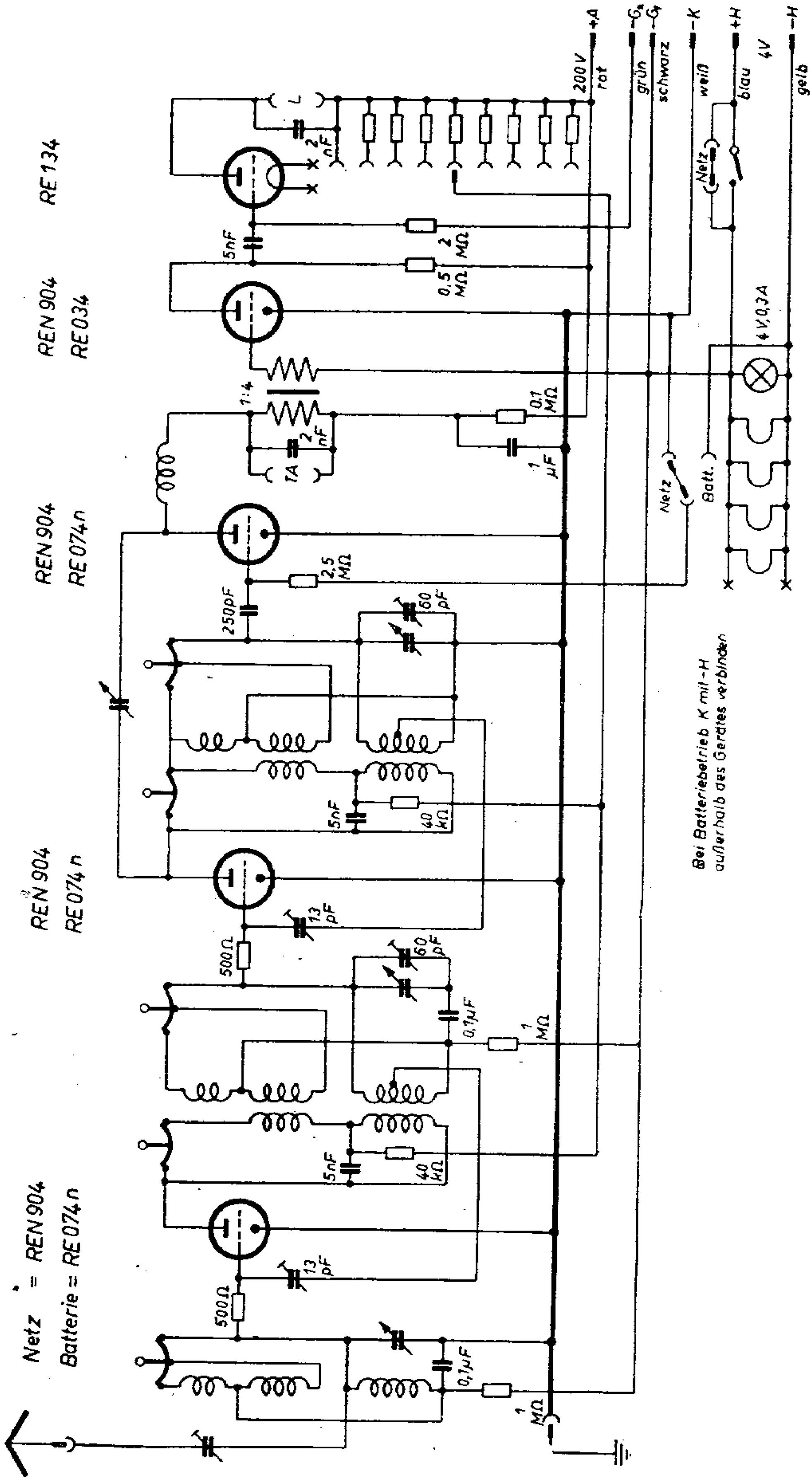

SCHALTPLAN SAMMLUNG
OTTO MÖLLER & Co., K.G. RHEINE i. WESTFALEN

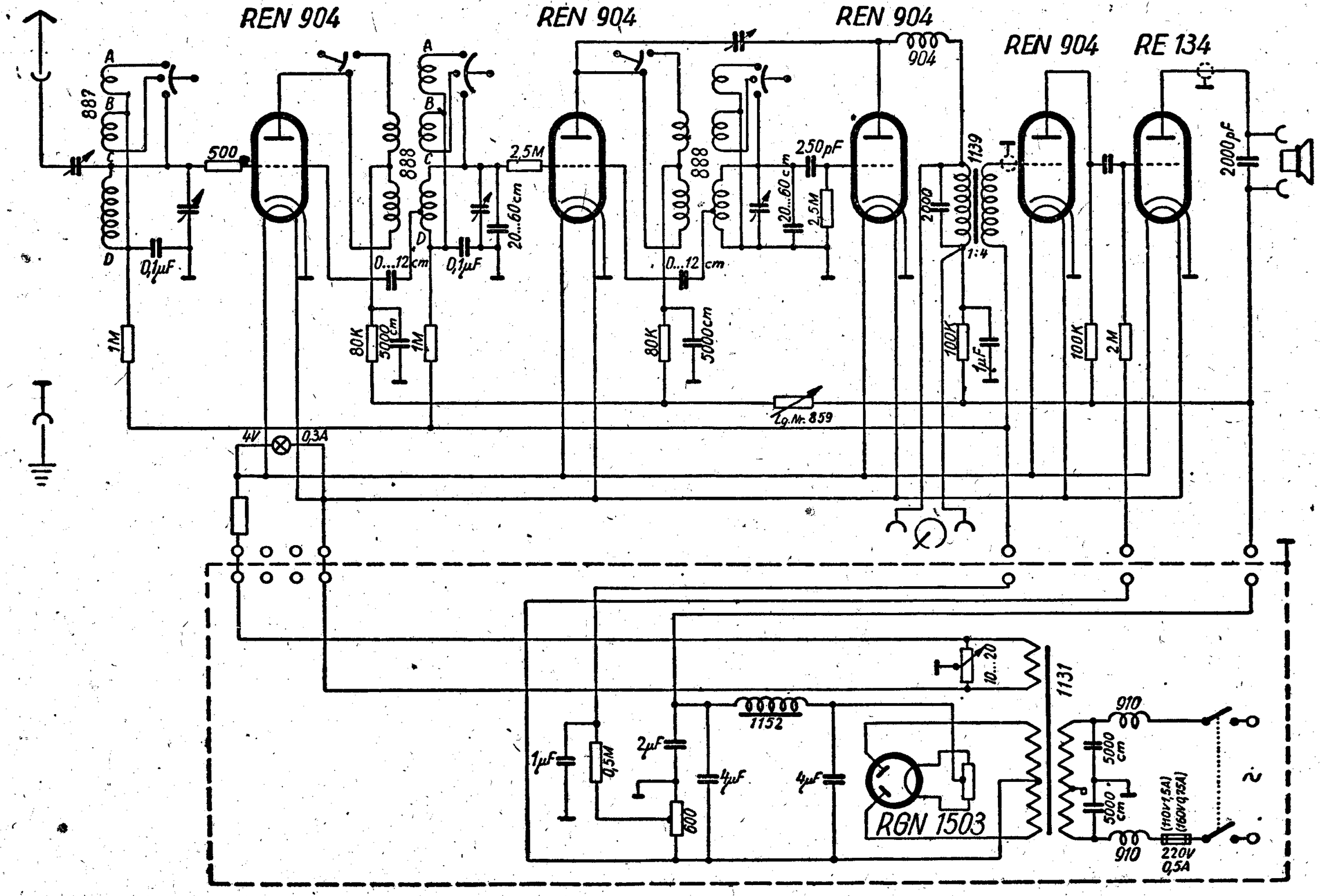

SCHALTPLAN SAMMLUNG
OTTO MÜLLER & Co., K.G. RHEINE i. WESTFALEN

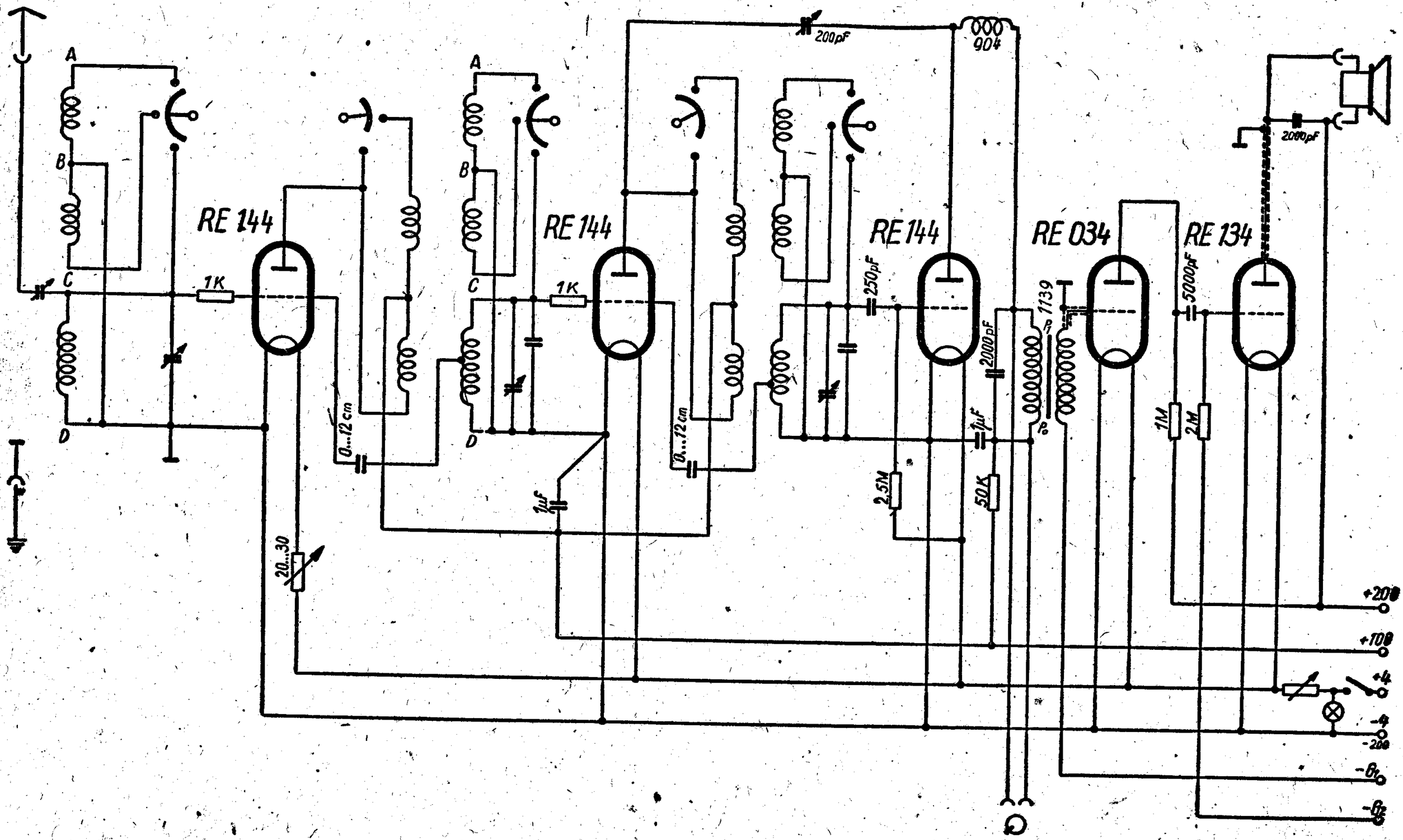

SCHALTPLAN SAMMLUNG
OTTO MÜLLER & Co., K.G. RHEINE i. WESTFALEN

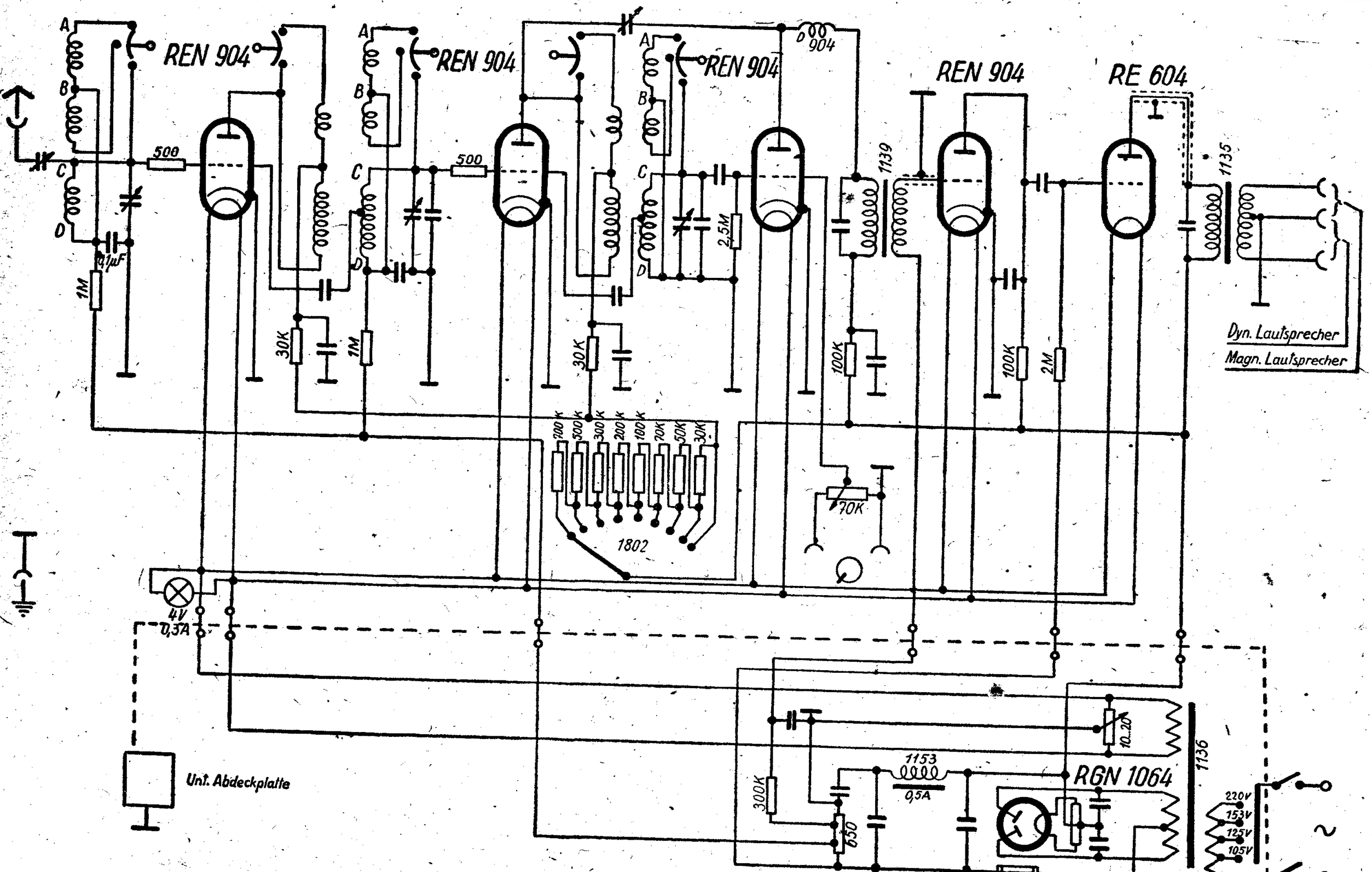

TELEFUNKEN

SCHALTPLAN SAMMLUNG
OTTO MÜLLER & Co., K.G RHEINE i. WESTFALEN

T 913 GWK

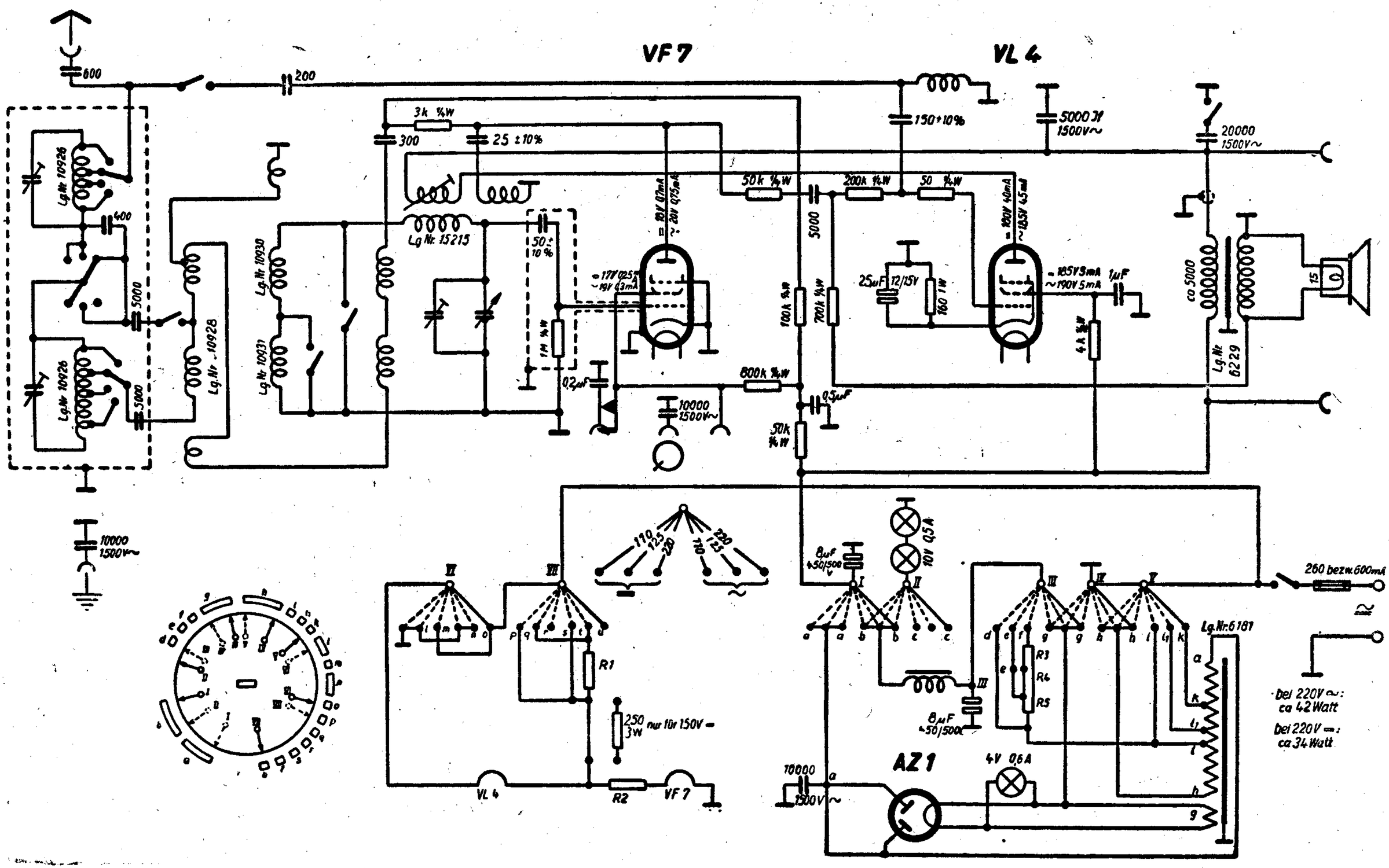

SCHALTPLAN SAMMLUNG
OTTO MÜLLER & Co., K.G. RHEINE i. WESTFALEN

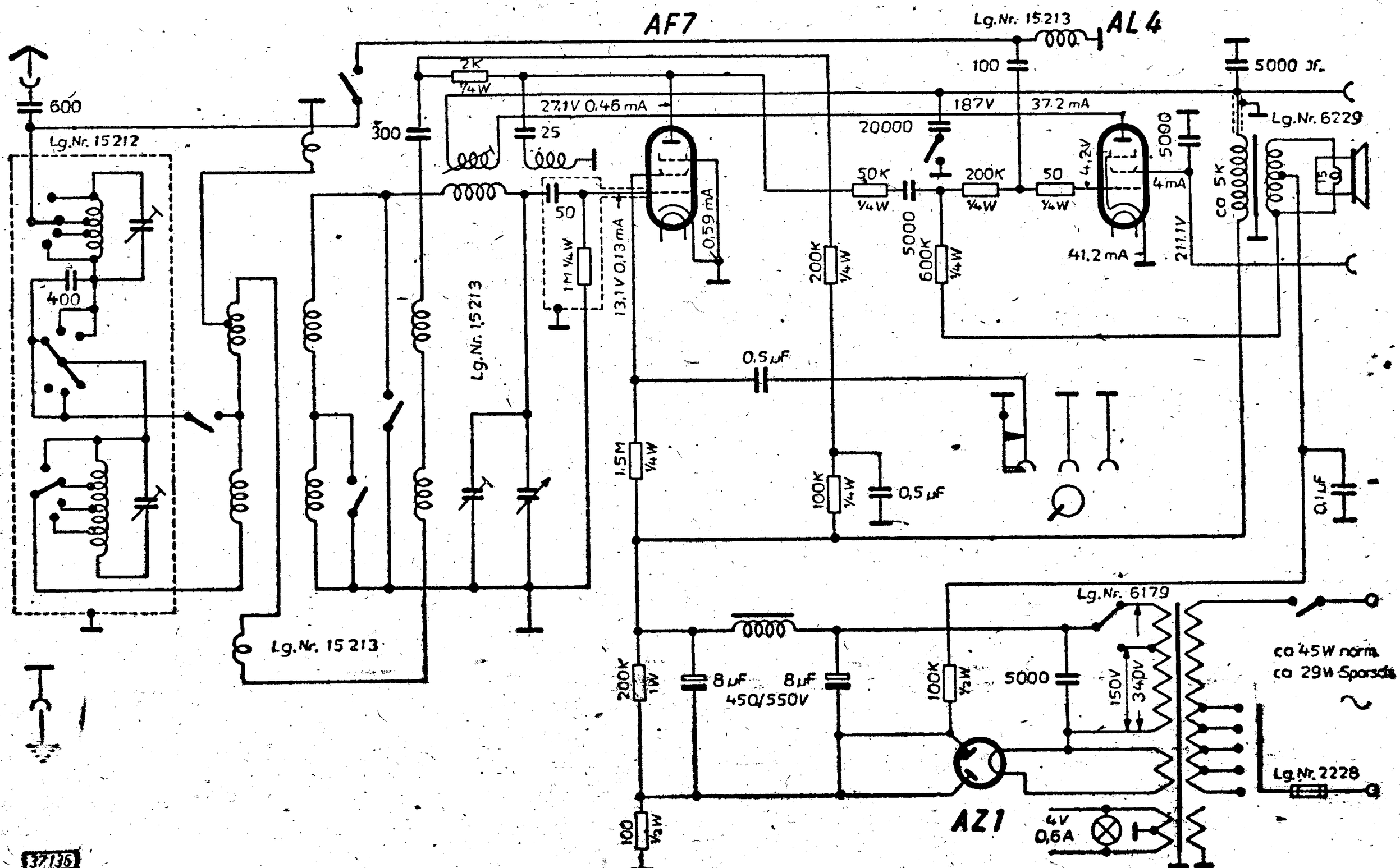

37136

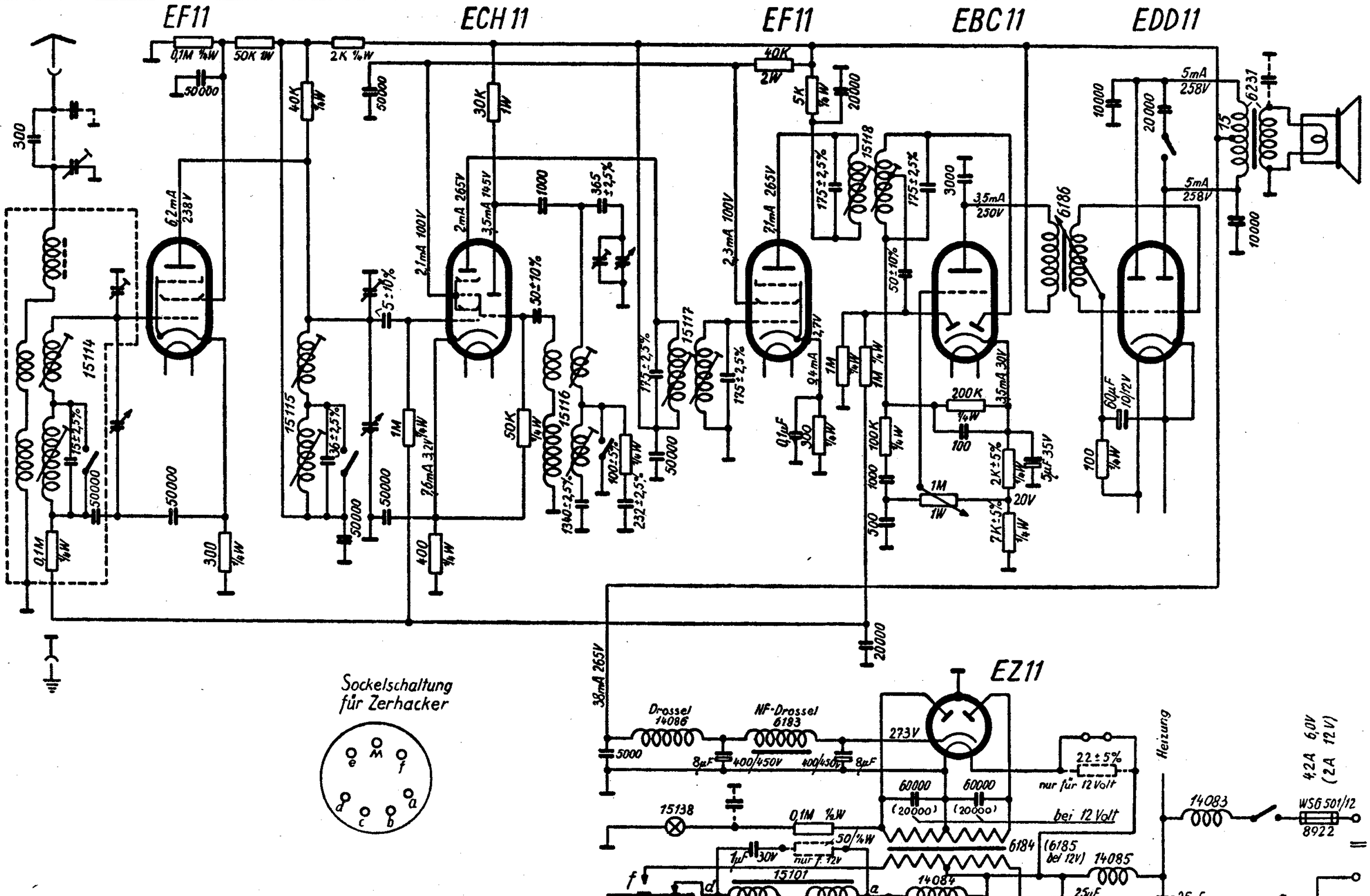

Sockelschaltung für Zerhacker

Abgleichvorschrift

ZF = 490 kHz

Anschluß des Ausgangsmessers an die Lautsprecherbuchsen, bei einem Instrumentenwiderstand von 15 Ohm. Bei Geräten mit eingebautem Lautsprecher ist die Schwingspule abzulöten. Ankoppelung des Meßsenders über künstliche Antenne (C = 120 pF, Kabel-C = 50 pF). Antennen-C muß direkt in der Tute liegen.

Zwischenfrequenz:
Meßsender auf ZF stellen und aperiodisch an das Gitter der Mischröhre anschließen. Lautstärkeregler auf größte Lautstärke, Tonblende auf hell stellen. Drehkondensator ganz herausdrehen. Verstimmungskondensator von 50 pF zwischen Punkt A und Masse legen. Punkt 1 abgleichen.
Verstimmungskondensator zwischen Punkt B und Masse legen. Punkt 2 abgleichen.
Verstimmungskondensator zwischen Punkt C und Masse legen. Punkt 3 abgleichen.
Verstimmungskondensator zwischen Punkt D und Masse legen. Punkt 4 abgleichen.

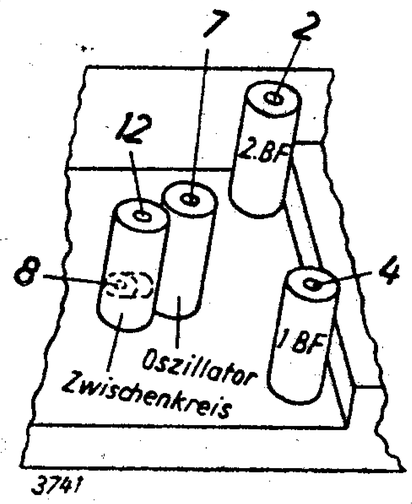

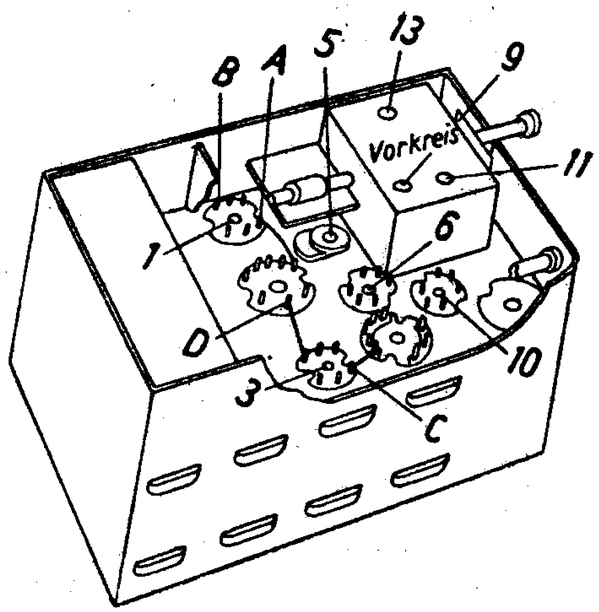

Oszillator:
Anschluß des Meßsenders an Antennenbuchse.
Künstliche Antenne muß 120 pF haben, Kabelkapazität: 50 pF. Hilfsskala aufsetzen, Zeiger anbringen (eine Umdrehung der Skala = 360 °).

Mittelwelle:
Hilfsskala 5 Umdrehungen + 130 ° (nach volleingedrehtem Drehkondensator gezählt) stellen, Meßsender auf 1314 kHz stellen. Punkt 5 abgleichen, Hilfsskala eine Umdrehung + 194 ° stellen, Meßsender auf 600 kHz stellen, Punkt 6 abgleichen.

Langwelle:
Hilfsskala eine Umdrehung + 38 ° stellen, Meßsender auf 200 kHz stellen, Punkt 7 abgleichen.

Vorkreis:
Antennenausgleichtrimmer auf kleinsten Wert stellen, Kondensator 300 pF überbrücken.

Mittelwelle:
Hilfsskala 5 Umdrehungen + 130 ° stellen, Meßsender auf 1313 kHz stellen, Punkte 8 und 9 abgleichen. Hilfsskala eine Umdrehung + 194 ° stellen, Meßsender auf 600 kHz stellen, Punkte 10 und 11 abgleichen.

Langwelle:
Hilfsskala 2 Umdrehungen + 38 ° stellen, Meßsender auf 200 kHz stellen, Punkte 12 und 13 abgleichen.

Anm.:
Spannungen mit Voltmeter 500 Ohm/Volt gemessen.

Nachdruck — auch auszugsweise — ist

Telefunken TA 55 WK

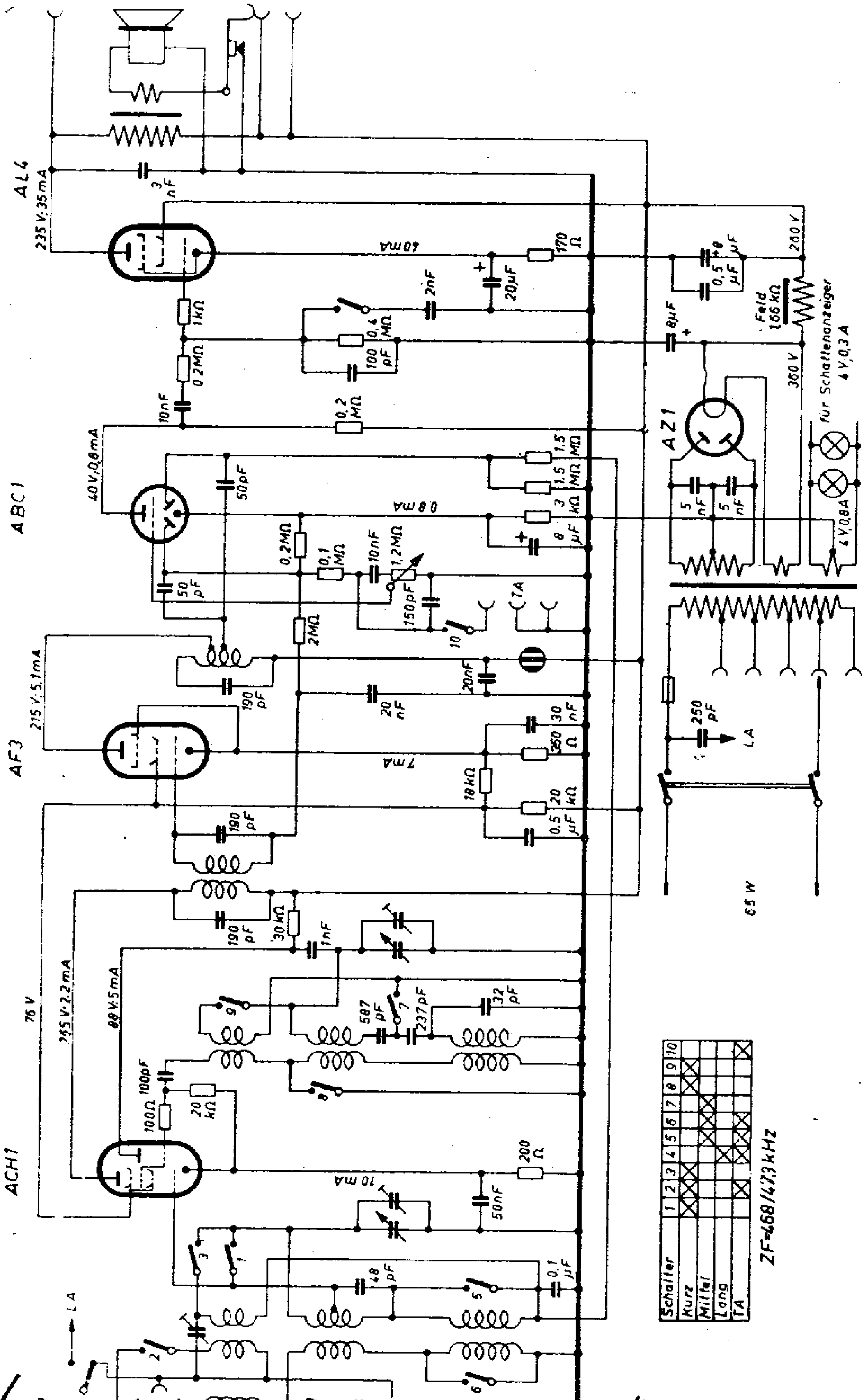

Telefunken TA 55 WKK Carmen

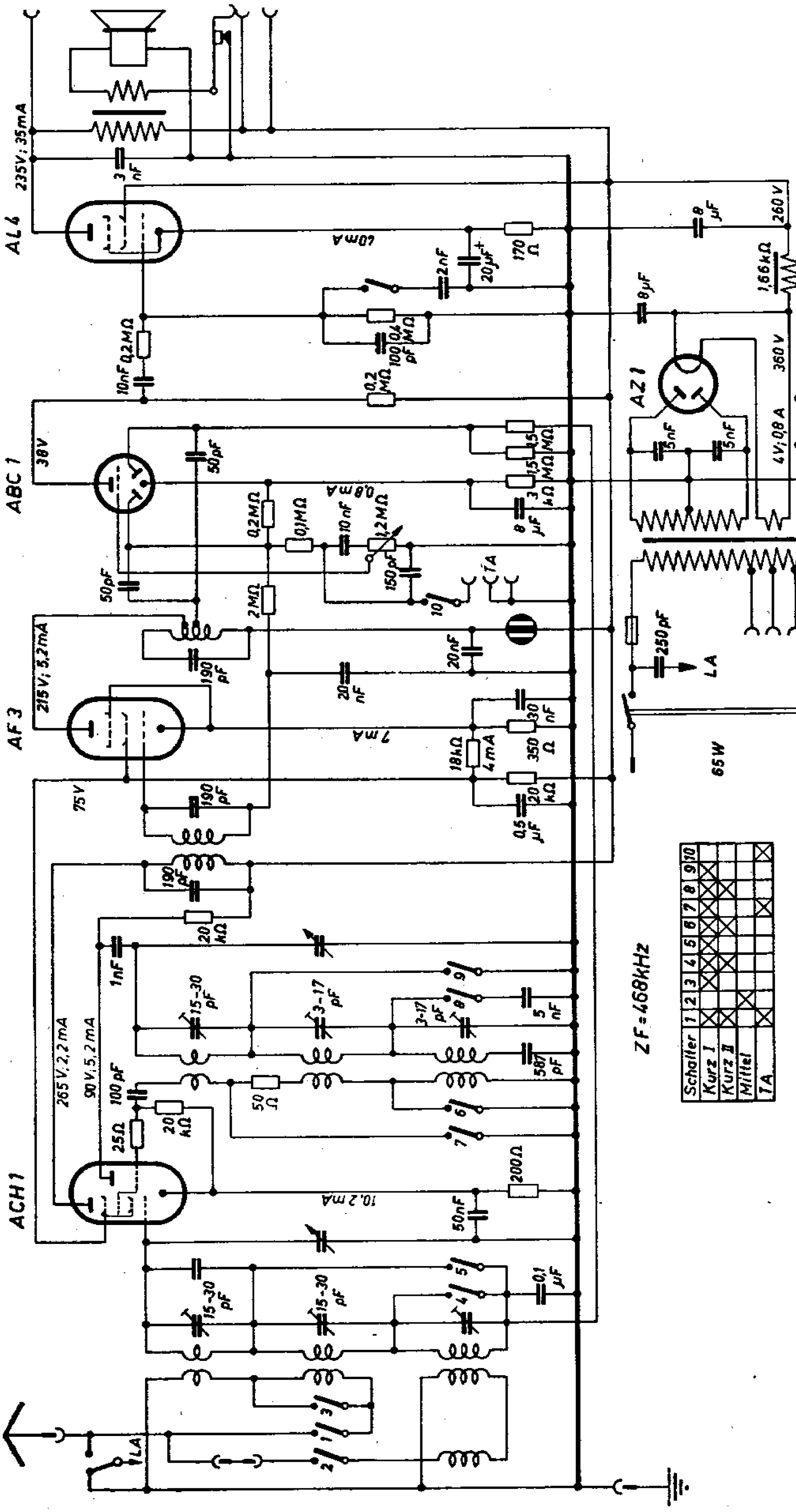

Mod: Telefunkon H

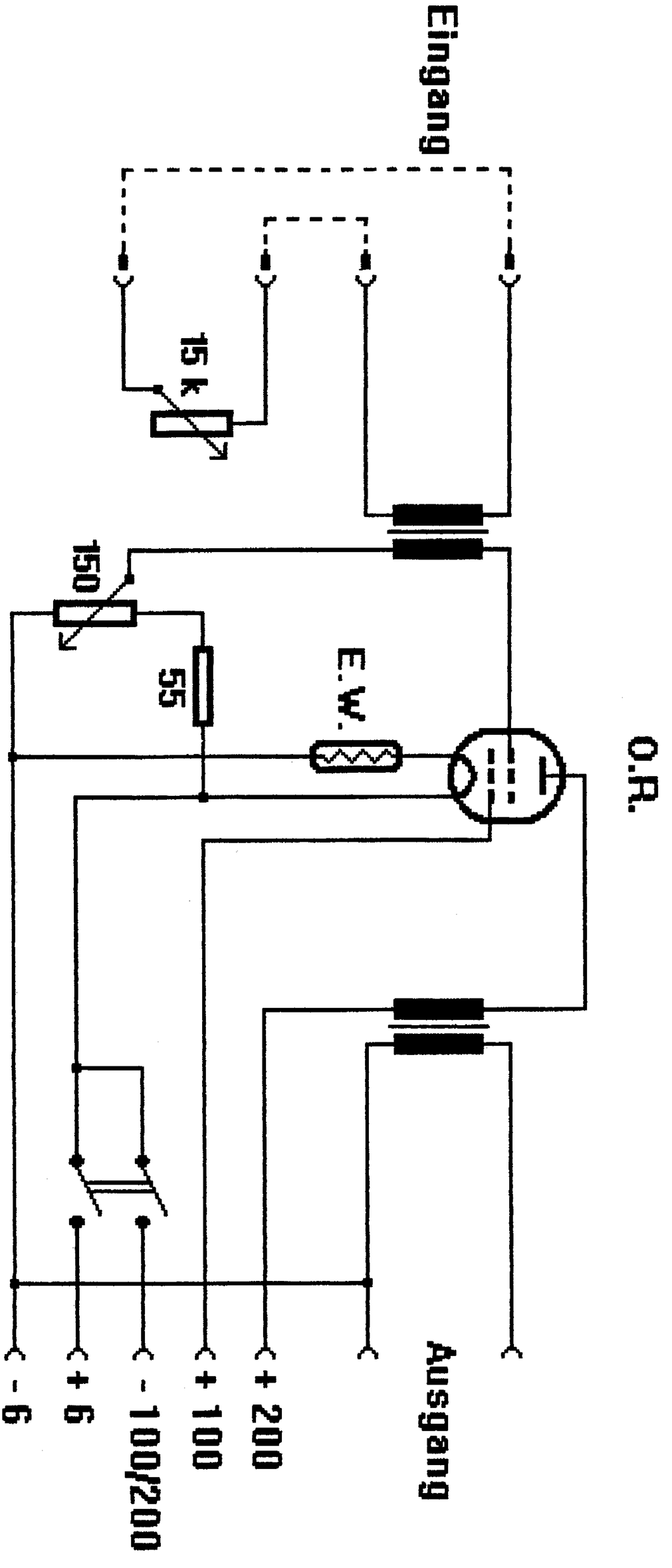

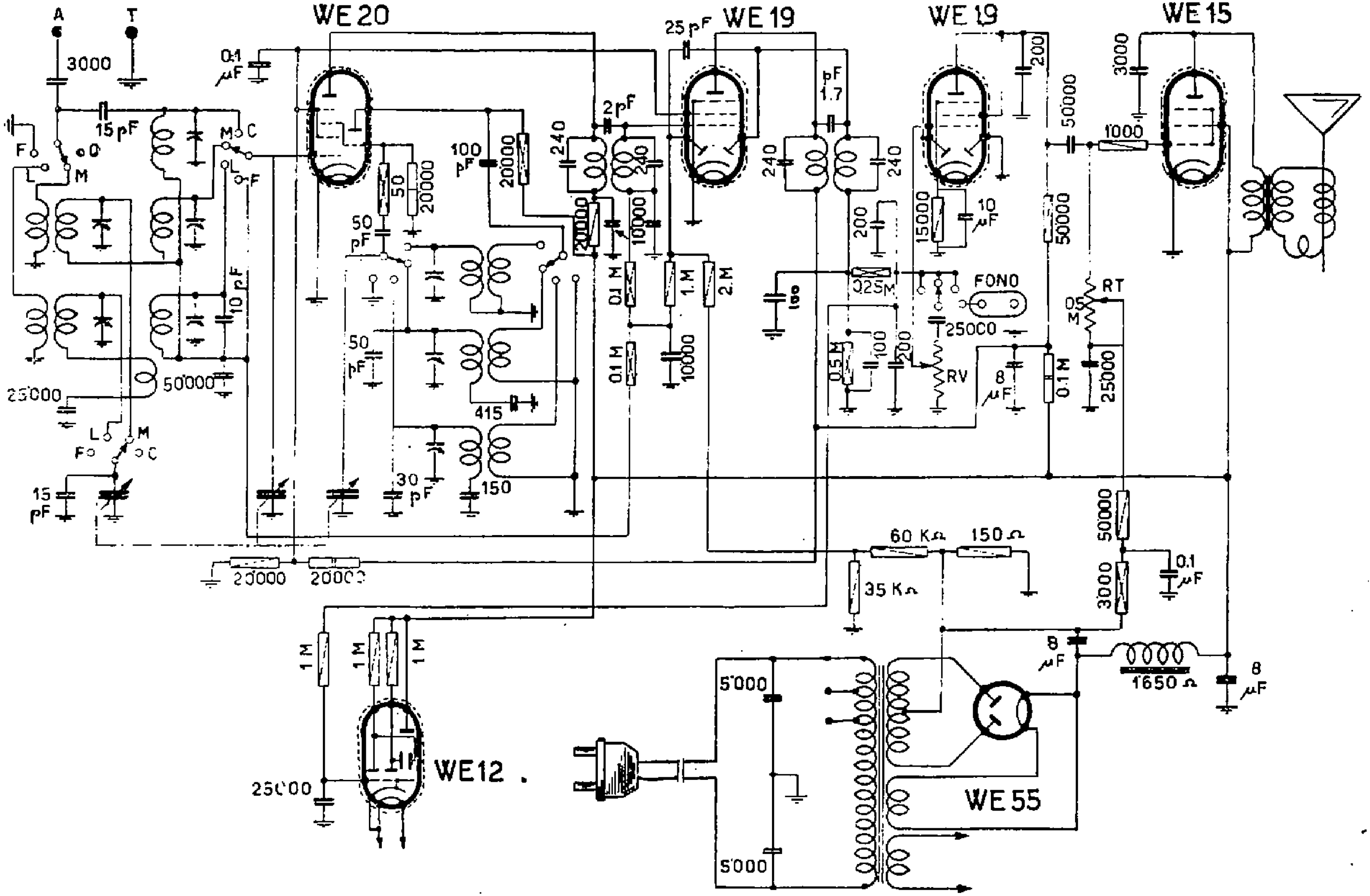

TELEFUNKEN - Mod. 754 - Supereterodina a 3 gamme d'onda, con condensatore variabile triplo, dato il preselettore d'entrata. Potenza d'uscita 4 W. Caduta di tensione bobina campo: 130 V. Media frequenza 470 kc/s.

„Tango“
5119 WK/GWK

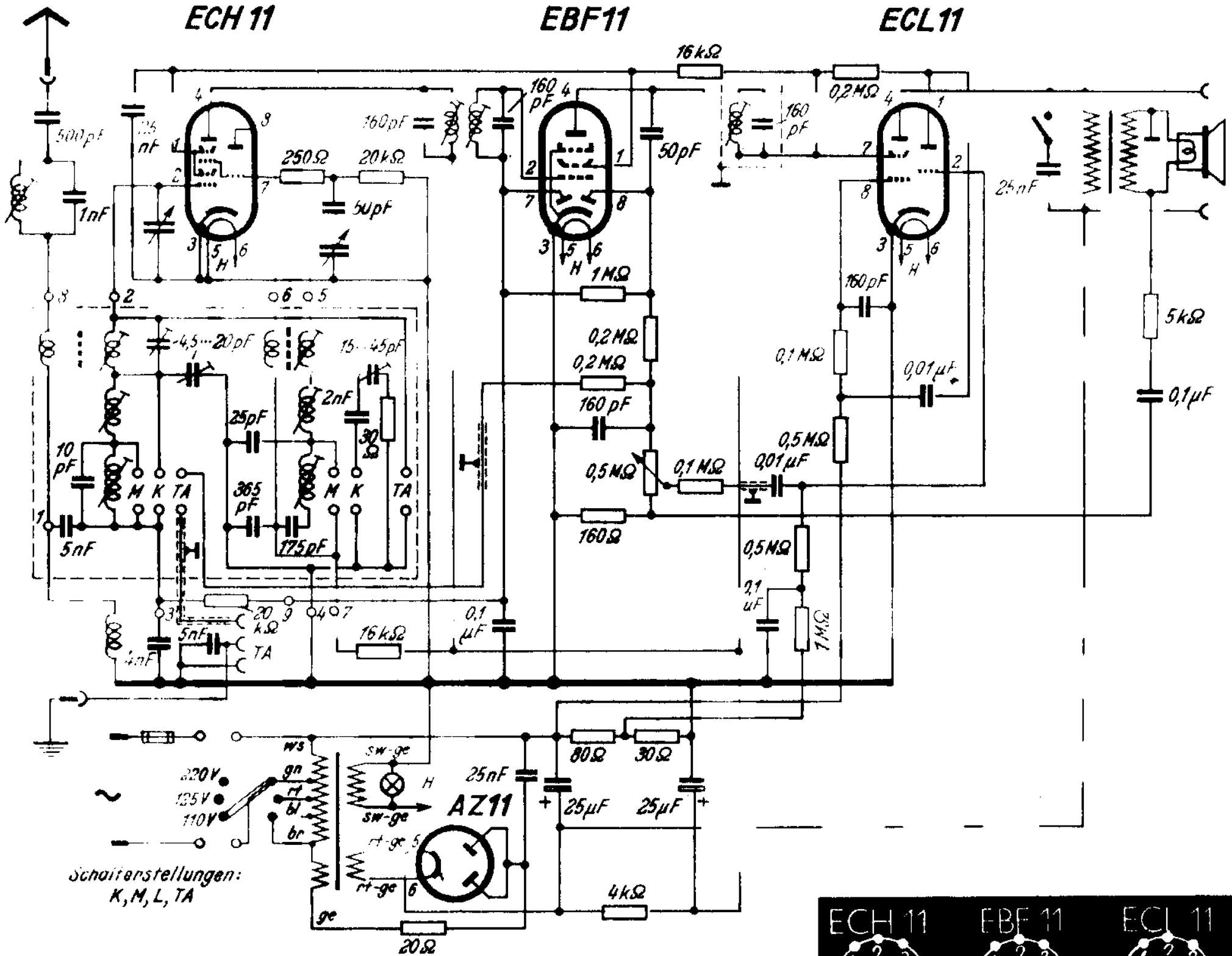

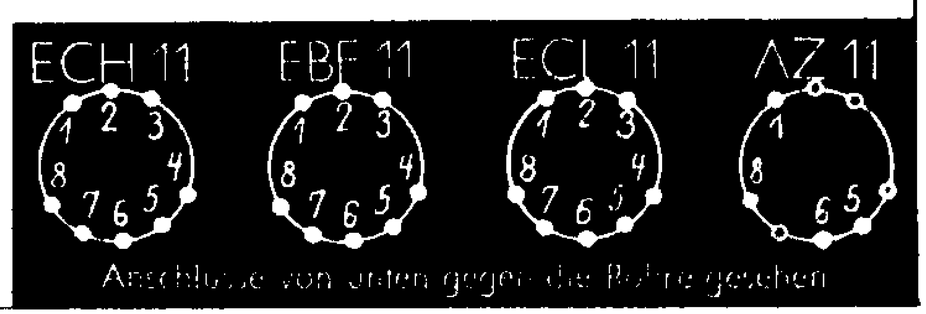

Telefunken U 47 M (Kondensator-Mikrofon mit Netzgerät)

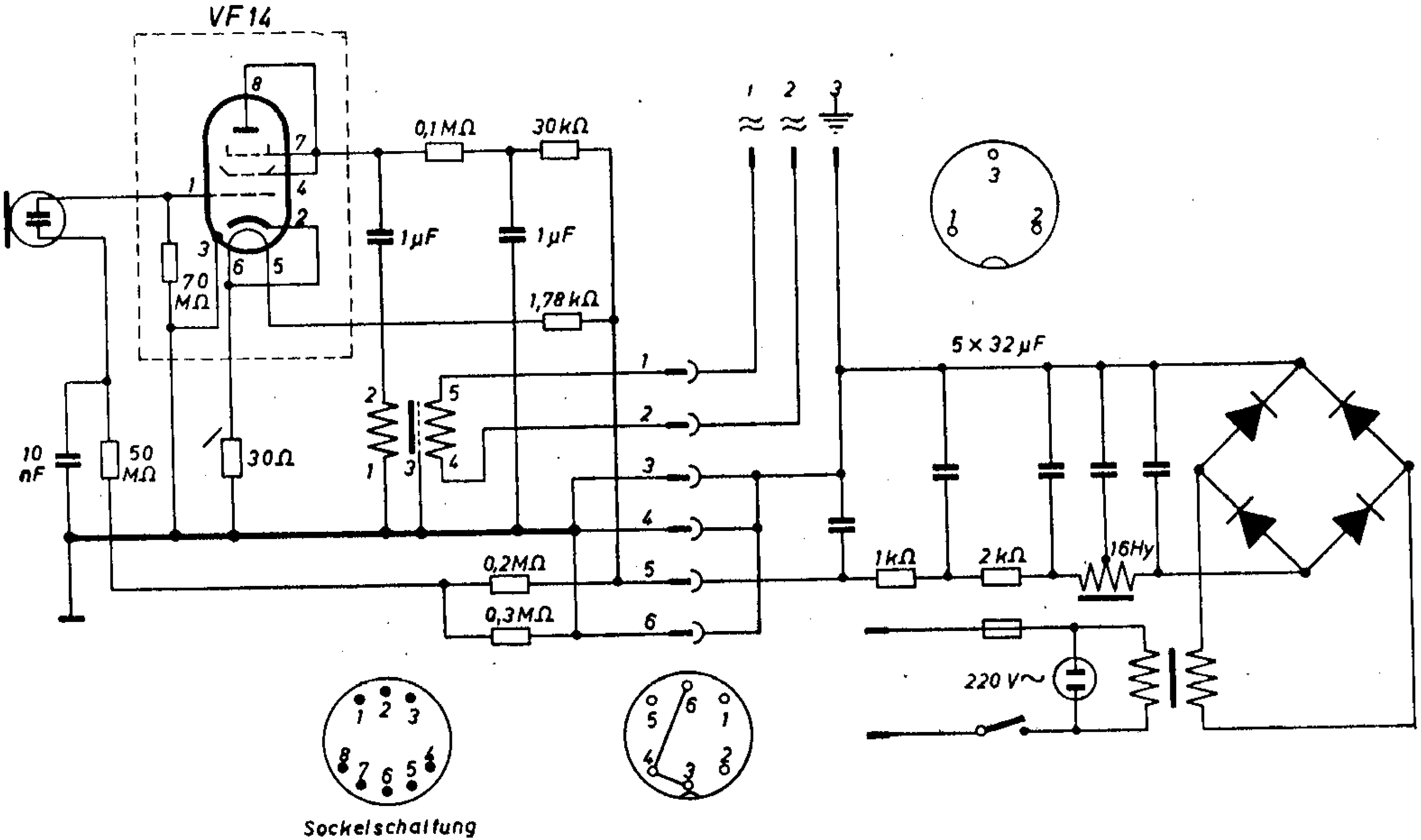

Sockelschaltung

39. Telefunken-UKW 1 C

ECF12(UCF12)

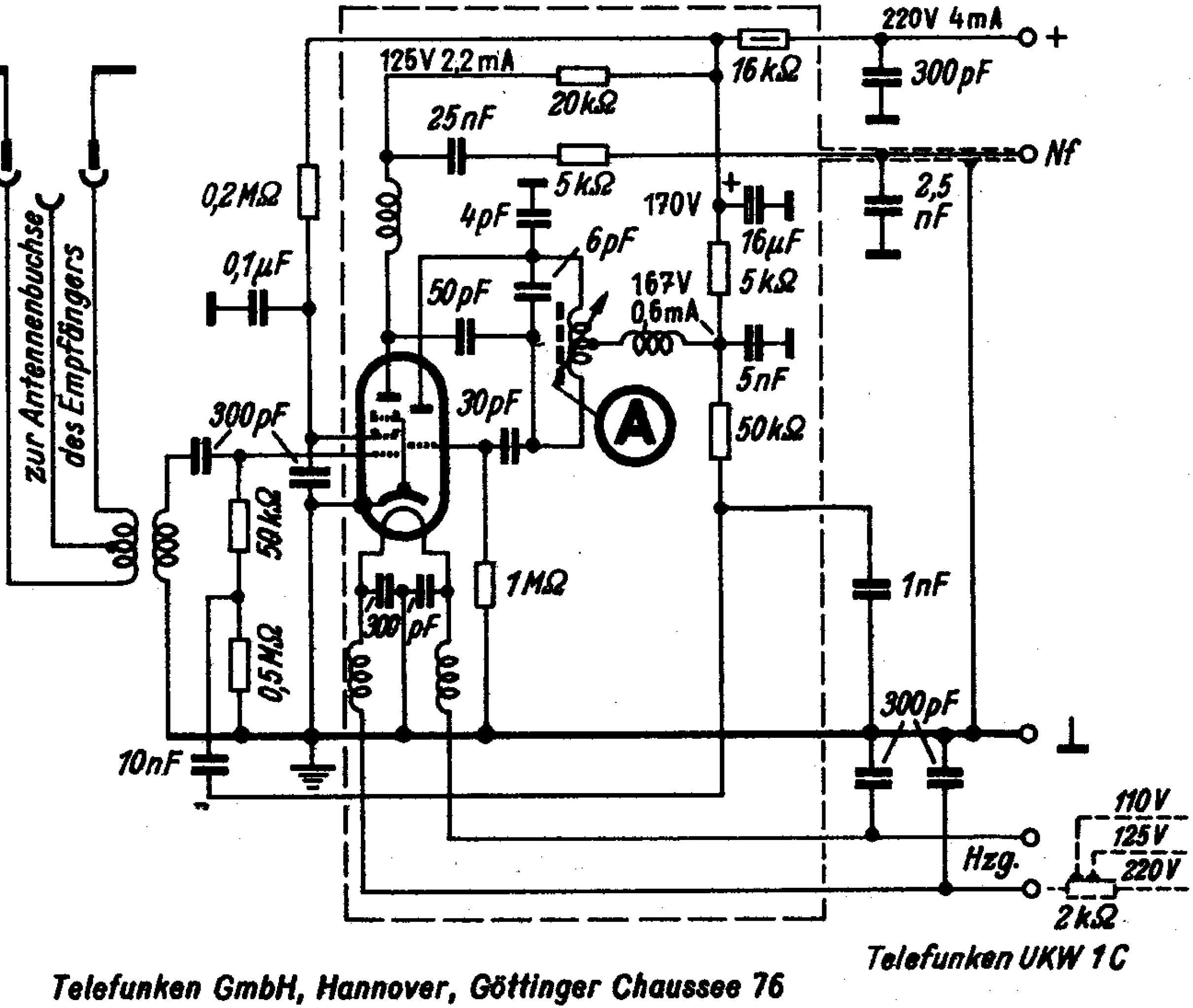

Telefunken UKW 1C

Telefunken GmbH, Hannover, Göttinger Chaussee 76

36. Telefunken-UKW 4 C

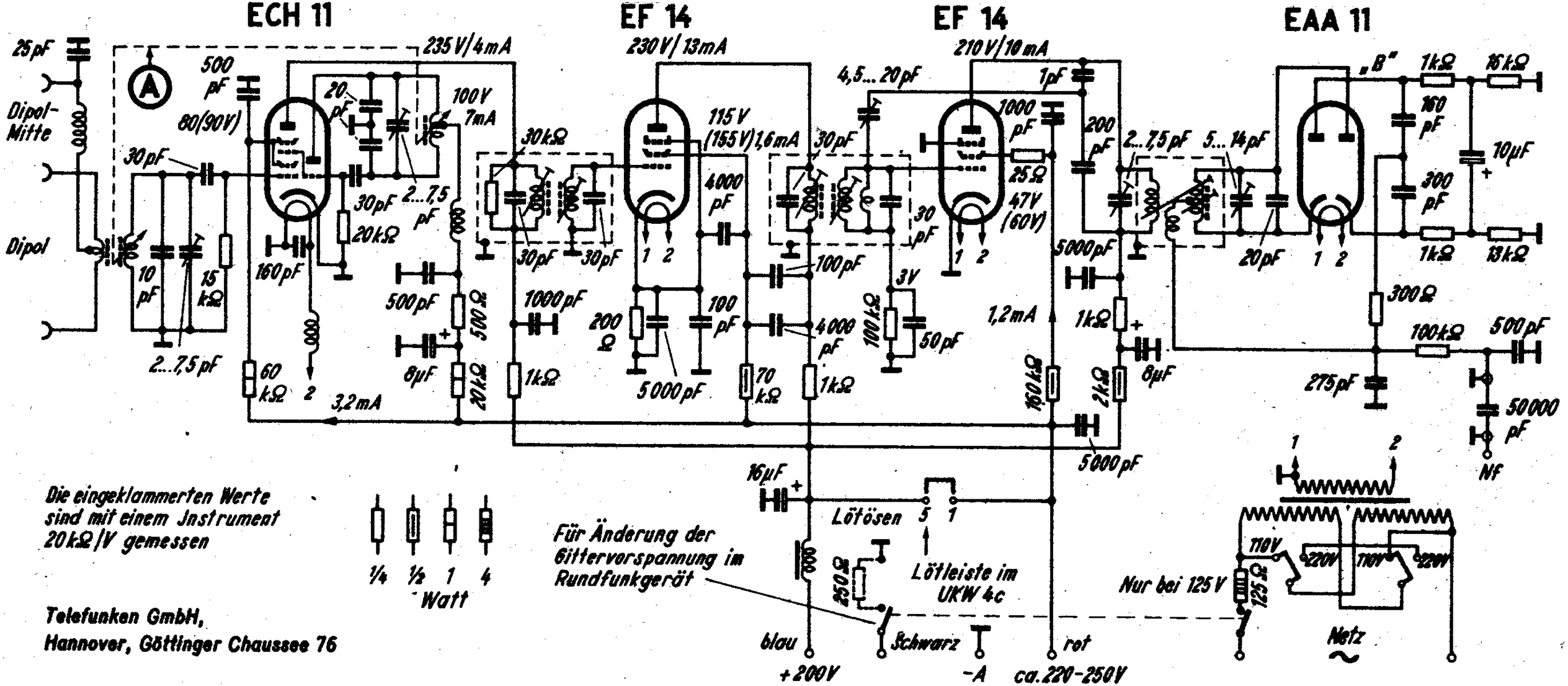

Die eingeklammerten Werte sind mit einem Instrument 20kΩ/V gemessen

Telefunken GmbH,
Hannover, Göttinger Chaussee 76

37. Telefunken-UKW 5 B

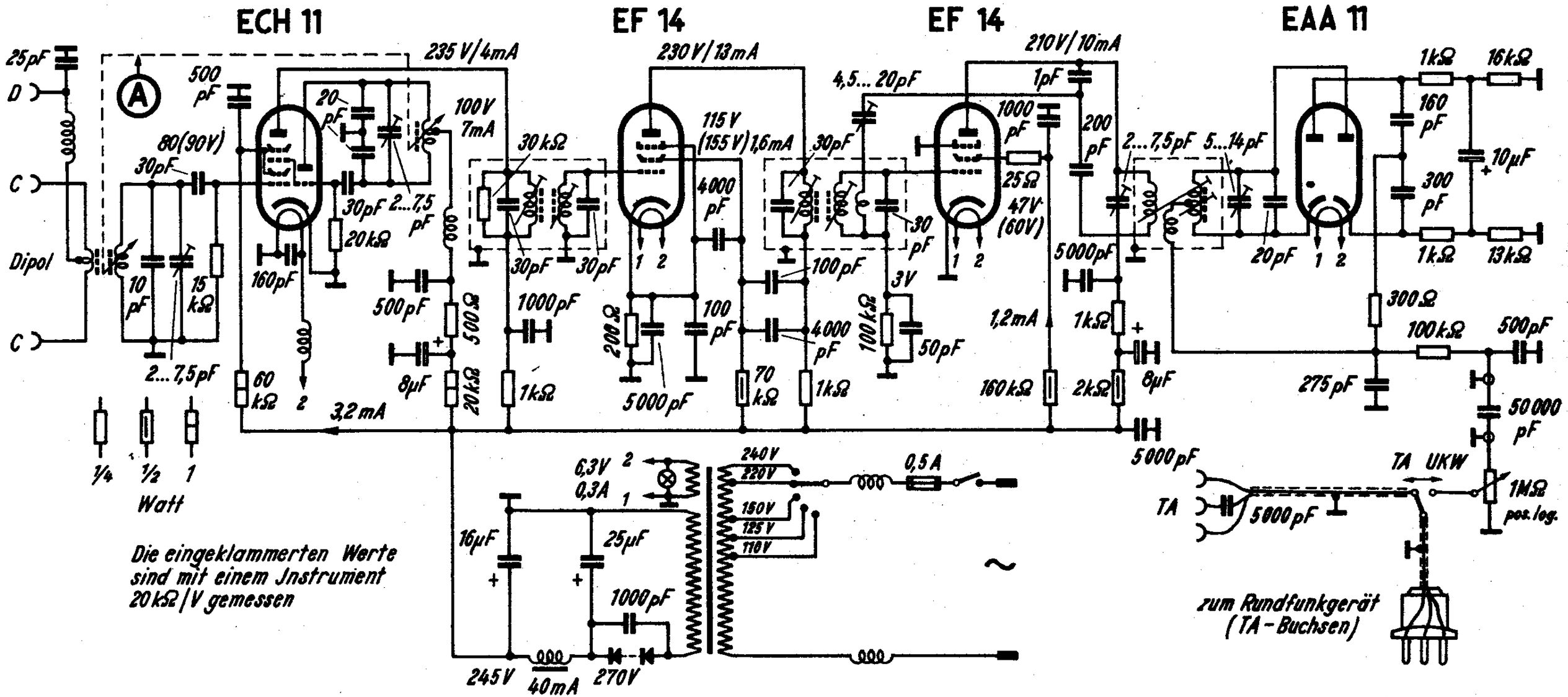

38. Telefunken-UKW 6 A

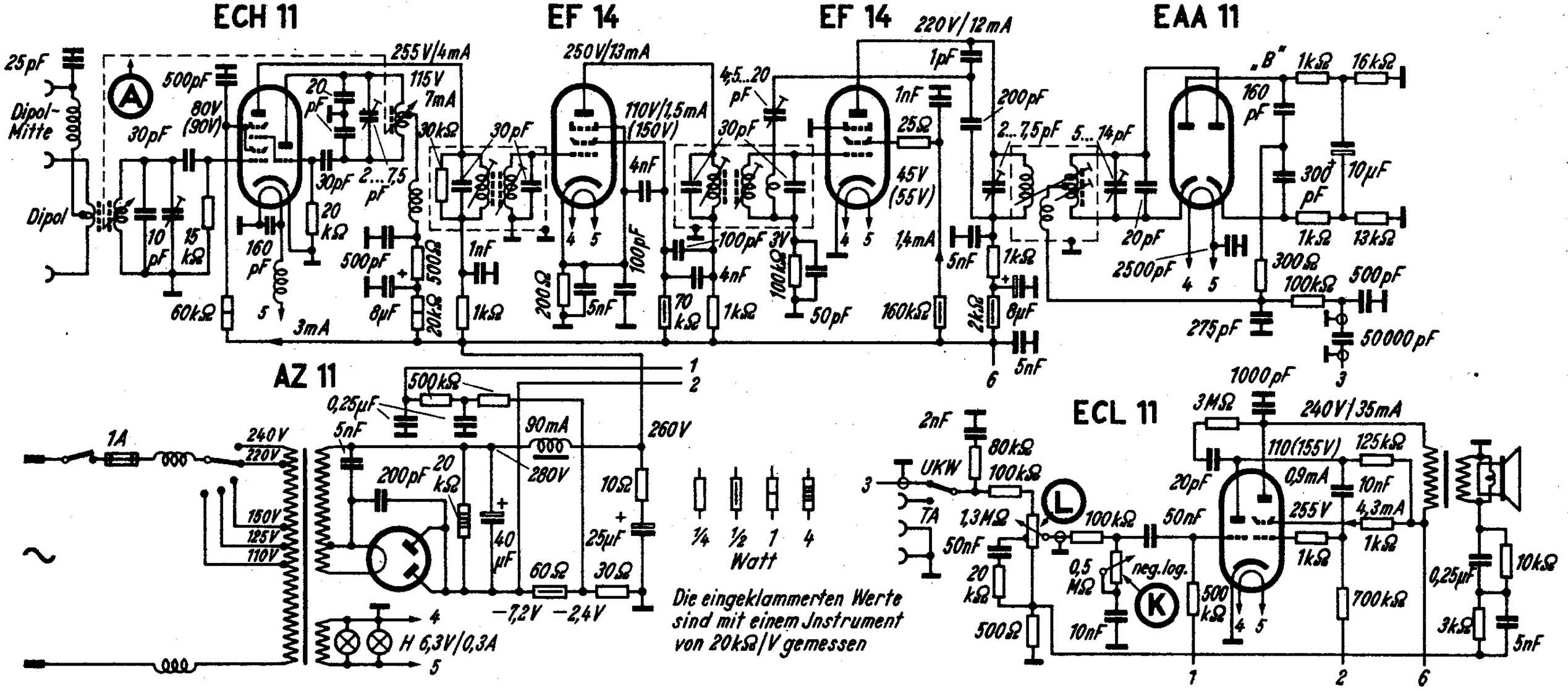

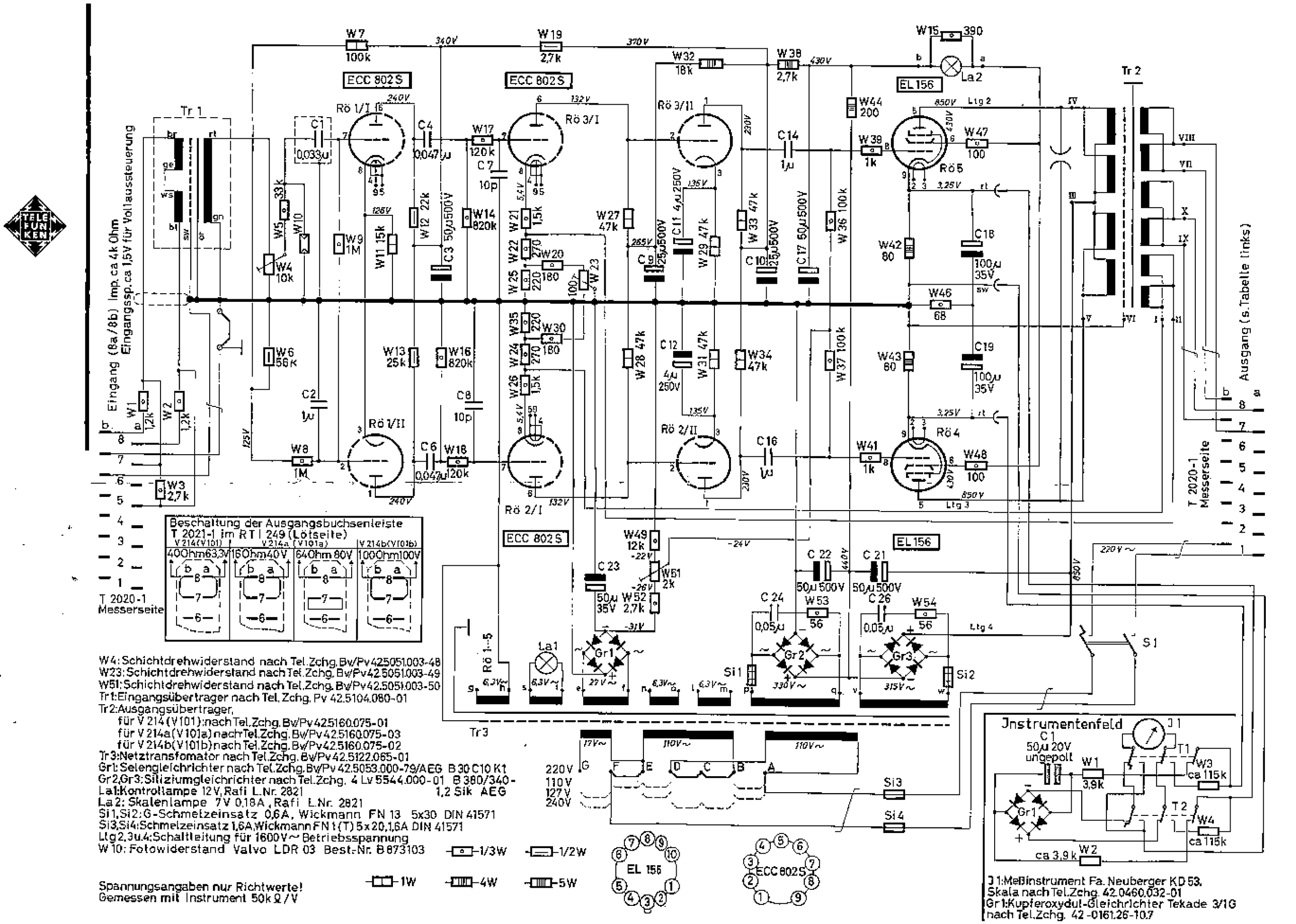

W4: Schichtdrehwiderstand nach Tel.Zchg. Bv/Pv 42.5051.003-48
W23: Schichtdrehwiderstand nach Tel.Zchg. Bv/Pv 42.5051.003-49
W51: Schichtdrehwiderstand nach Tel.Zchg. Bv/Pv 42.5051.003-50
Tr1: Eingangsübertrager nach Tel. Zchg. Pv 42.5104.080-01
Tr2: Ausgangsübertrager,
für V 214 (V101): nach Tel.Zchg. Bv/Pv 42.5160.075-01
für V 214a (V101a) nach Tel.Zchg. Bv/Pv 42.5160.075-03
für V 214b (V101b) nach Tel.Zchg. Bv/Pv 42.5160.075-02
Tr3: Netztransfomator nach Tel.Zchg. Bv/Pv 42.5122.065-01
Gr1: Selengleichrichter nach Tel.Zchg. Bv/Pv 42.5053.000-79/AEG B 30 C10 K1
Gr2, Gr3: Siliziumgleichrichter nach Tel.Zchg. 4 Lv 5544.000-01 B 380/340-1,2 Sik AEG
La1: Kontrollampe 12V, Rafi L.Nr. 2821
La2: Skalenlampe 7V 0,18A, Rafi L.Nr. 2821
Si1, Si2: G-Schmelzeinsatz 0,6A, Wickmann FN 13 5x30 DIN 41571
Si3, Si4: Schmelzeinsatz 1,6A, Wickmann FN 1 (T) 5x20, 1,6A DIN 41571
Ltg 2, 3 u. 4: Schaltleitung für 1600V~ Betriebsspannung
W 10: Fotowiderstand Valvo LDR 03 Best.-Nr. B 873103

Spannungsangaben nur Richtwerte!
Gemessen mit Instrument 50kΩ/V

J1: Meßinstrument Fa. Neuberger KD 53, Skala nach Tel.Zchg. 42.0460.032-01
Gr1: Kupferoxydul-Gleichrichter Tekade 3/1G nach Tel.Zchg. 42-0161.26-10.7

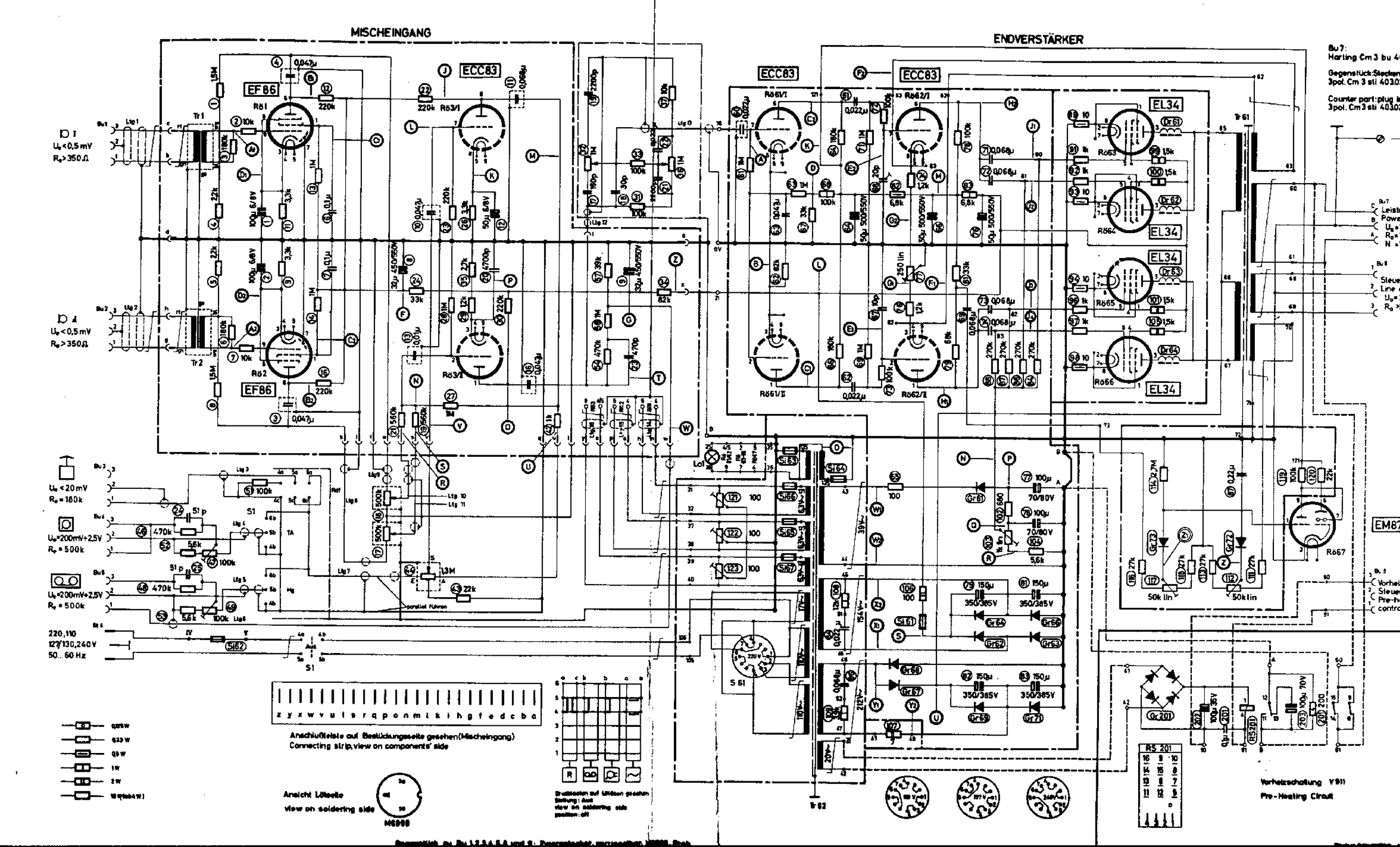
MISCHEINGANG
ENDVERSTÄRKER
EF86
ECC83
EL34
EM87
Tr1
Tr2
Tr61
Tr62
S1
S61
Anschlußleiste auf Bestückungsseite gesehen (Mischeingang)
Connecting strip, view on components' side
Ansicht Lötseite
view on soldering side
Vorheizschaltung V911
Pre-Heating Circuit
220,110
127/130,240 V
50...60 Hz

Telefunken Ela V 10/1260 (Kleinzentrale)

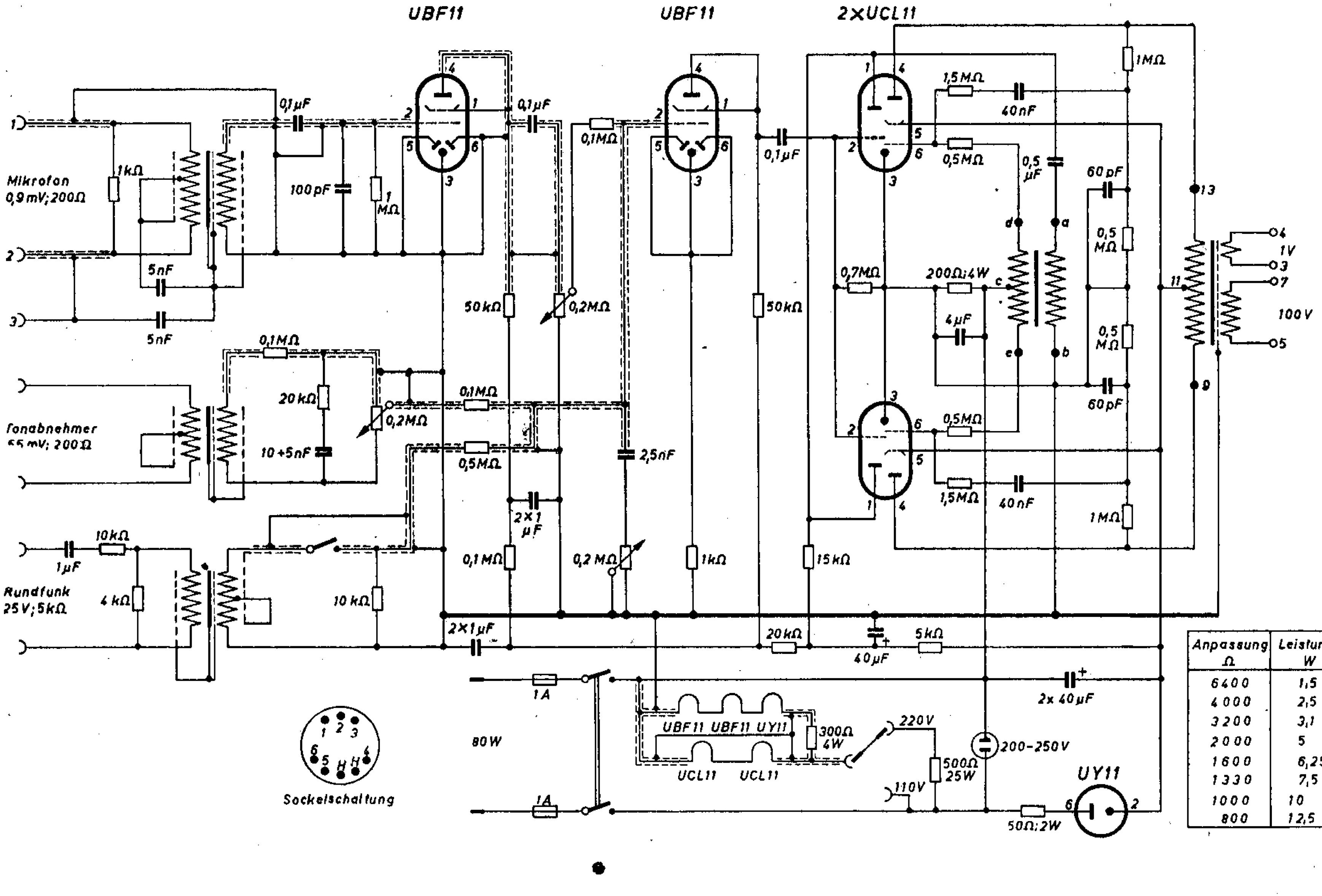

Anpassung Ω	Leistung W
6400	1,5
4000	2,5
3200	3,1
2000	5
1600	6,25
1330	7,5
1000	10
800	12,5

Telefunken Ela V 10/1265 (Sprechzentrale)

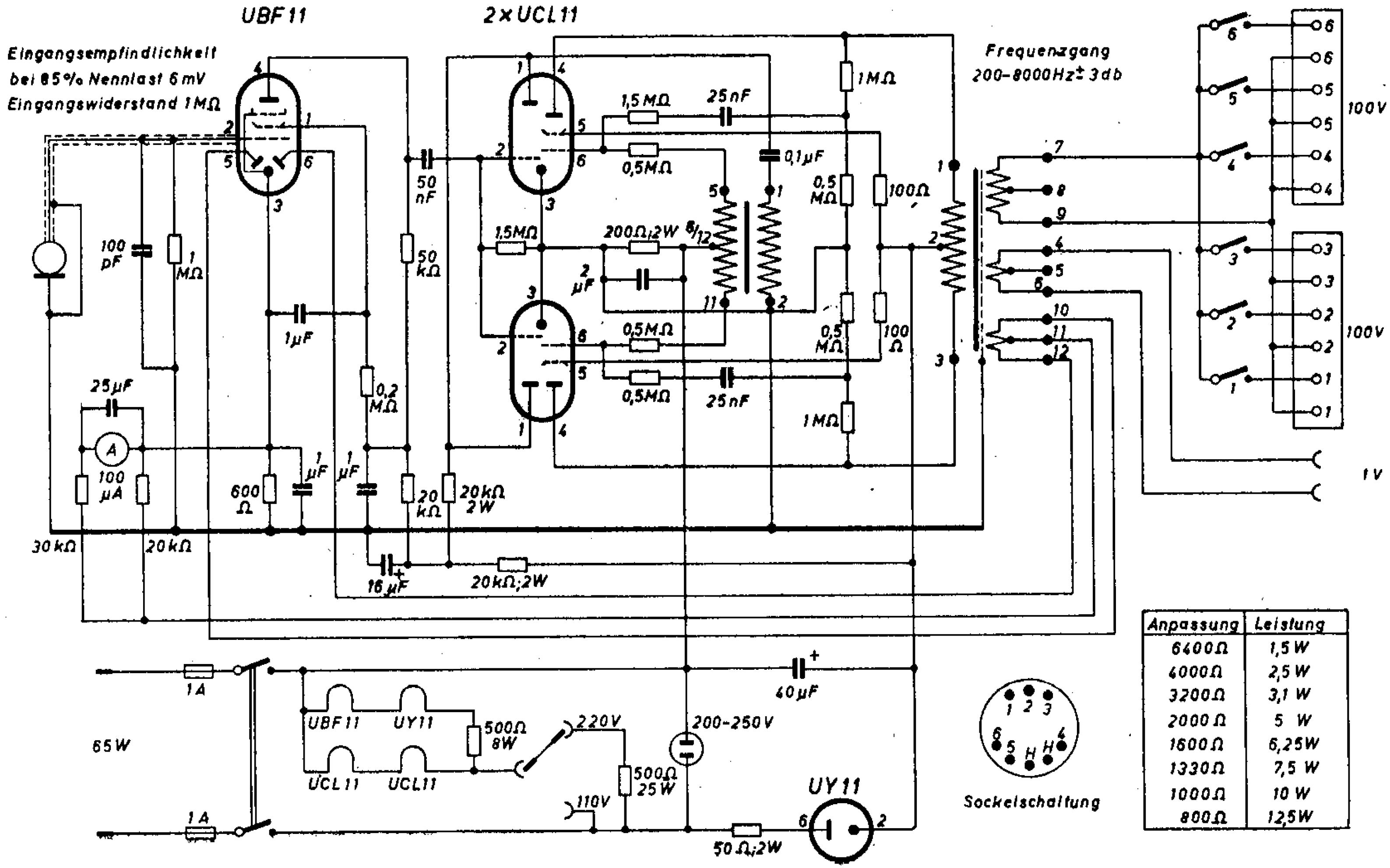

Anpassung	Leistung
6400 Ω	1,5 W
4000 Ω	2,5 W
3200 Ω	3,1 W
2000 Ω	5 W
1600 Ω	6,25 W
1330 Ω	7,5 W
1000 Ω	10 W
800 Ω	12,5 W

Telefunken Ela V 101/1

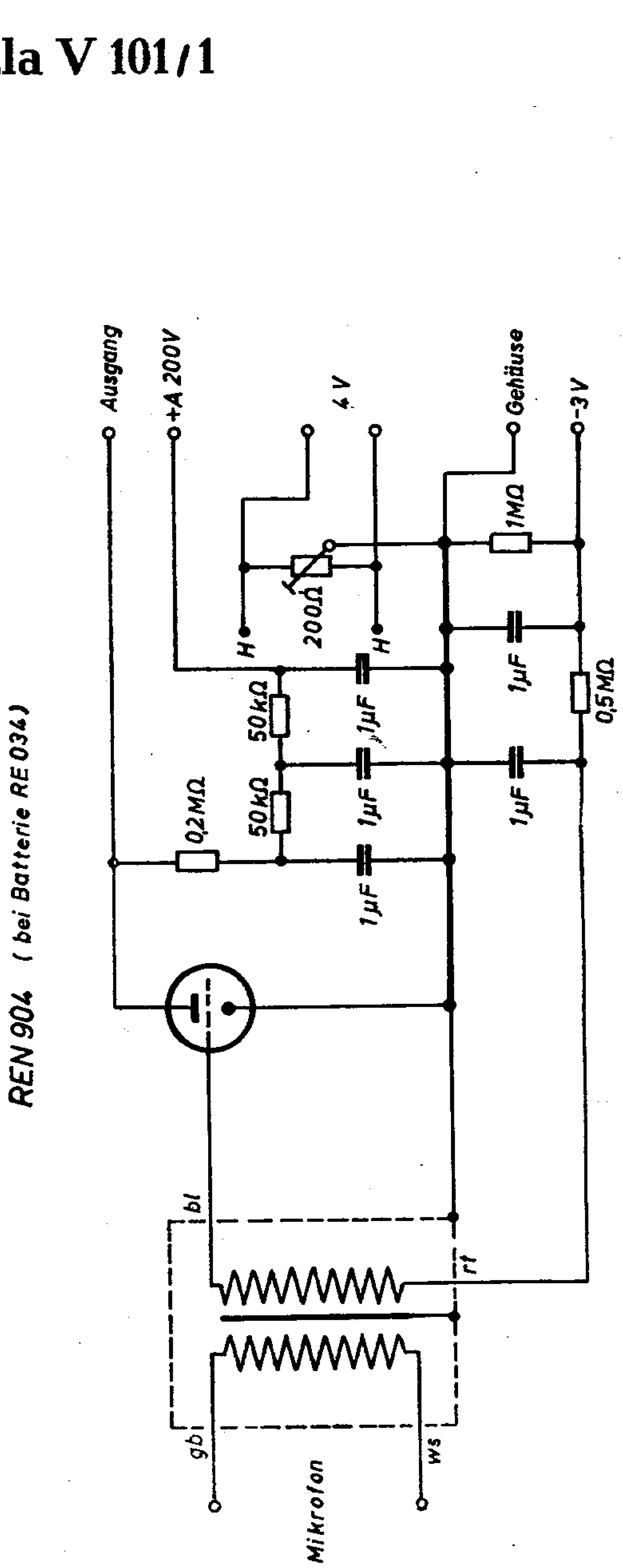

Telefunken Ela V 101/2

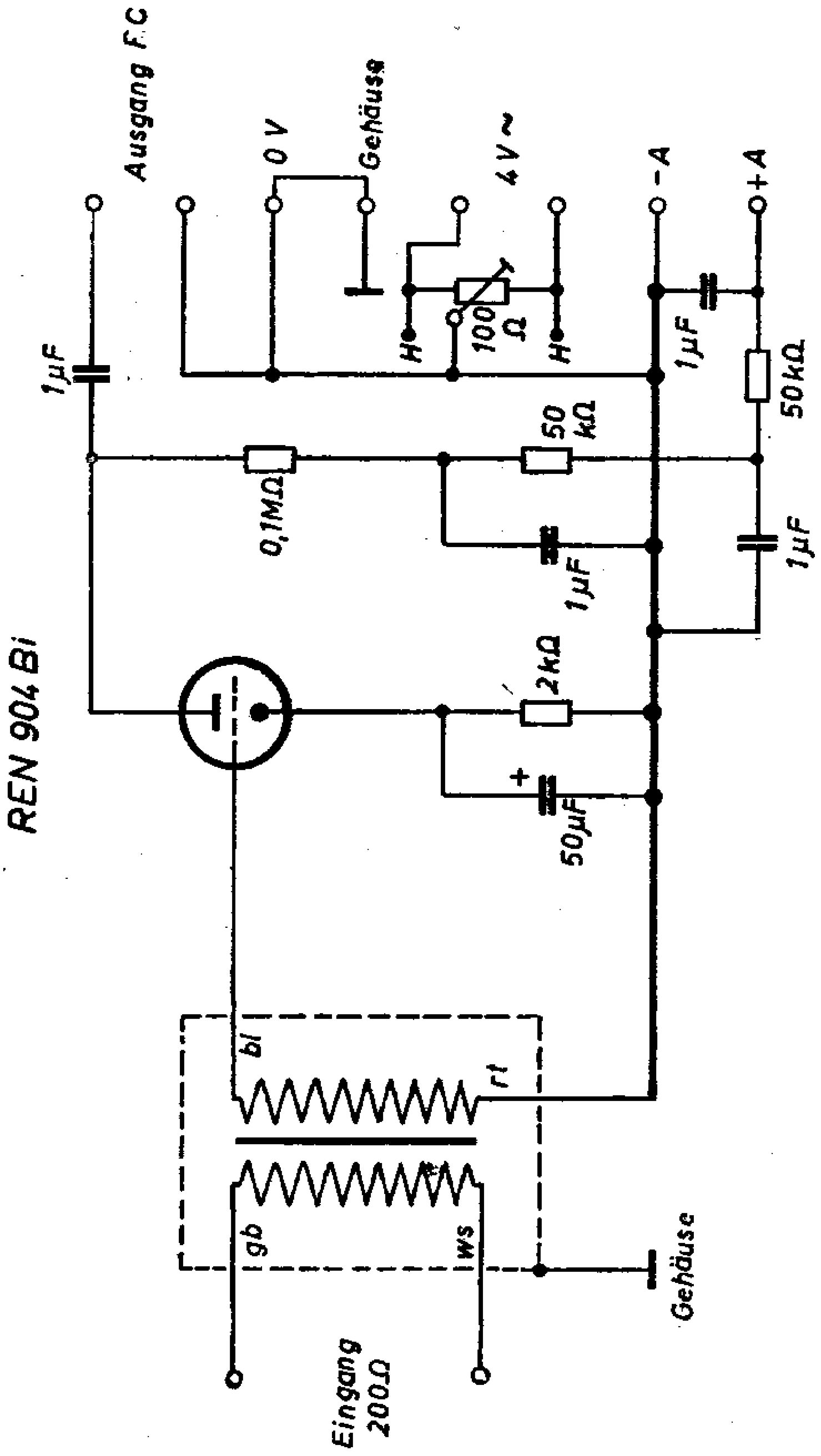

Telefunken **Ela V 101/3** (Mikrofonvorverstärker)

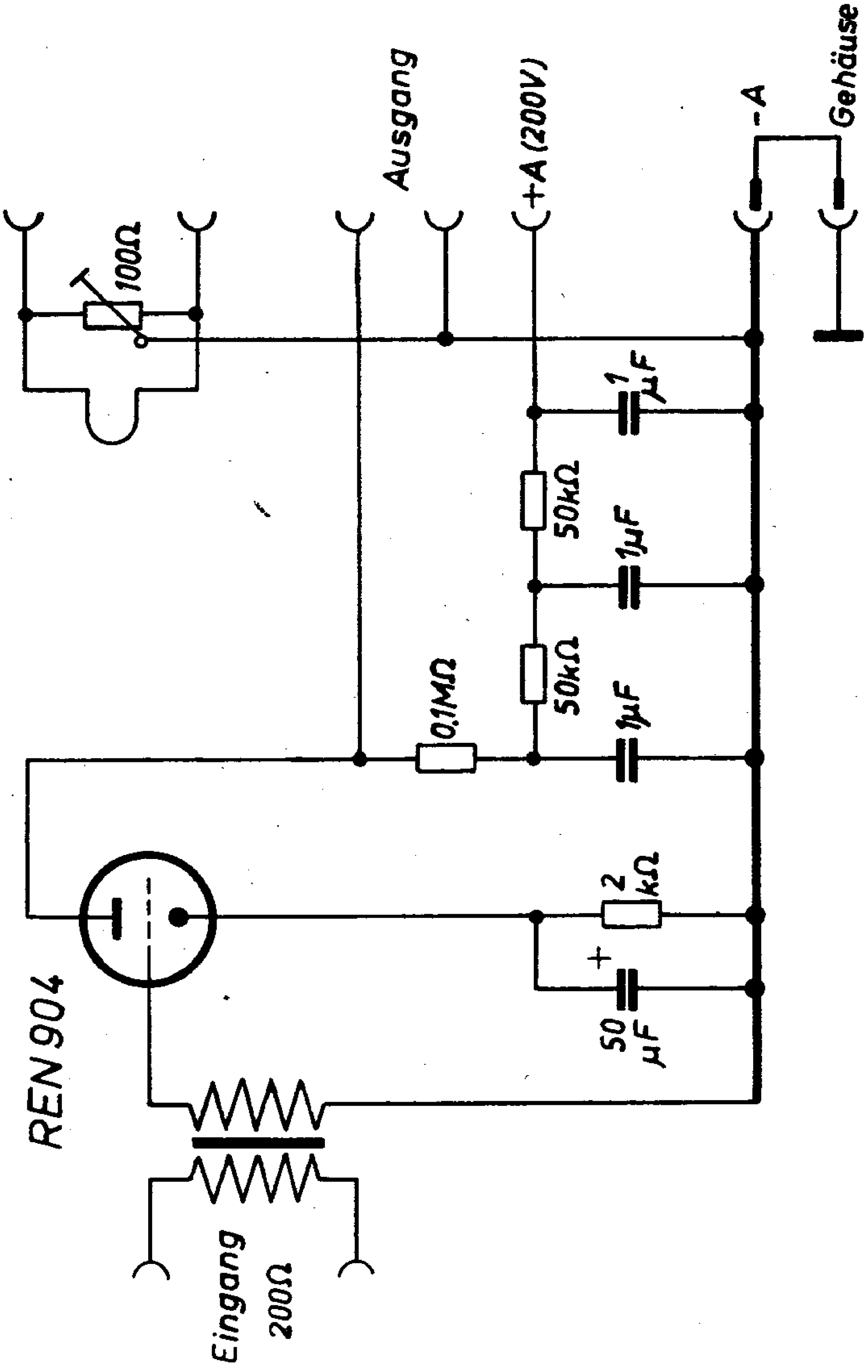

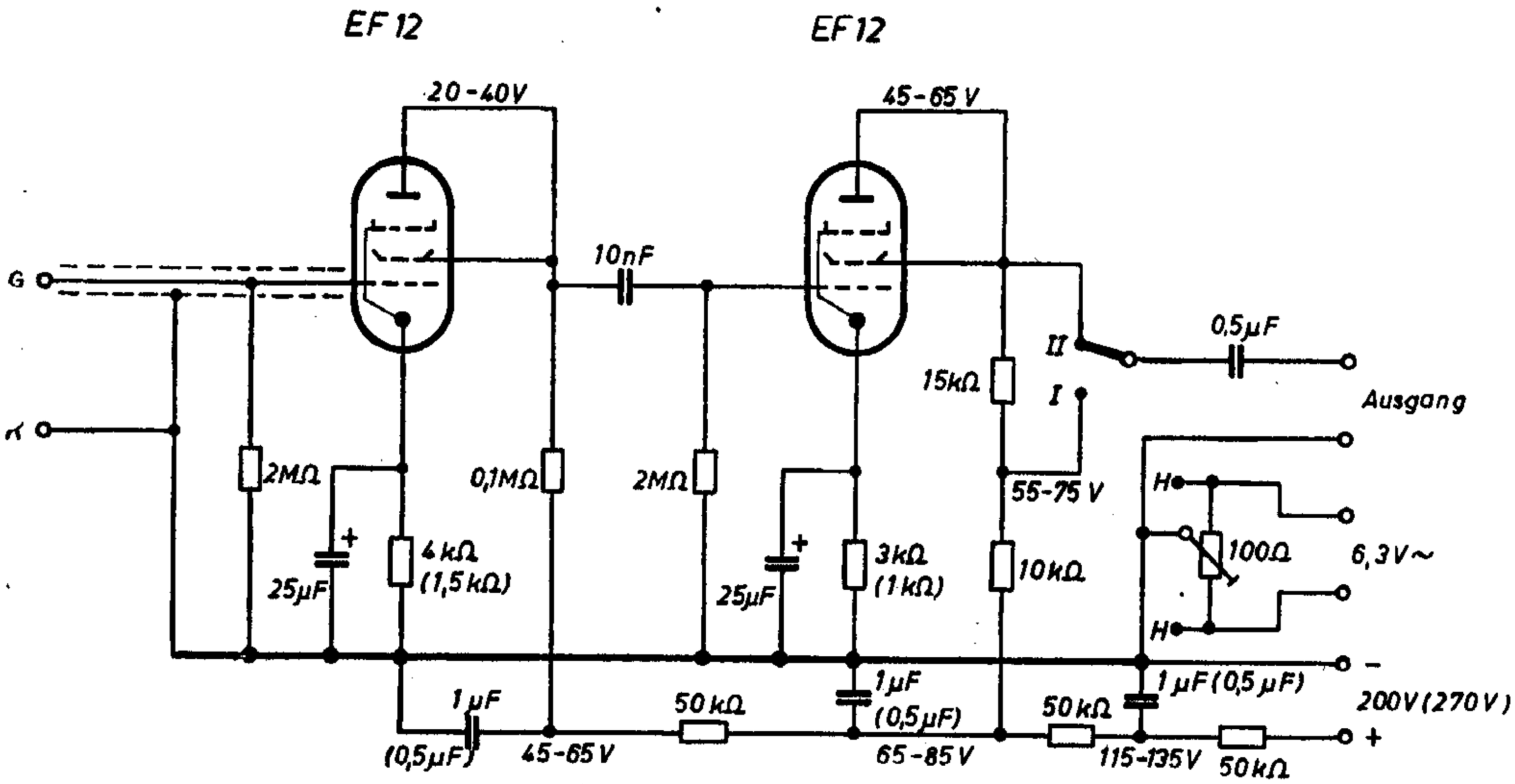

Klammerwerte bei Röhrenbestückung EF 13

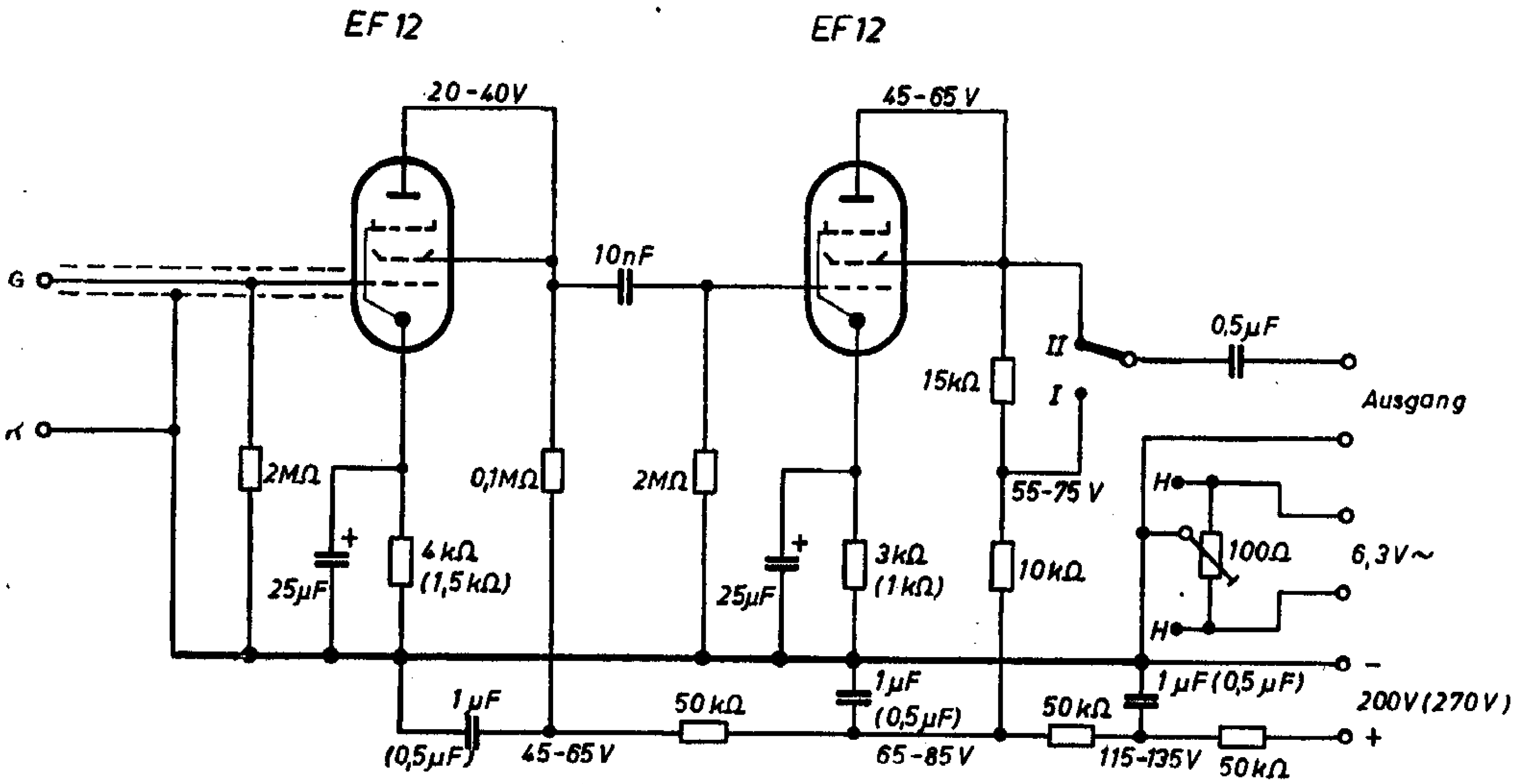

Klammerwerte bei Röhrenbestückung EF 13

Telefunken Ela V 1140

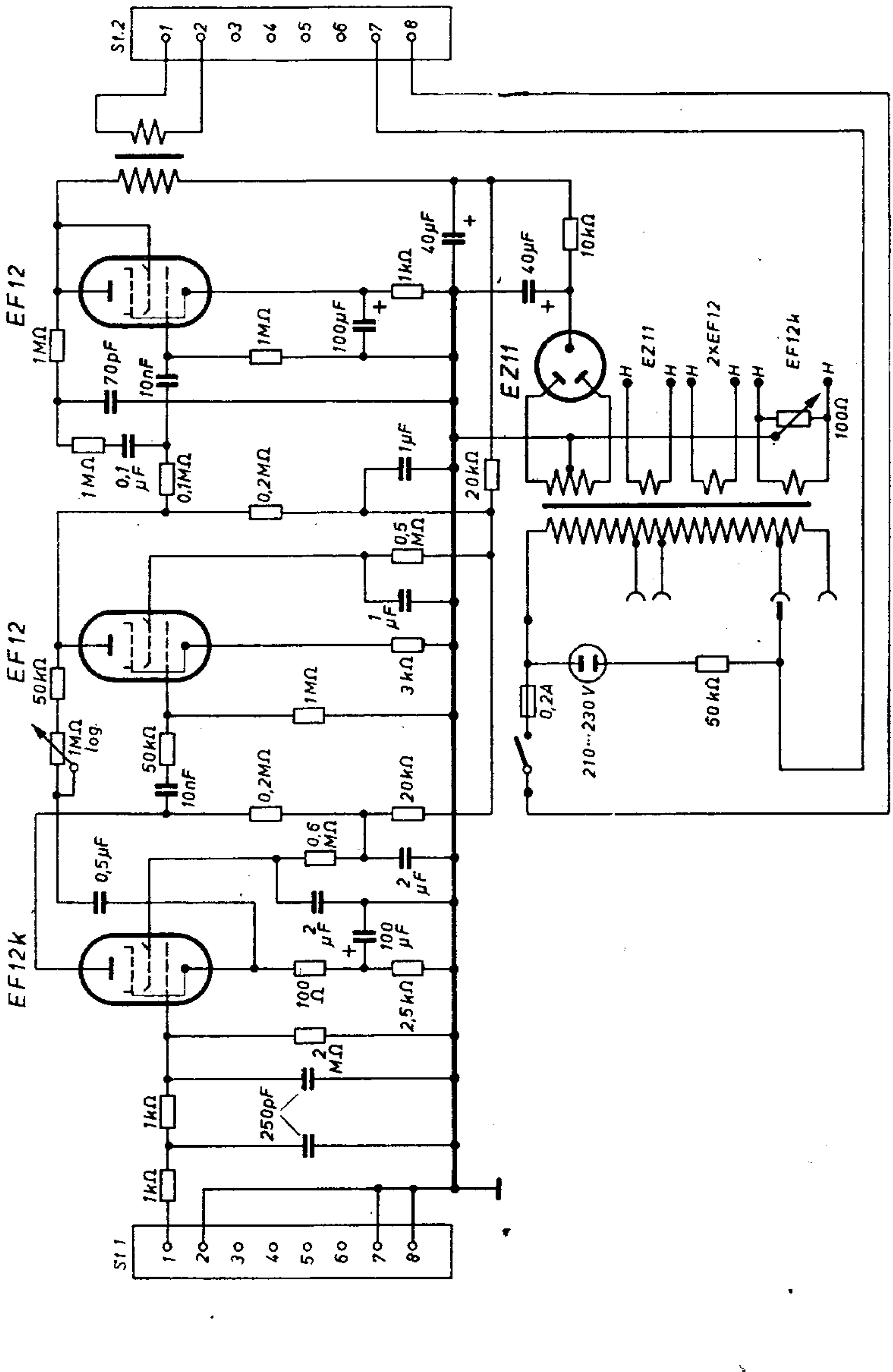

Telefunken **Ela V 1145**

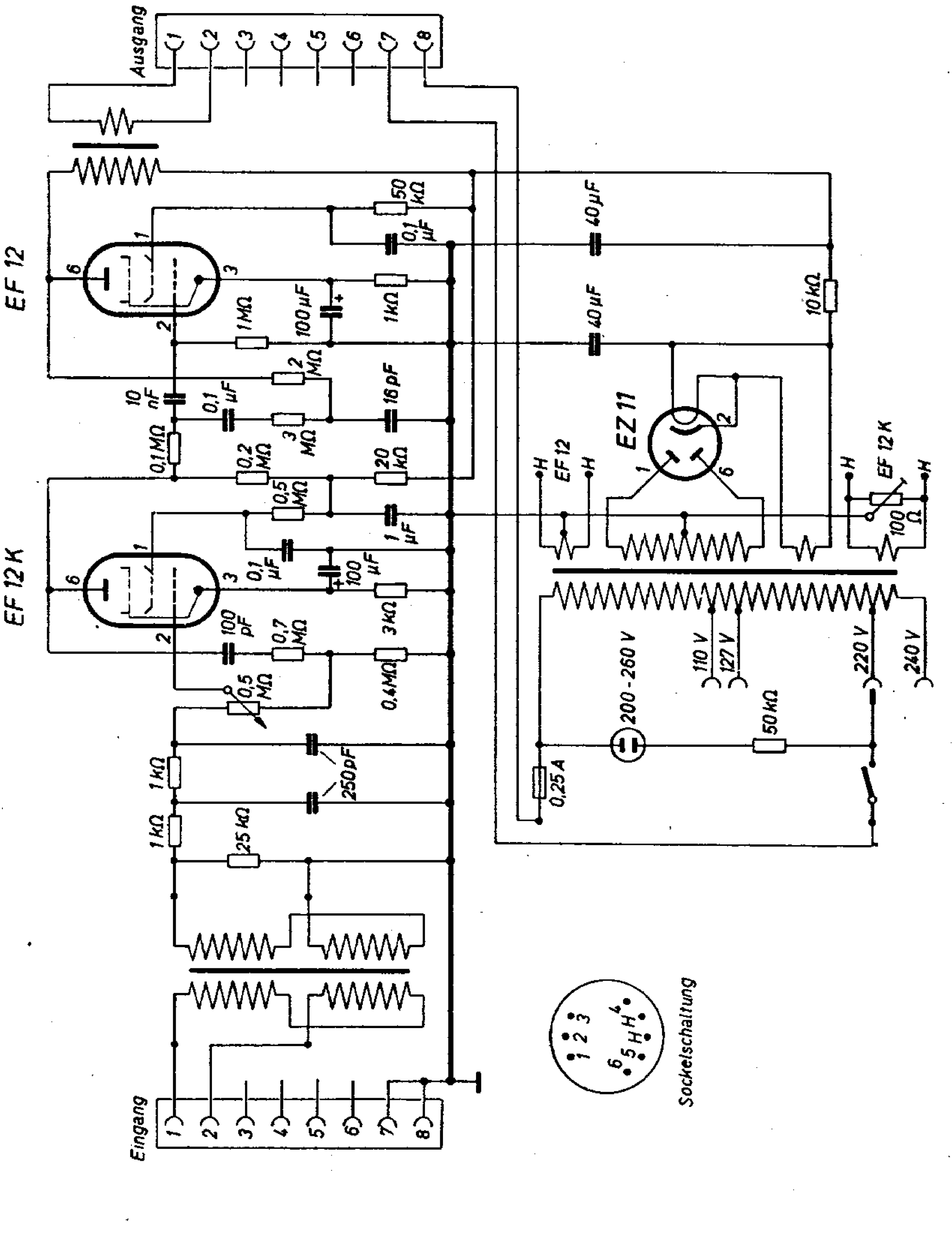

Telefunken Ela V 411/1-6, 2081, 2080 u. 2000

(70-Watt-Verstärker)

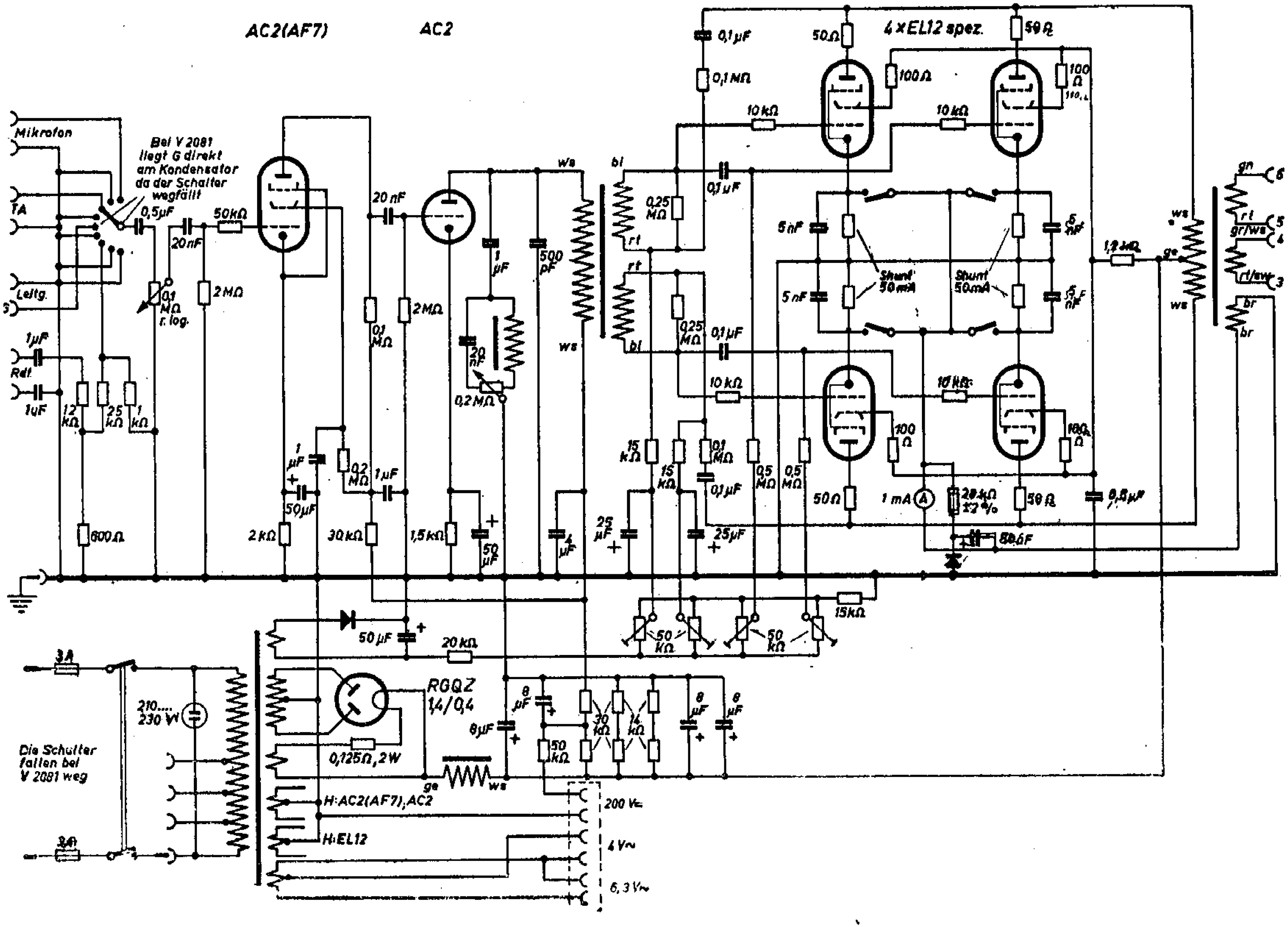

Telefunken **Ela V 201** (Steuerverstärker)

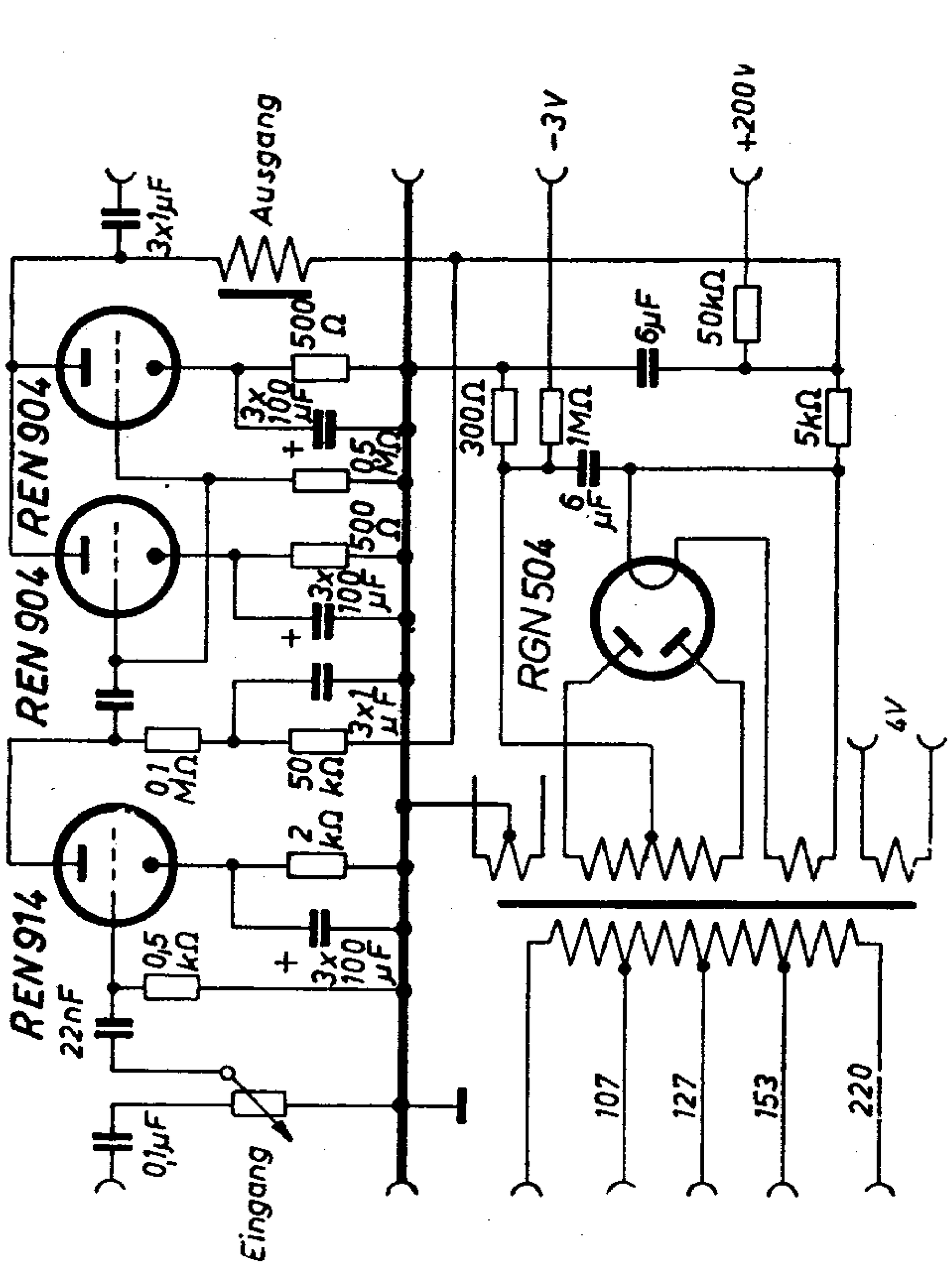

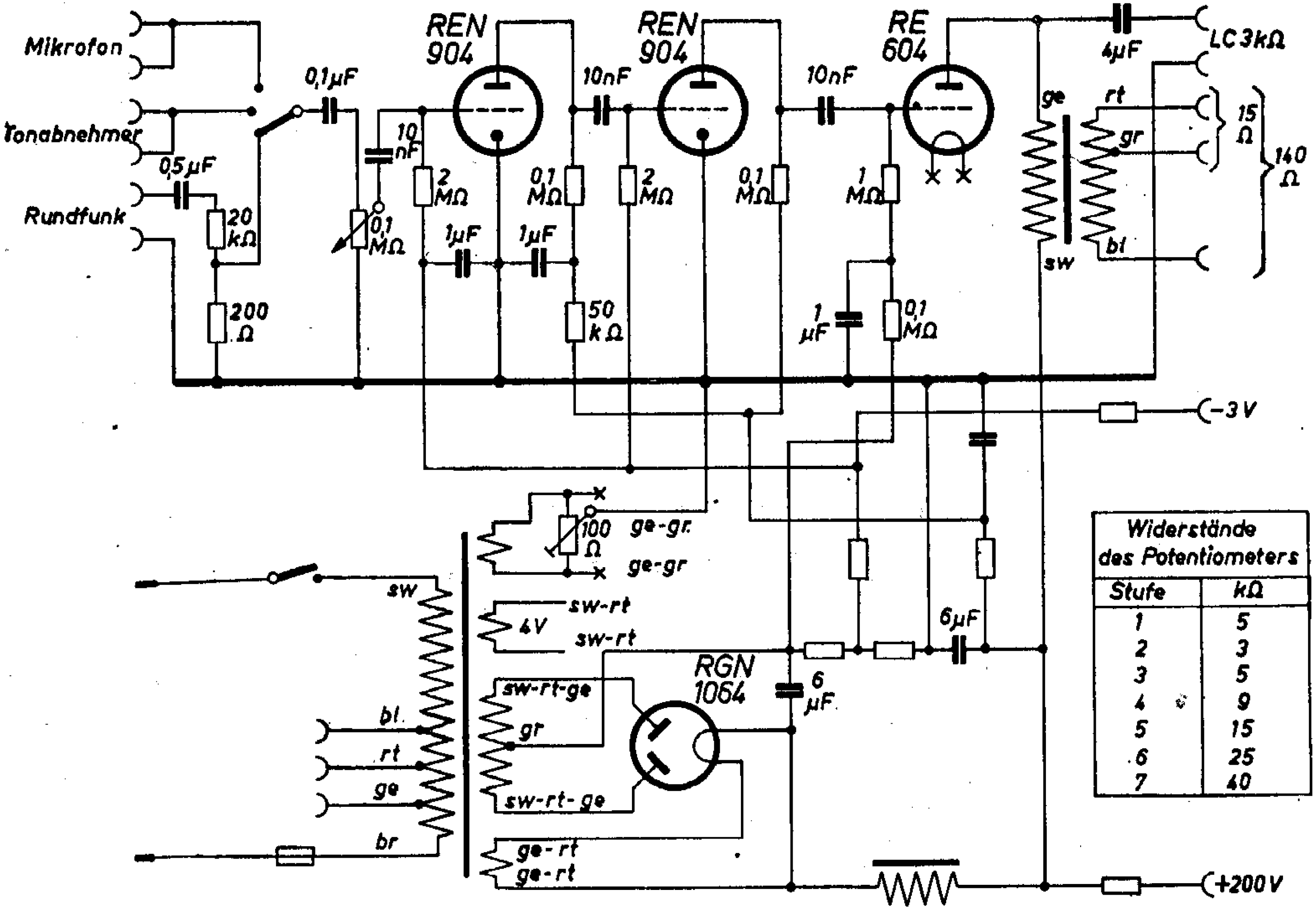

Widerstände des Potentiometers	
Stufe	kΩ
1	5
2	3
3	5
4	9
5	15
6	25
7	40

Telefunken Ela V 411/1-6, 2081, 2080 u. 2000

(70-Watt-Verstärker)

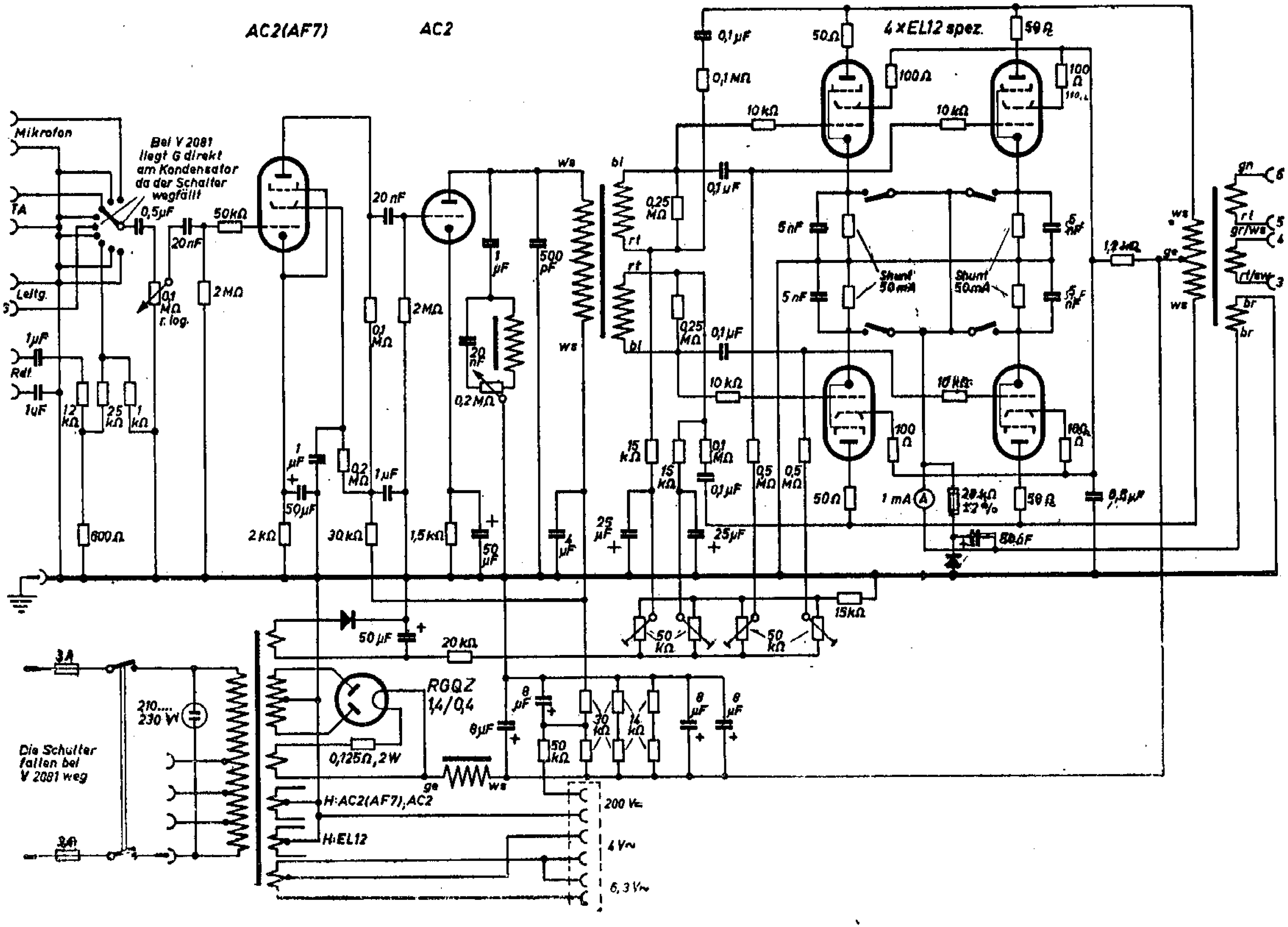

Telefunken Ela V 411/1-6, 2081, 2080 u. 2000

(70-Watt-Verstärker)

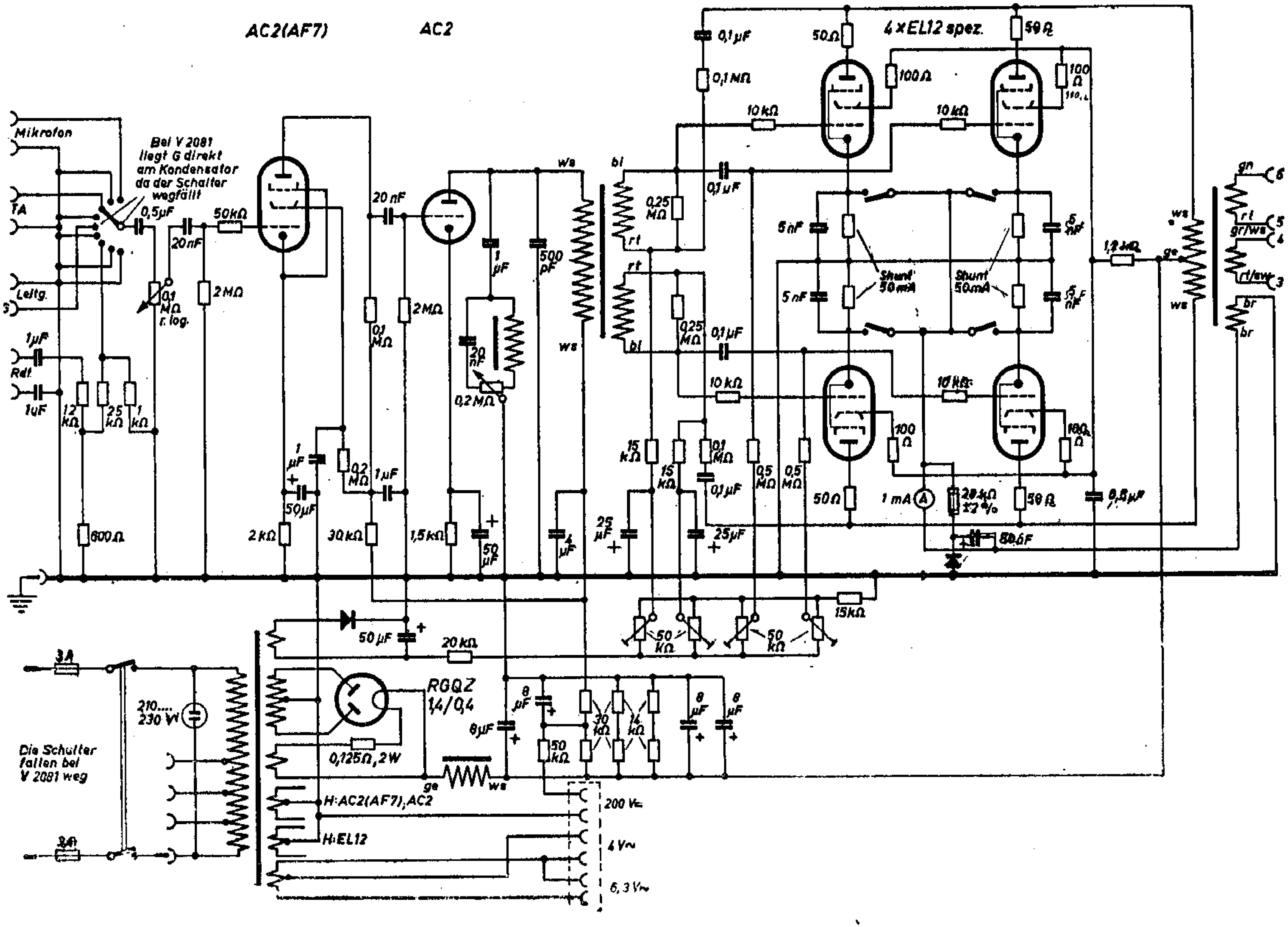

Telefunken Ela V 408 u. 2110

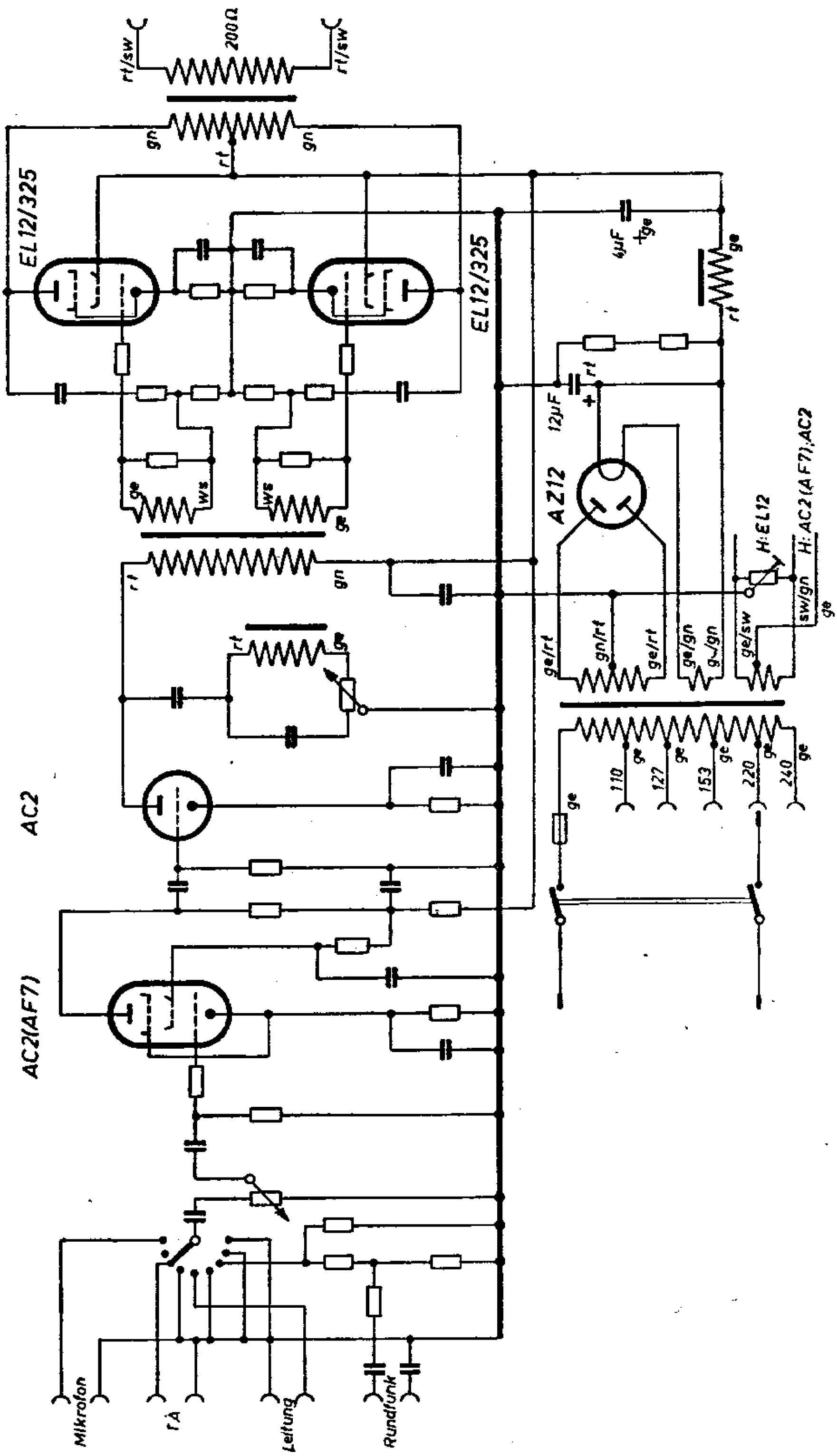

Telefunken Ela V 416 u. 2120 (150-Watt-Verstärker)

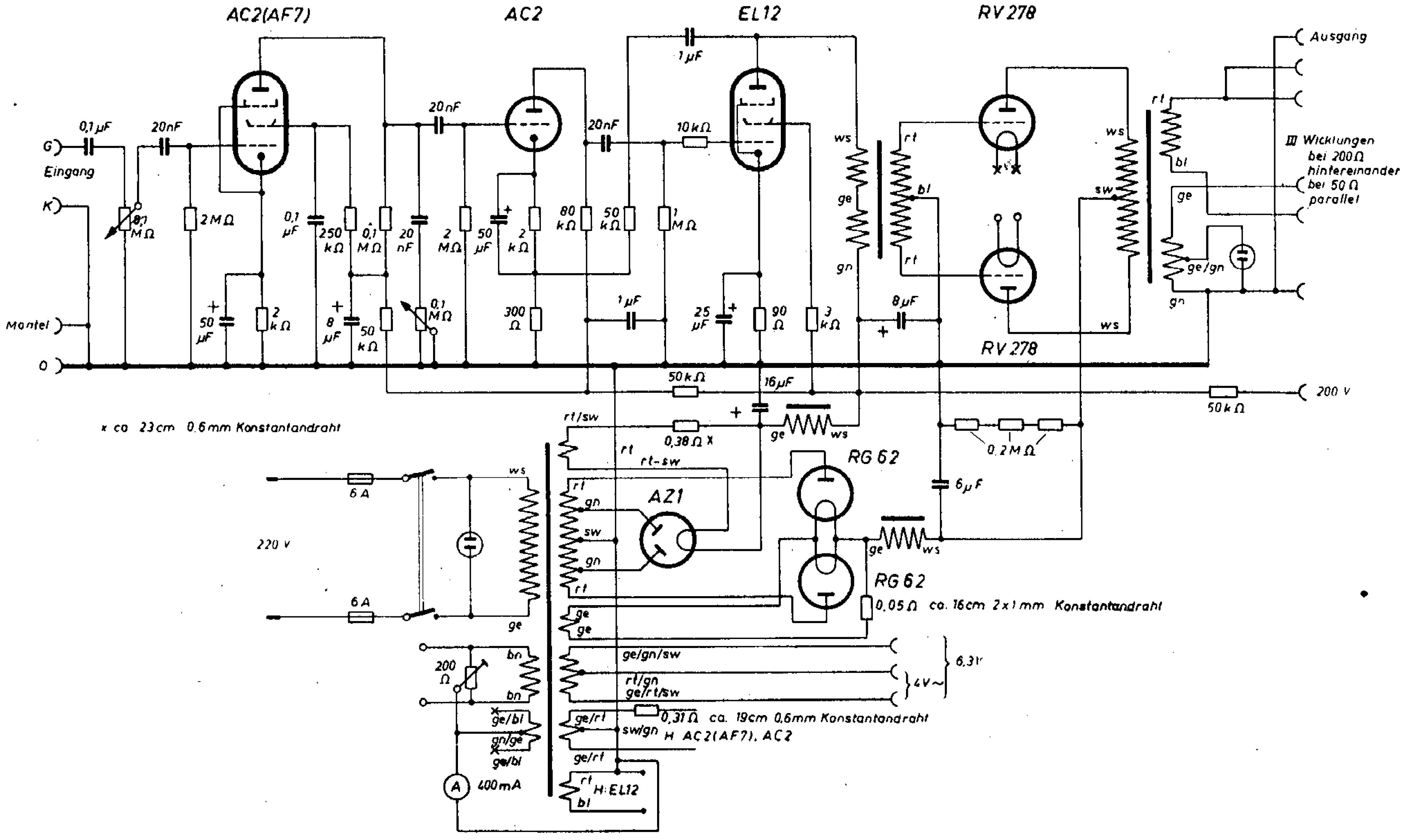

Telefunken Ela V 25/1240

AF7
110V; 1,5mA
AL4
245V; 28mA
4 x AL4
370 V
1µF
12kΩ
Rf. K
1µF
500Ω
25kΩ
1kΩ
0,5µF
Lfg.
K
TA
K
Mikr.
K
-
270V
+
4V~
25nF
50kΩ
0,1 MΩ
1,5 MΩ
100V; 0,3mA
1 µF
0,2 MΩ
25V
50 µF
1,5 kΩ
2 µF
30 kΩ
25nF
10kΩ
50 kΩ
0,7MΩ
6V
100 µF
200 Ω
2 kΩ
2µF
50nF
0,2MΩ
30 kΩ
32µF
5kΩ
0,4 MΩ
100Ω
8,5V
42,5mA
100 µF
200 Ω
0,1µF
0,1MΩ
5kΩ
0,1 MΩ
0,1 µF
370V
200Ω
Ruhestrom 41mA
32µF
270V
1kΩ
50Ω
H
AZ11
AF7/AL4
Sockelschaltung
1,6A
110V
125V
150V
220V
240V
350V~
2xAZ11
10 nF
10nF
Anschlußleiste
Netz
4V~
250V
Ausgang
Rfk
Lfg.
TA
Mikr.
+ -
K G K G K G K G

Telefunken Ela V 25/1281/1282 (25-Watt-Kraftverstärker)

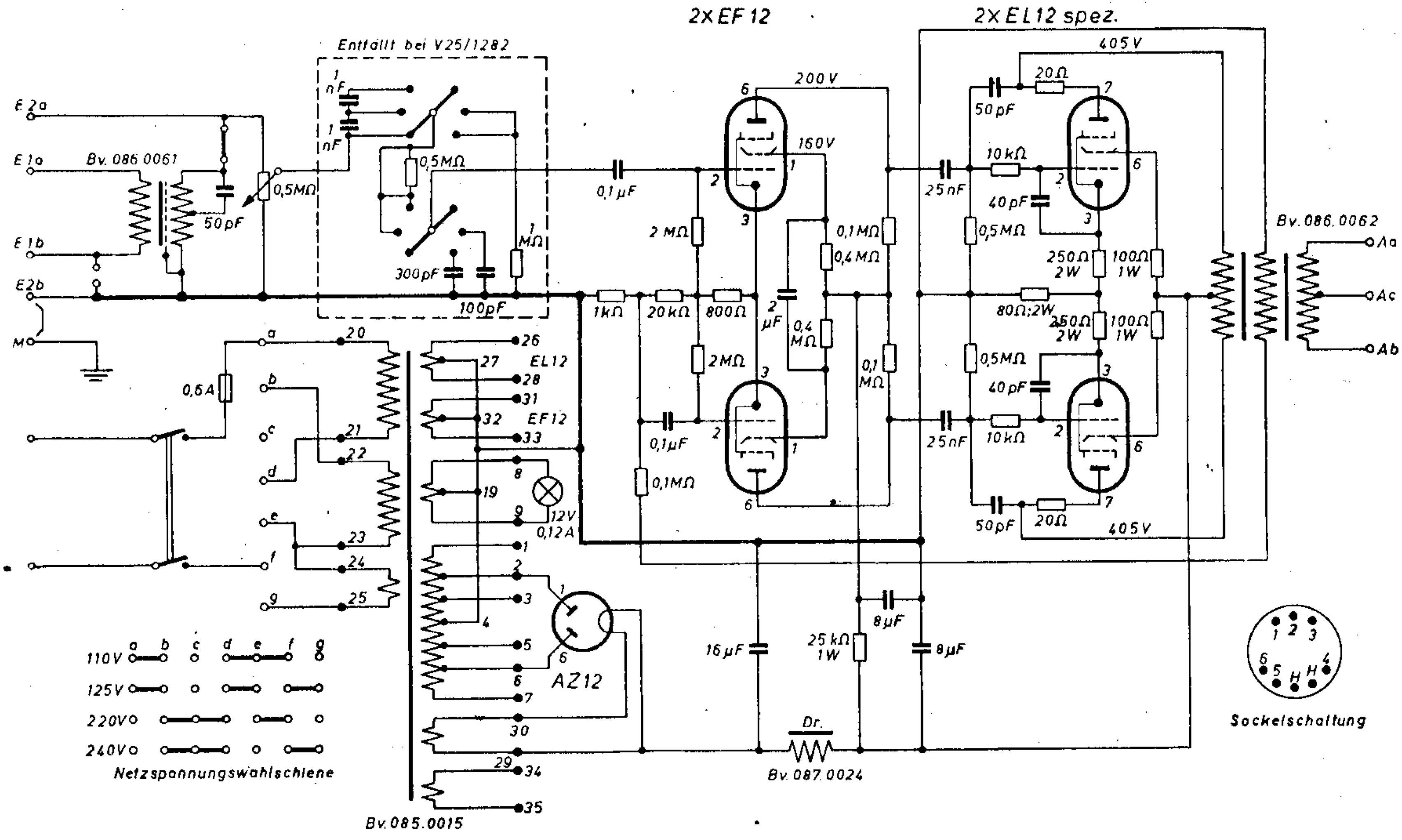

Telefunken Ela V 25/1281/1282 (25-Watt-Kraftverstärker)

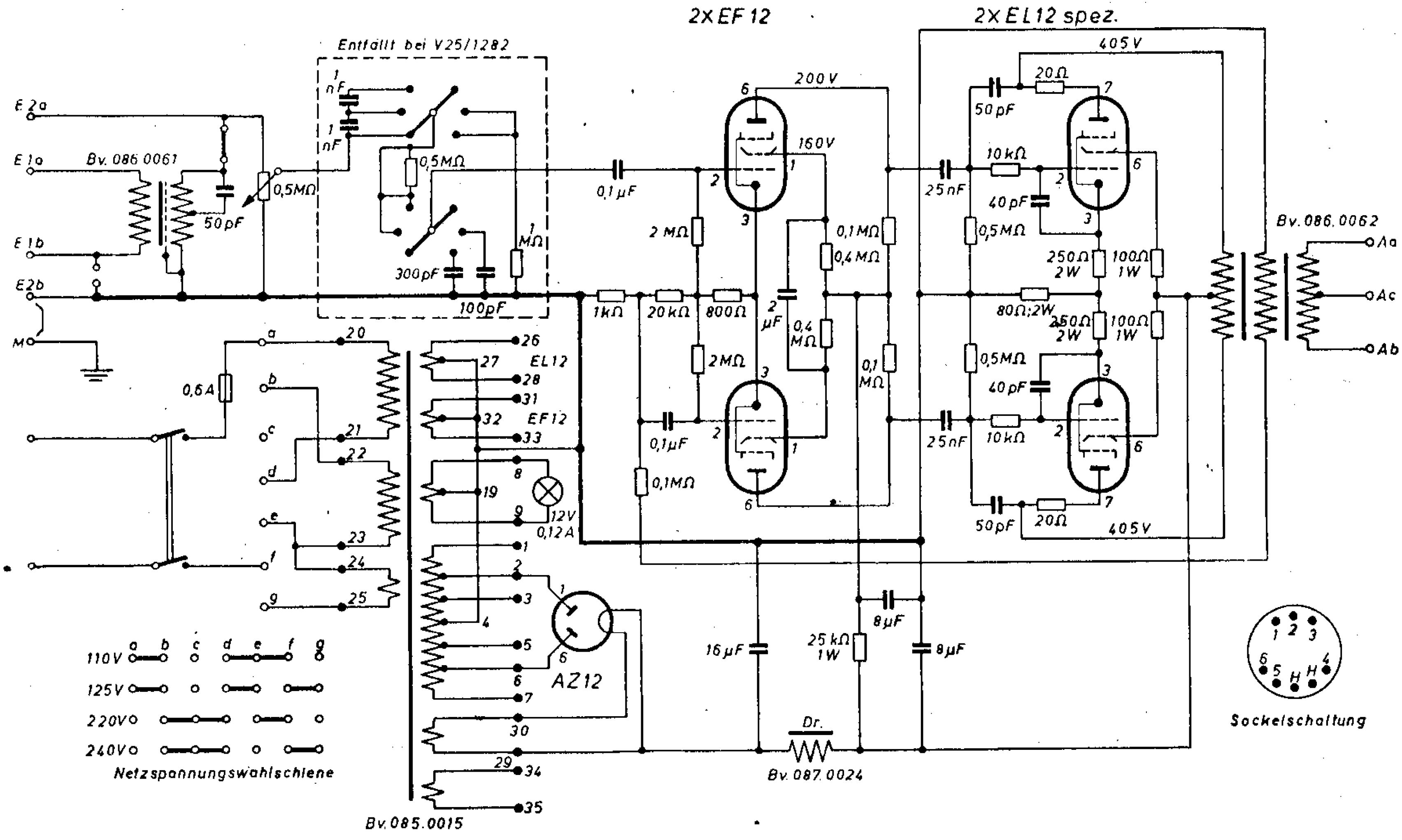

Telefunken Ela V 25/1300 (25-Watt-Endstufe)

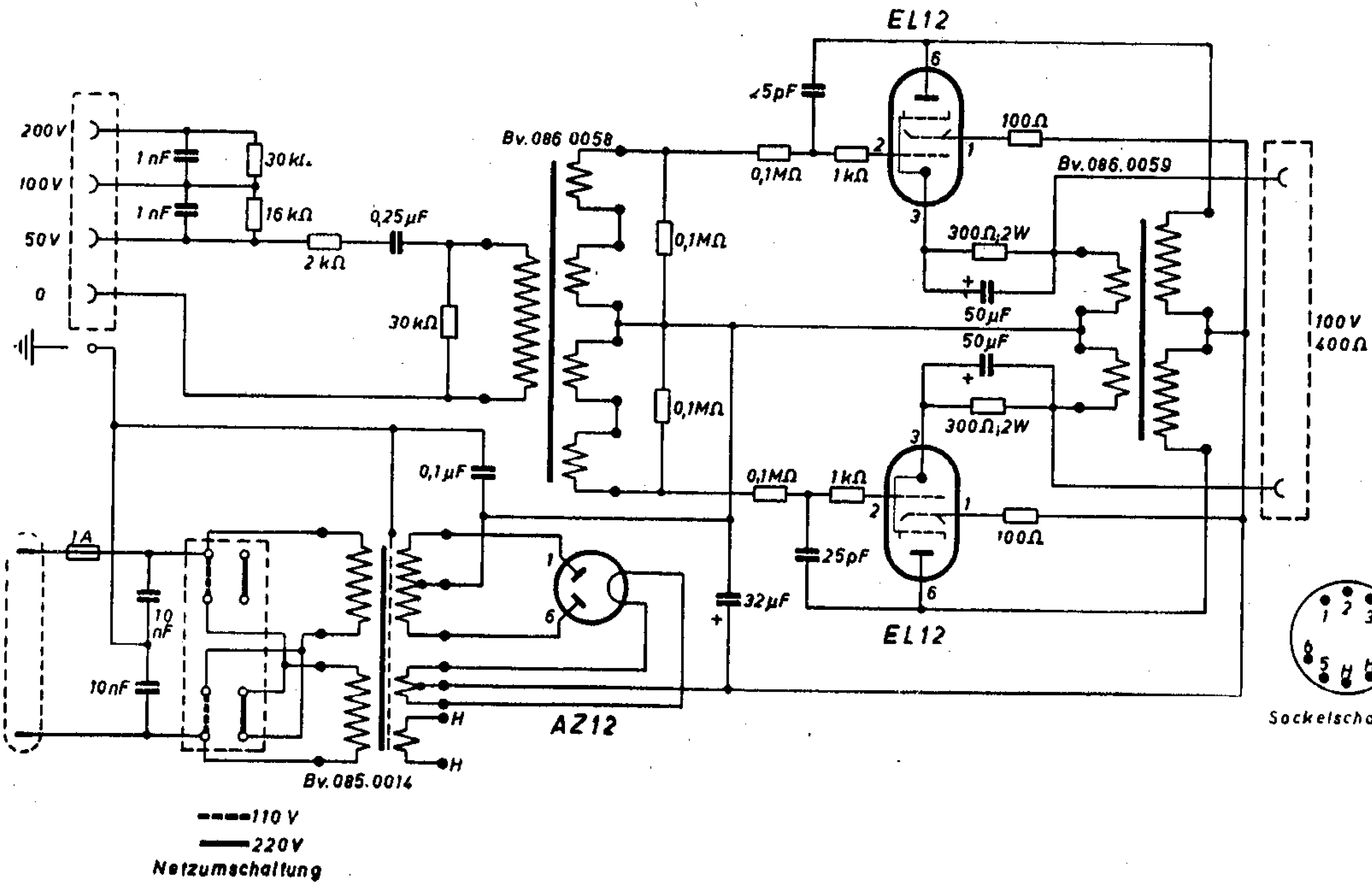

Telefunken Ela V 301/1

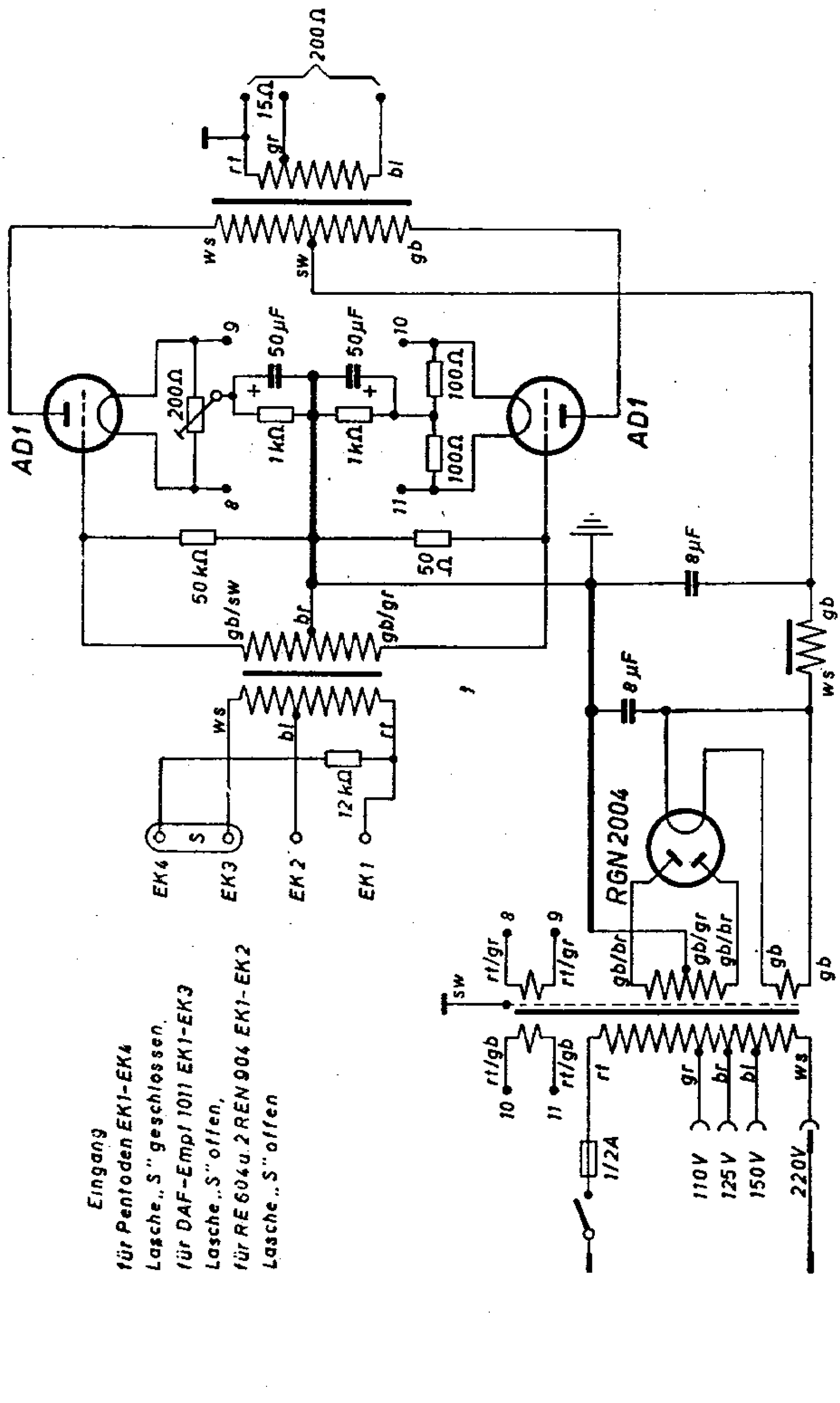

Eingang
für Pentoden EK1-EK4
Lasche „S" geschlossen,
für DAF-Empf 1011 EK1-EK3
Lasche „S" offen,
für RE 604 u. 2 REN 904 EK1-EK2
Lasche „S" offen

Eingang
für Pentoden EK1 - EK4,
Lasche „S" geschlossen;
für DAF-Empf. 1011 EK1-EK3,
Lasche „S" offen;
für RE 604 u. 2 REN 904 EK1-EK2,
Lasche „S" offen.

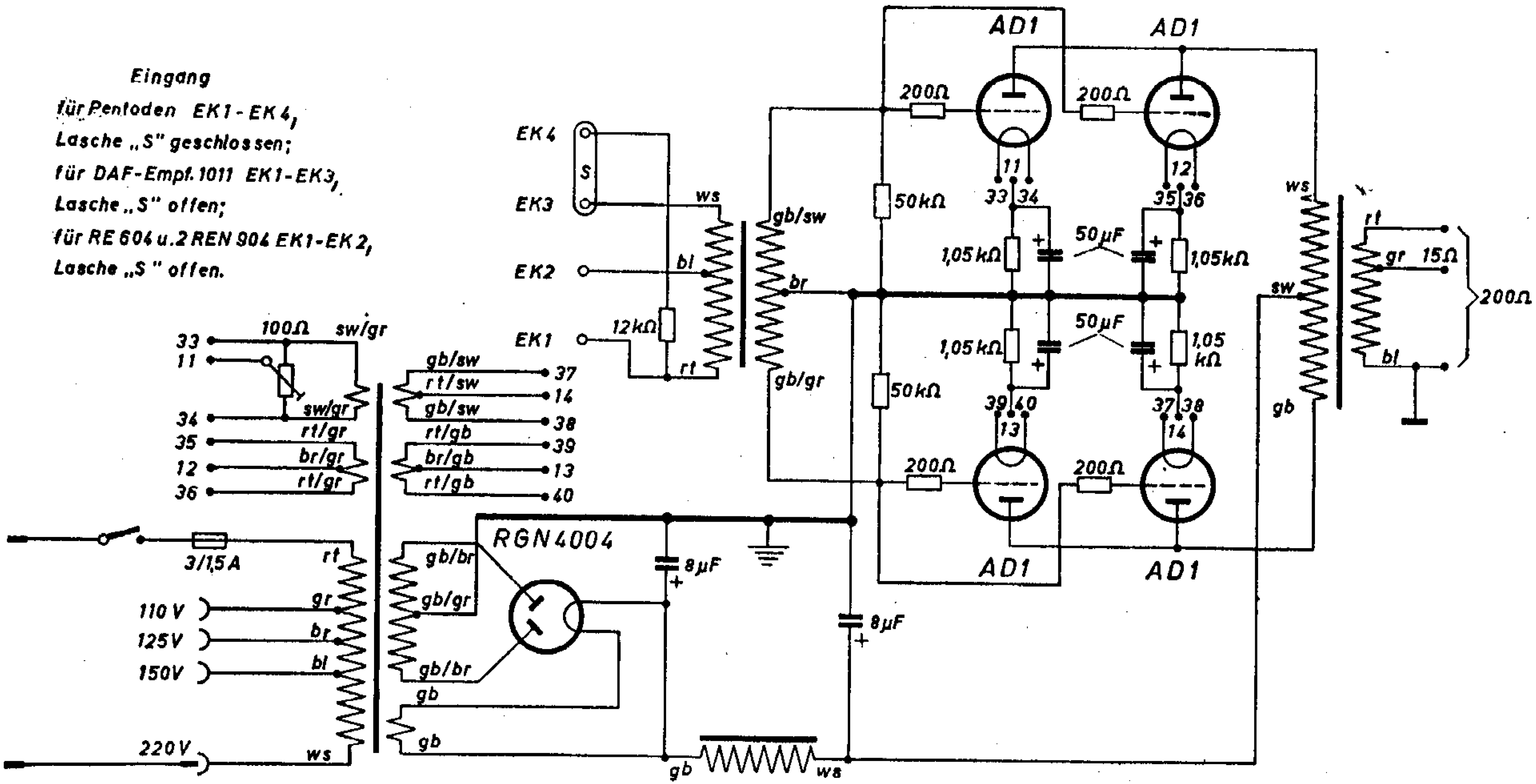

Telefunken Ela V 303/1

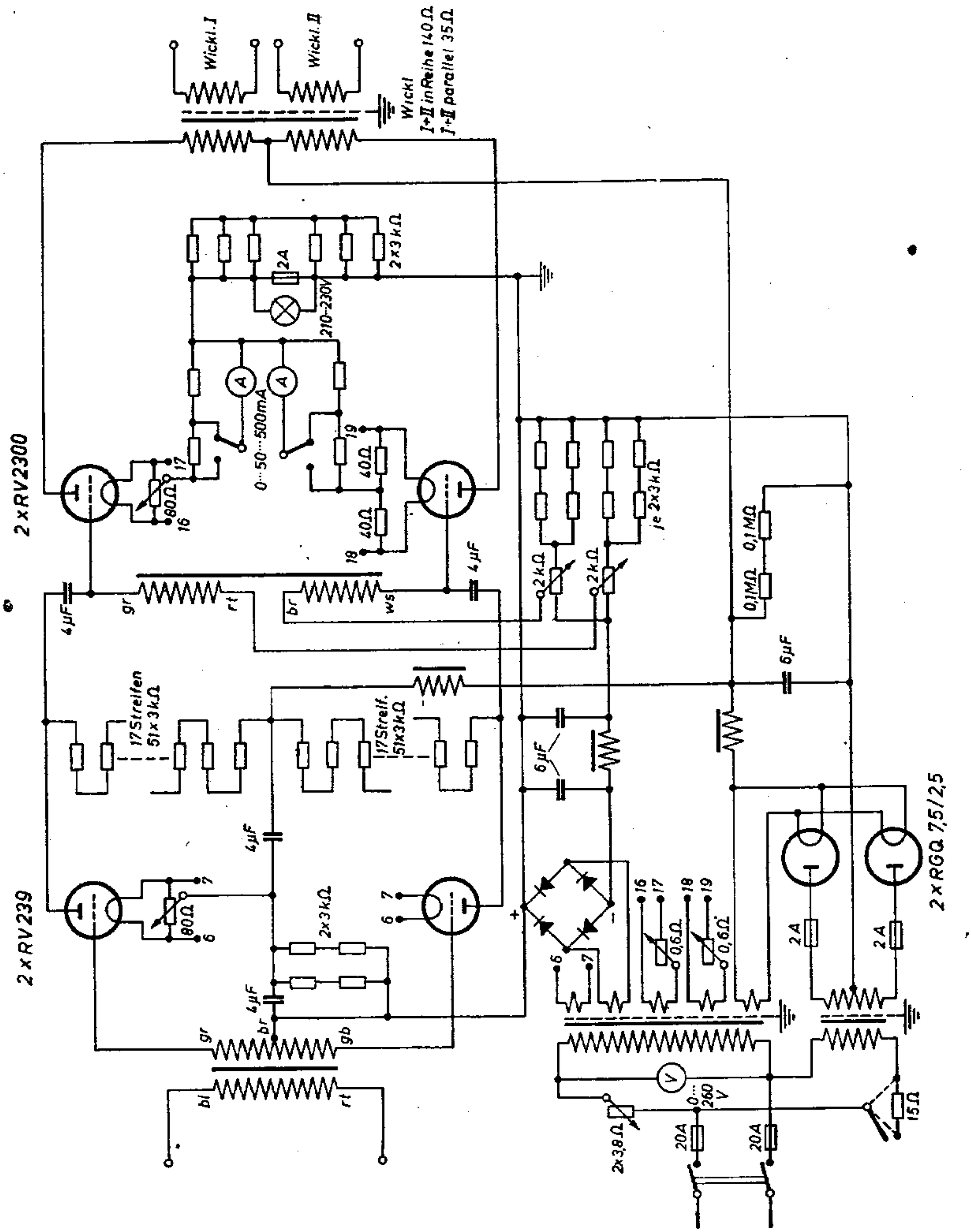

Telefunken Ela V 304/1 u. 3050 (20-Watt-Verstärker)

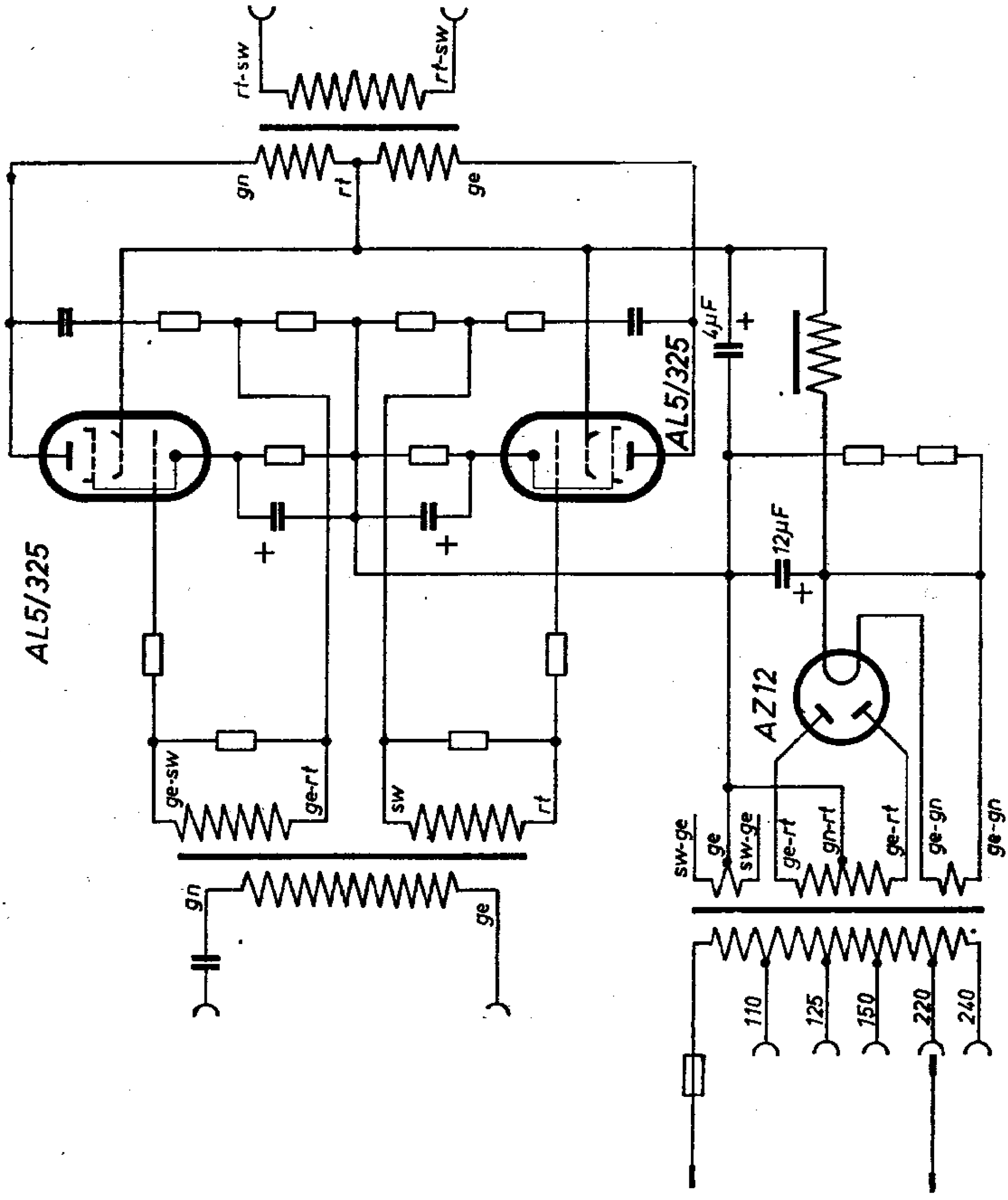

Telefunken Ela V 304/1 u. 3050 (20-Watt-Verstärker)

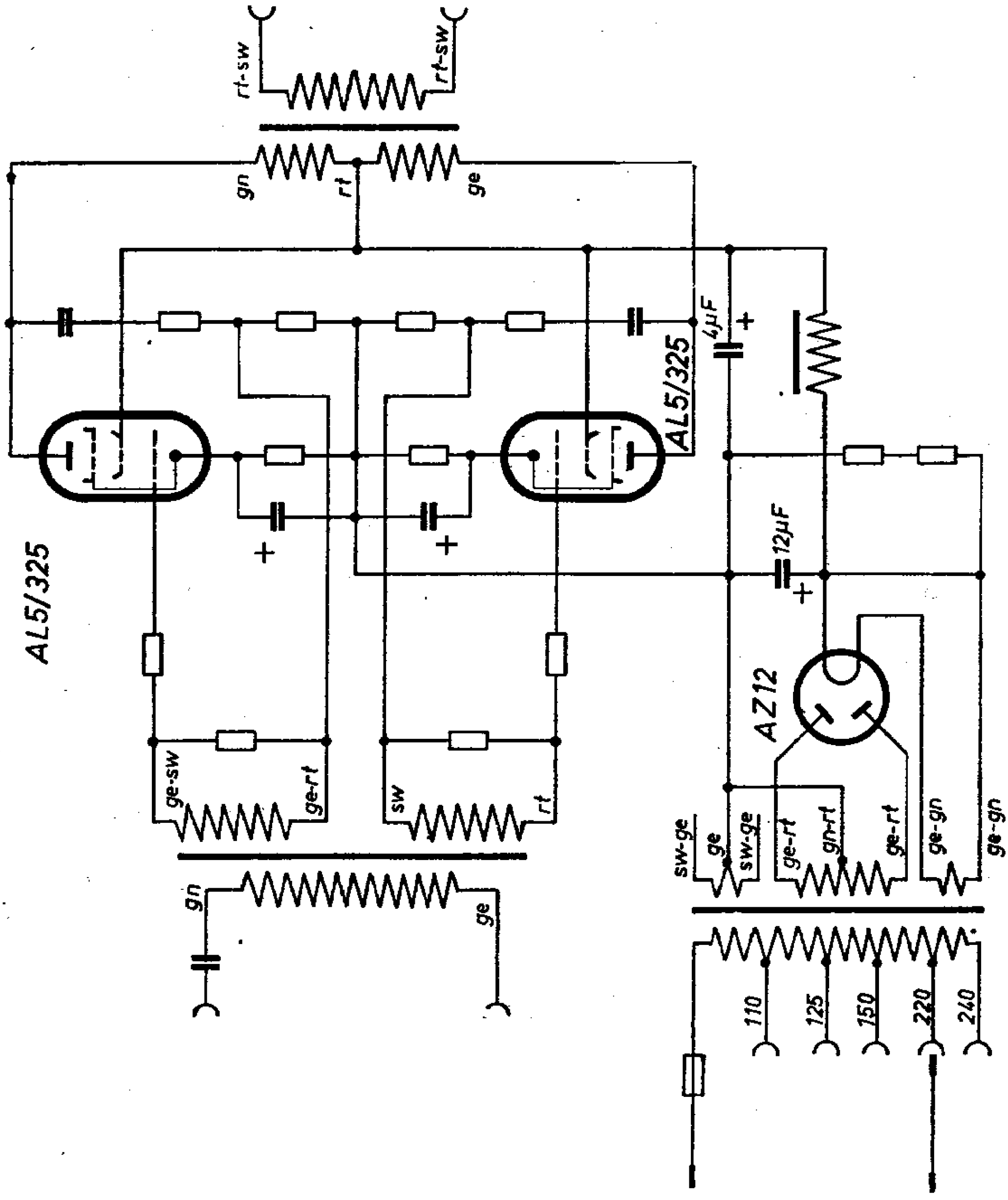

REN 904

2 × RES 964

Mikrofon

Tonabnehmer

Rundfunk

G

K

0,5 µF

20 kΩ

200Ω

0,1 µF

5nF

5+3+5+9
+15+25+
40kΩ

2,5
MΩ

50
kΩ

1 µF

30nF

gn.
1+2+3+4+
8+14+
18kΩ

1 µF

1 µF

1 µF

sw./gr

1 MΩ

0,3MΩ

20Ω

8µF

8µF

50kΩ

50kΩ

4µF

12kΩ

6
kΩ

6
kΩ

gb /rt

sw./rt.

gb./rt.

37

38

39

H

gb./gr /sw

H

gb./gr.

40

sw./gb.

41

gb./gr.

49

0,35/0,5/0,8A

ws

110V

125V

150V

bl.

rt.

gr.

220V

gb.

sw./rt.
gb.

sw

sw./rt./gb.

rt./gn. RGN 2004

rt./gn.

gb./br.

gb./br

4V~

+200V

-3V

gb.

50kΩ

50pF

37

38

39

bl

rt.

ws

br.

500Ω

500Ω

80
µF

40

41

49

50pF

50kΩ

ws.

sw.

gb.

rt.

15Ω

gr

140Ω

bl.

Telefunken Ela V 401/1

Telefunken **Ela V 401/2** (7,5-Watt-Verstärker)

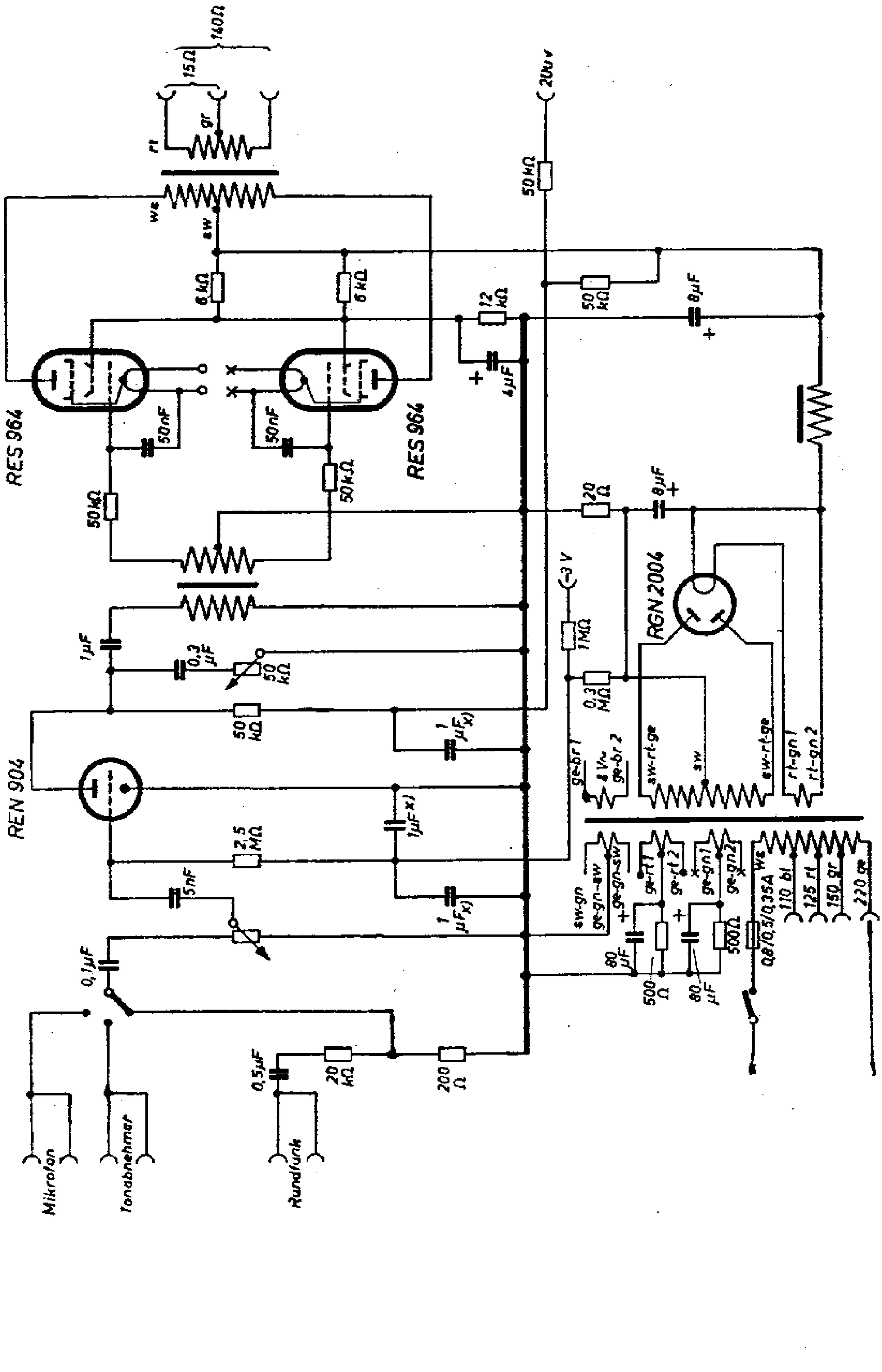

Telefunken Ela V 402/1-2 (10-Watt-Verstärker)

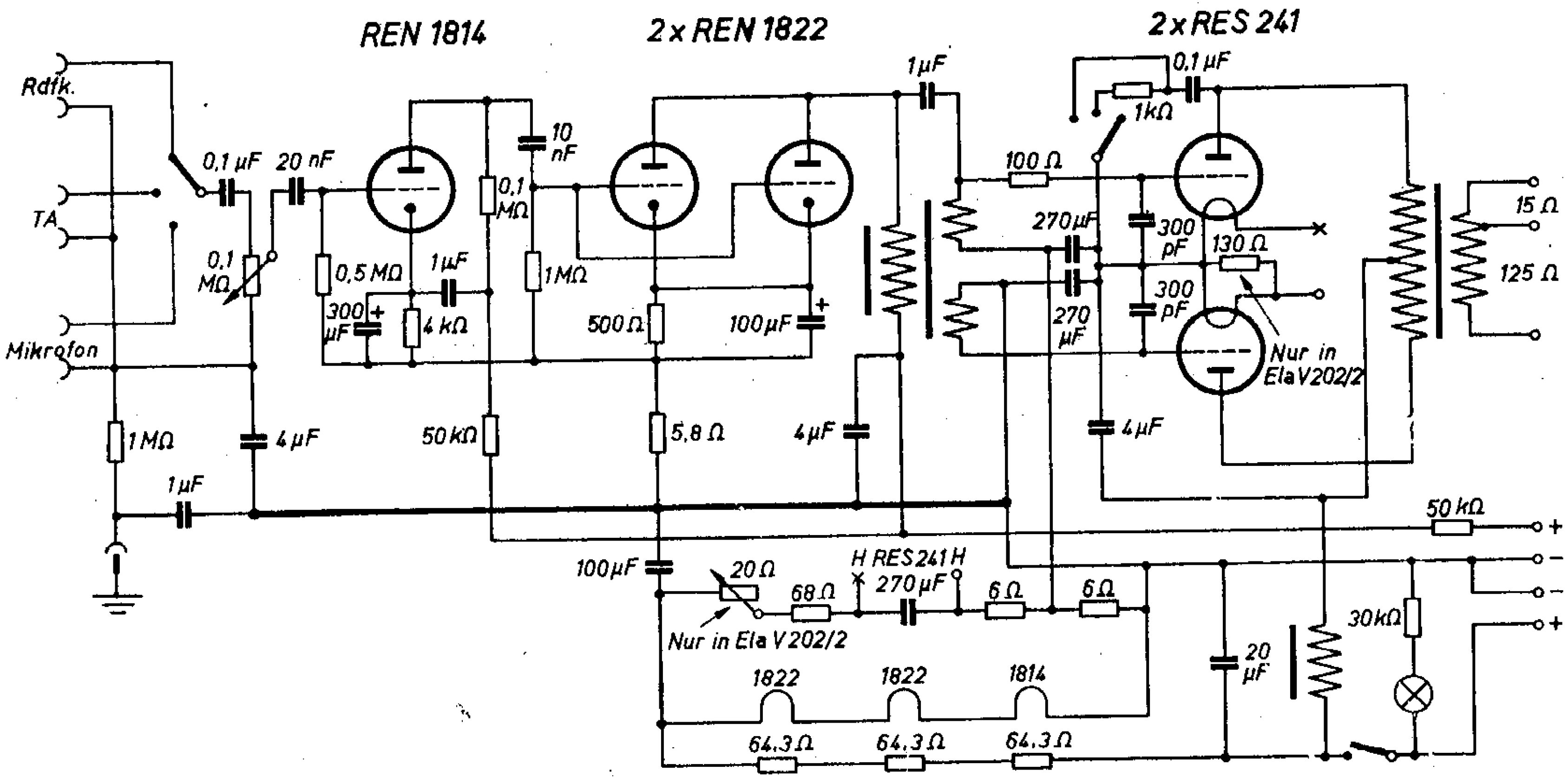

Telefunken Ela V 402/1-2 (10-Watt-Verstärker)

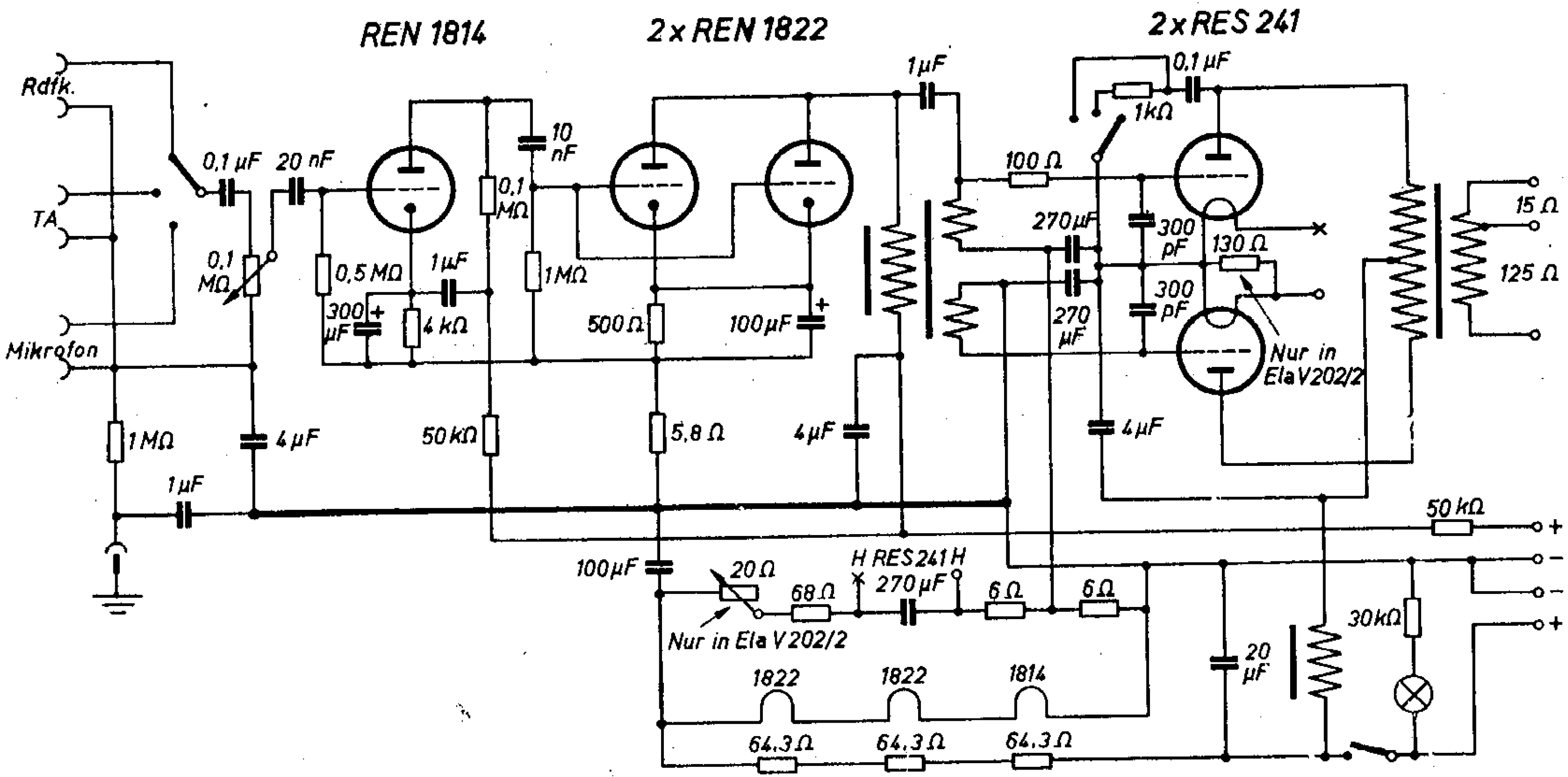

Telefunken Ela V 403/2 (20-Watt-Verstärker)

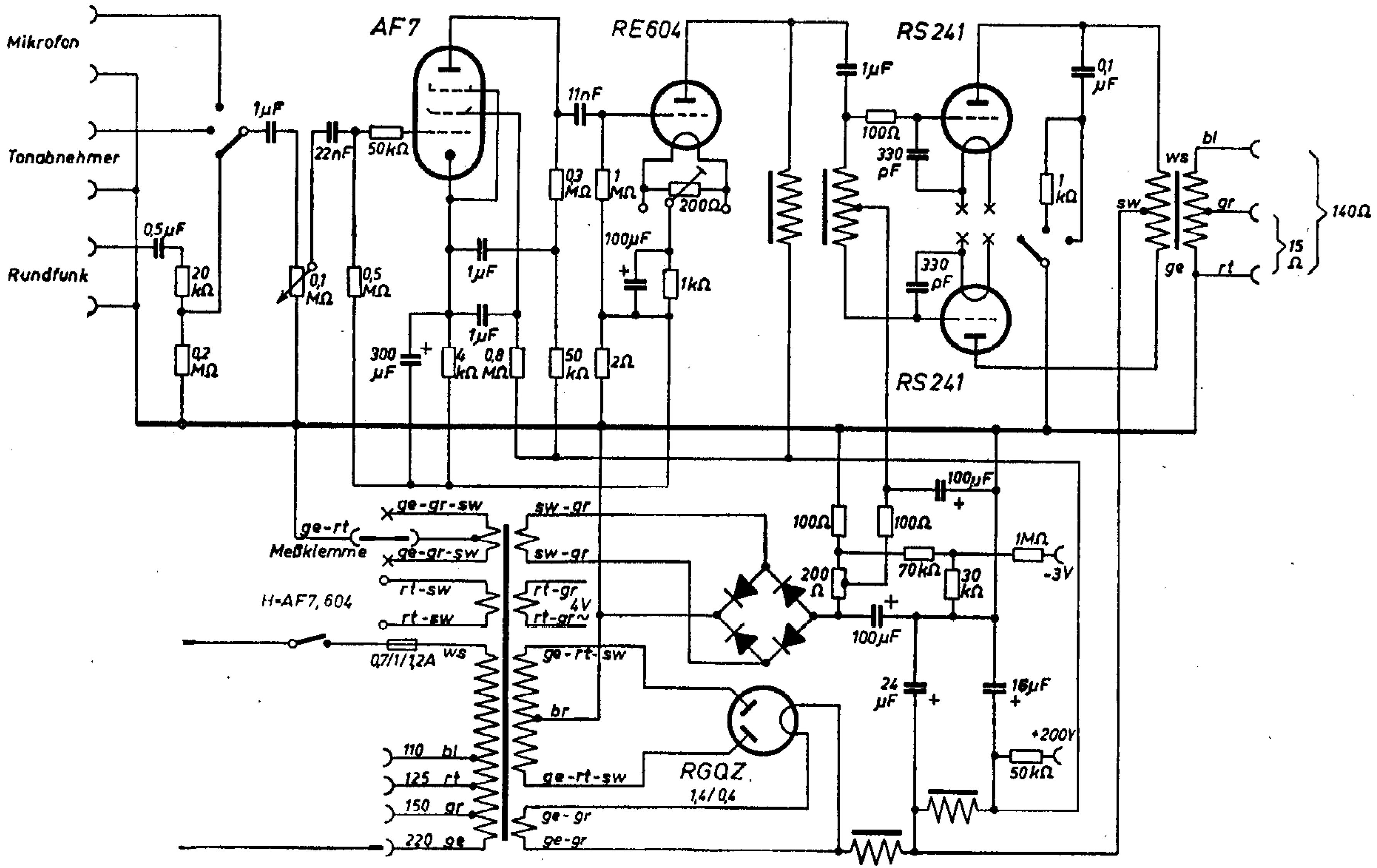

Telefunken **Ela V 404/3** (70-Watt-Verstärker)

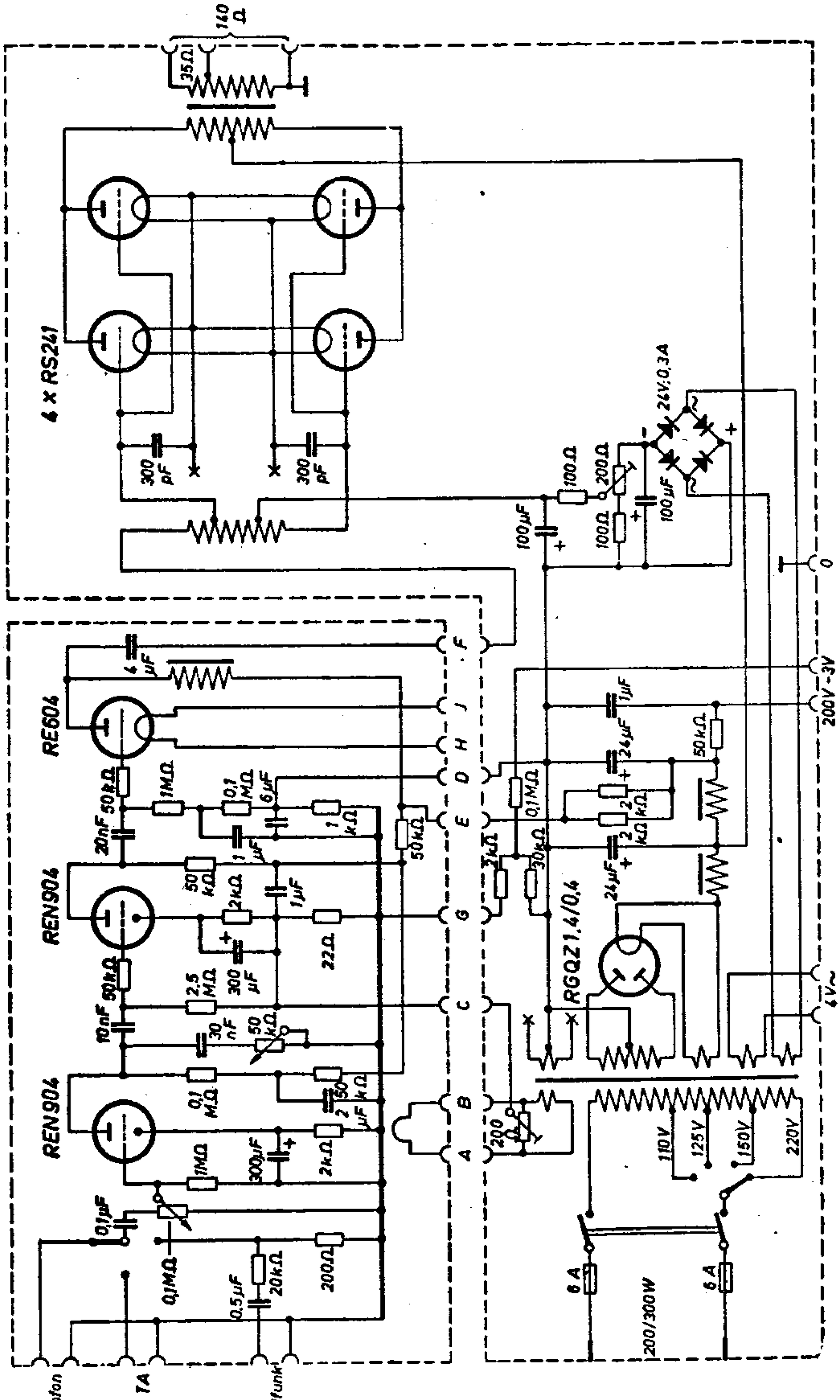

Telefunken Ela V 405/1

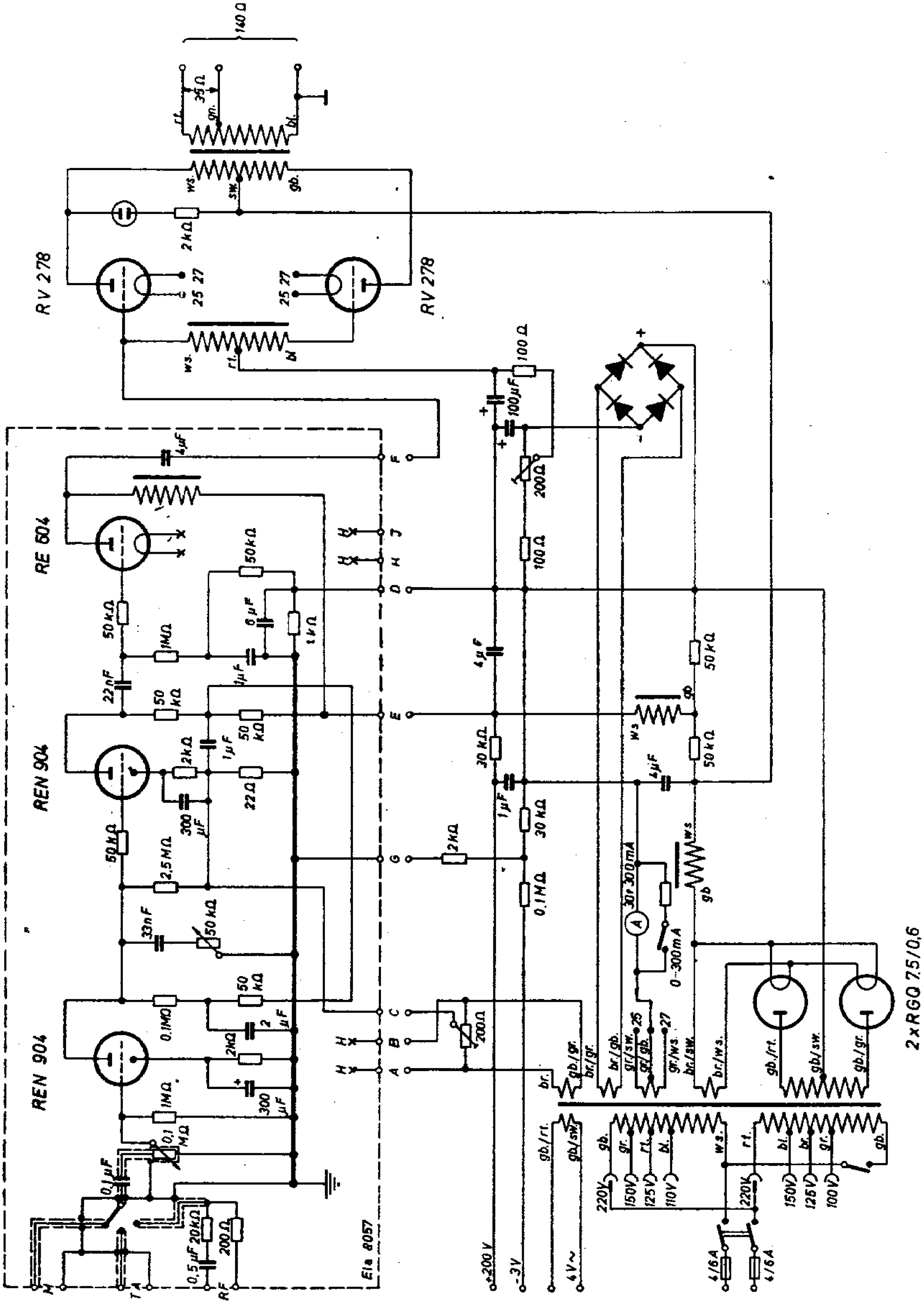

Telefunken Ela V 406/1 (20-Watt-Verstärker)

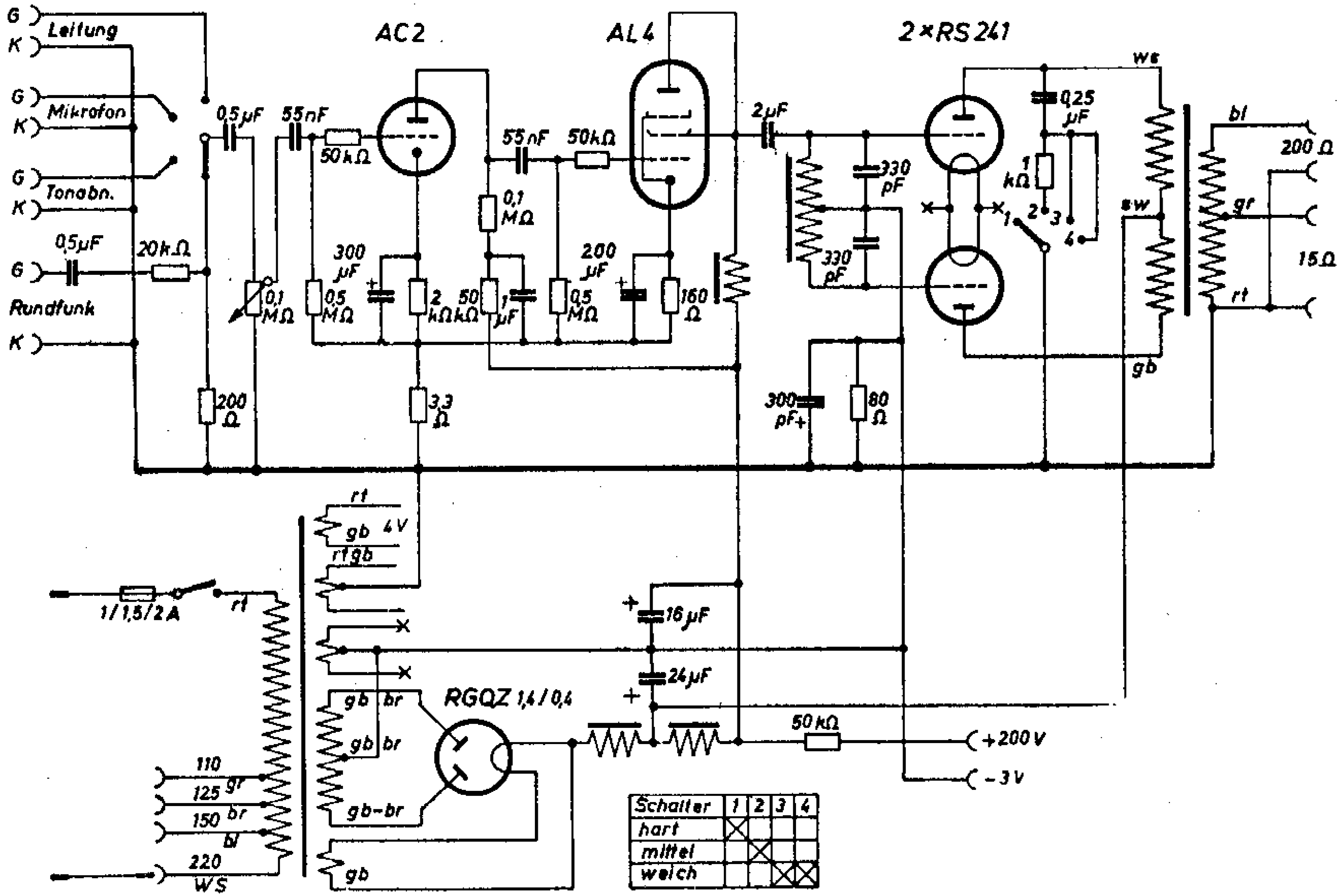

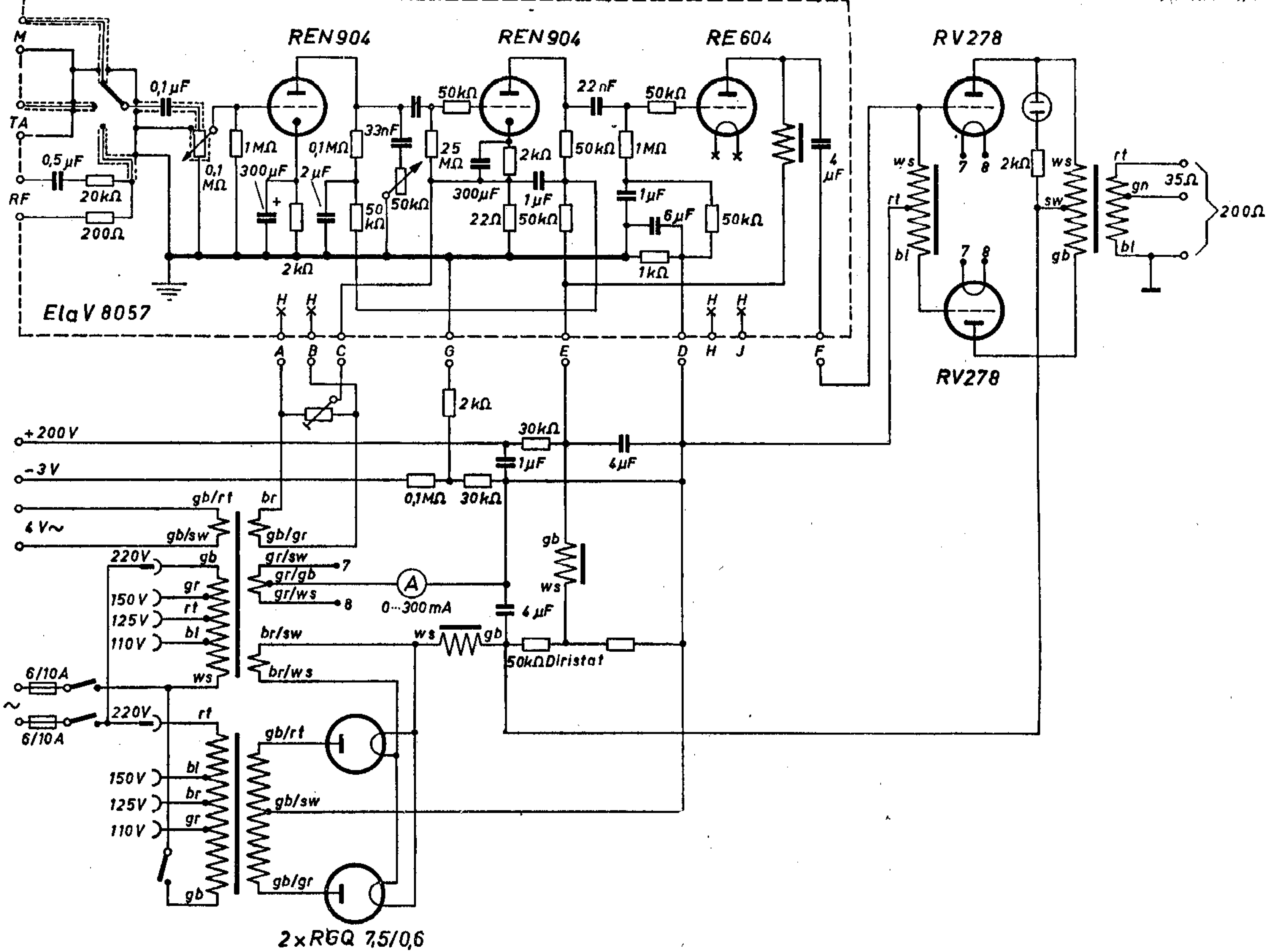
REN904
REN904
RE604
RV278
RV278
ElaV 8057
M
TA
RF
0,1 µF
0,5 µF
20kΩ
200Ω
0,1 MΩ
1MΩ
300µF
0,1MΩ
2 µF
33nF
50 kΩ
50kΩ
2kΩ
50kΩ
25 MΩ
300µF
22Ω
2kΩ
1µF
50kΩ
22 nF
50kΩ
50kΩ
1MΩ
1µF
6µF
50kΩ
1kΩ
4 µF
H H H H
A B C G E D H J F
+200V
-3V
4V~
220V
150V
125V
110V
6/10A
6/10A
gb/rt
br
gb/gr
gb/sw
gb
gr
rt
bl
ws
gr/sw
gr/gb
gr/ws
7
8
A
0···300mA
br/sw
br/ws
2kΩ
30kΩ
1µF
4µF
0,1MΩ
30kΩ
gb
ws
4 µF
ws
gb
50kΩDiristat
220V
rt
bl
br
gr
gb
gb/rt
gb/sw
gb/gr
2×RGQ 7,5/0,6
ws
rt
bl
7 8
7 8
2kΩ
ws
sw
gb
rt
gn
35Ω
bl
200Ω

Telefunken Ela V 408 u. 2110

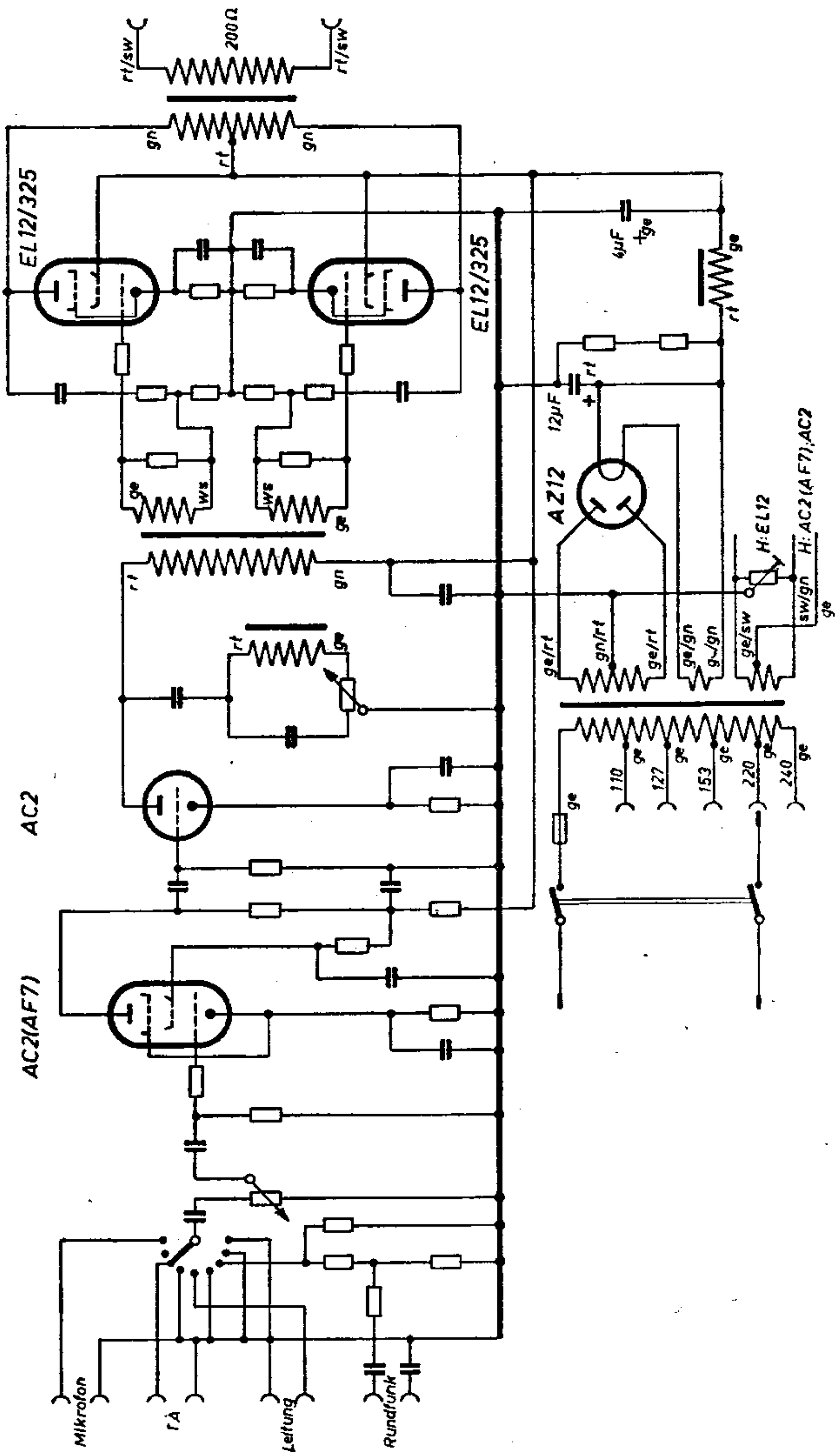

Telefunken Ela V 410/1

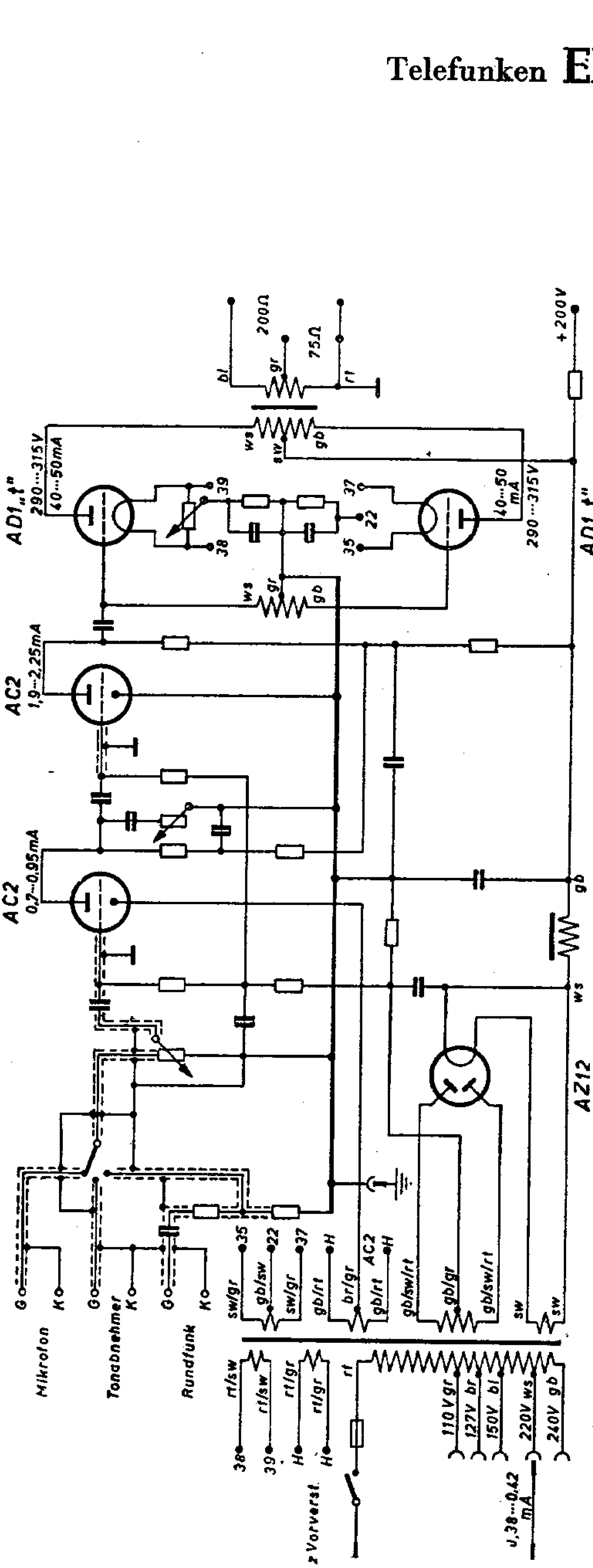

Telefunken Ela V 411/1-6, 2081, 2080 u. 2000

(70-Watt-Verstärker)

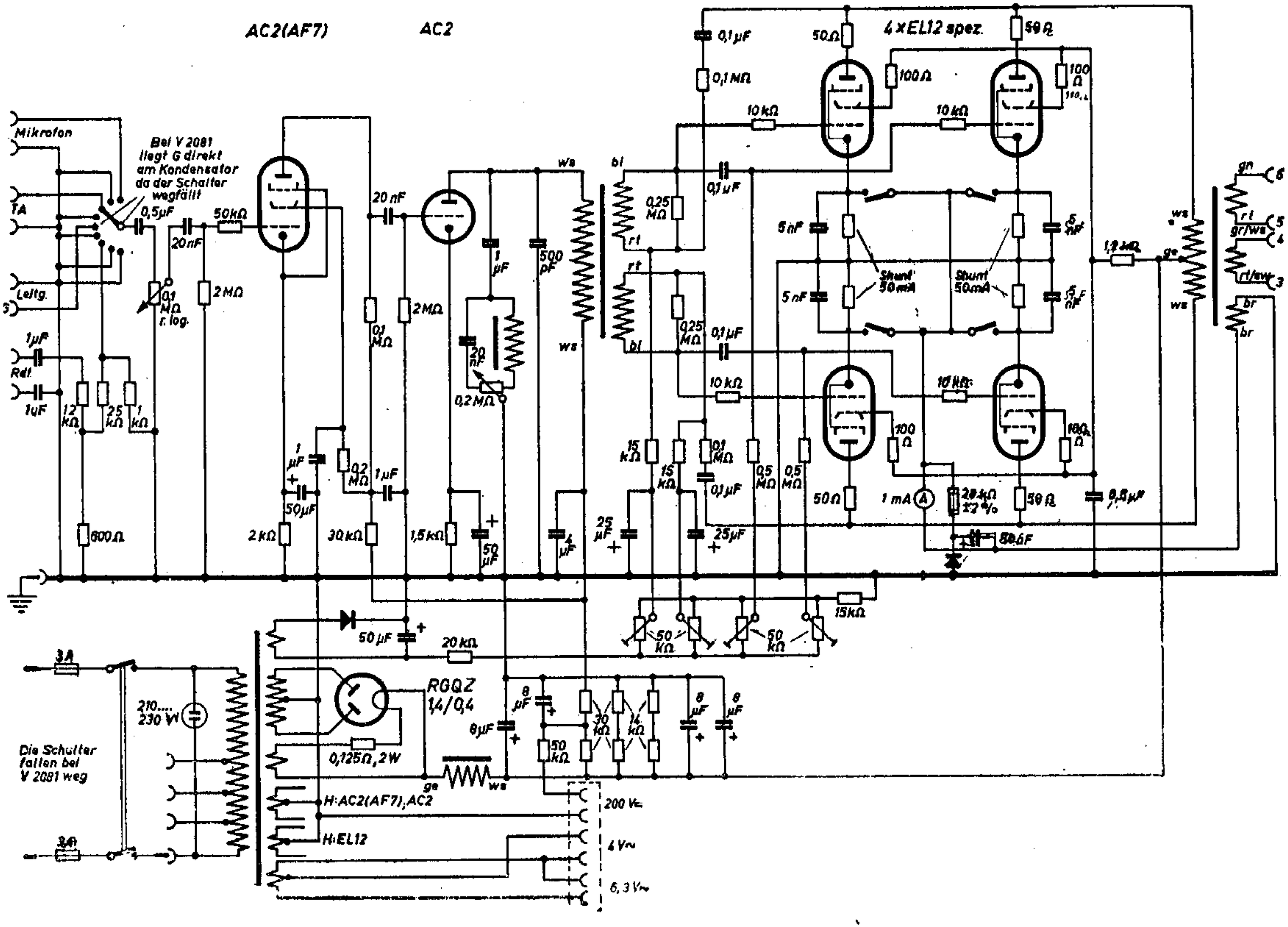

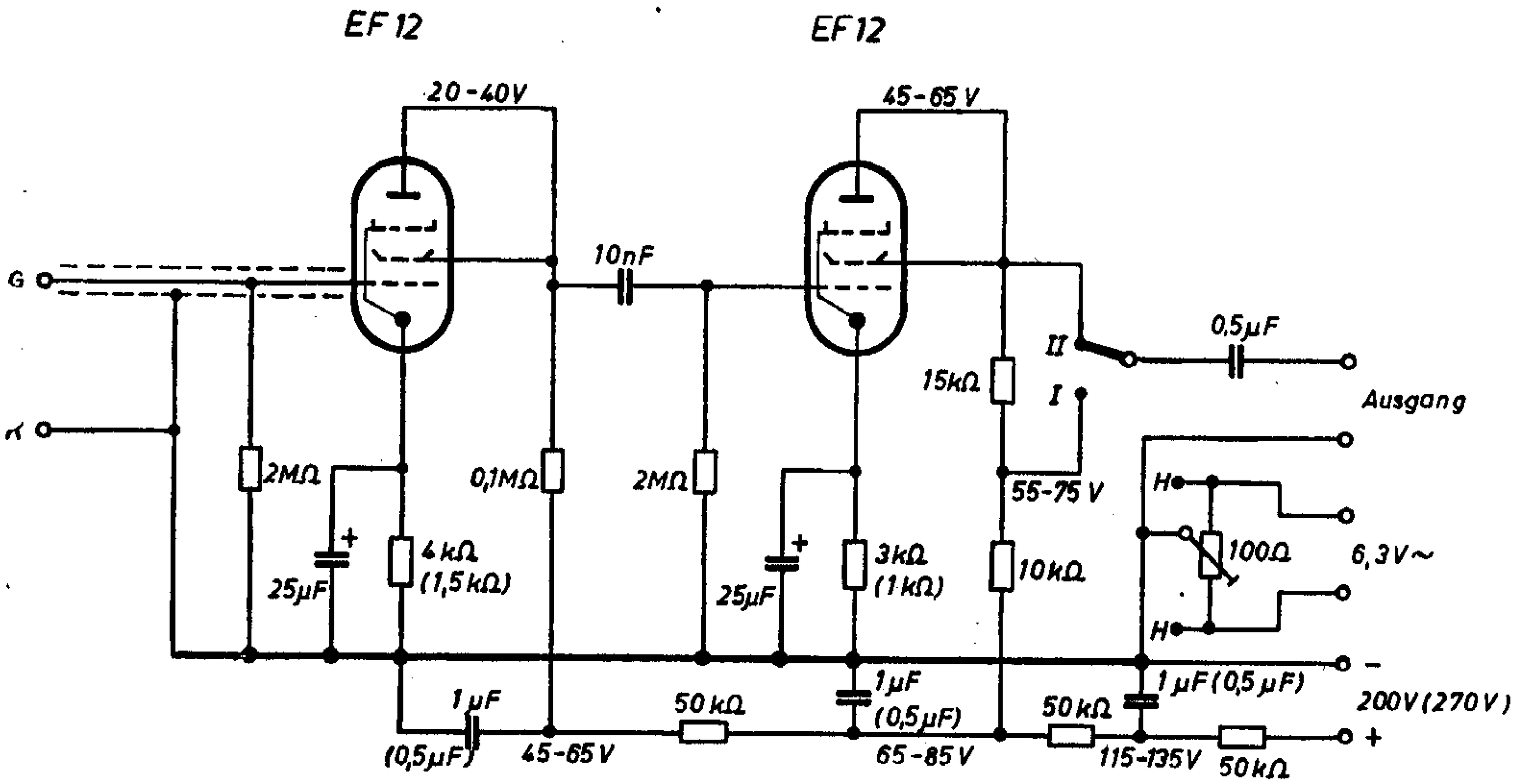

Klammerwerte bei Röhrenbestückung EF 13

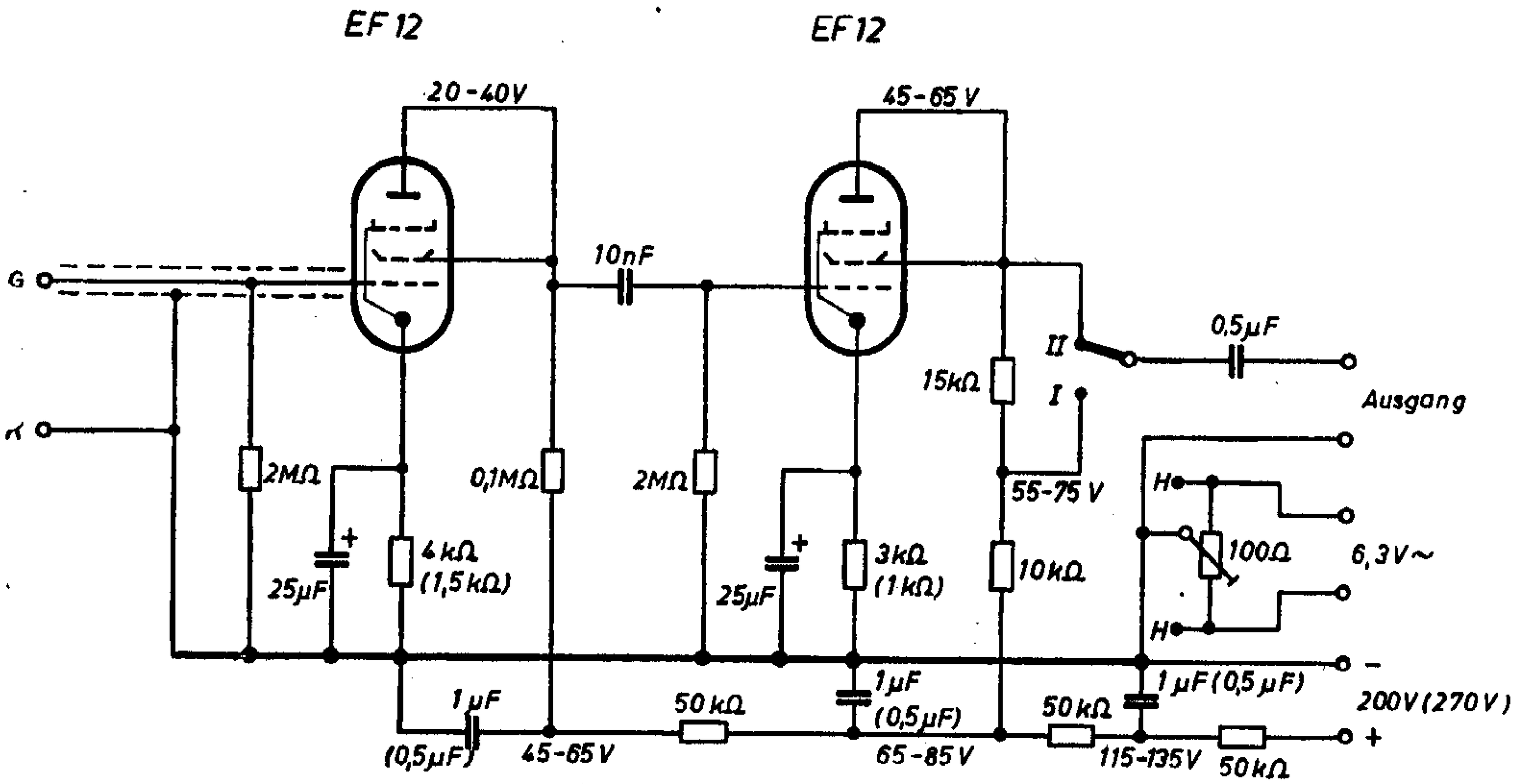

Klammerwerte bei Röhrenbestückung EF 13

Telefunken Ela V 416 u. 2120 (150-Watt-Verstärker)

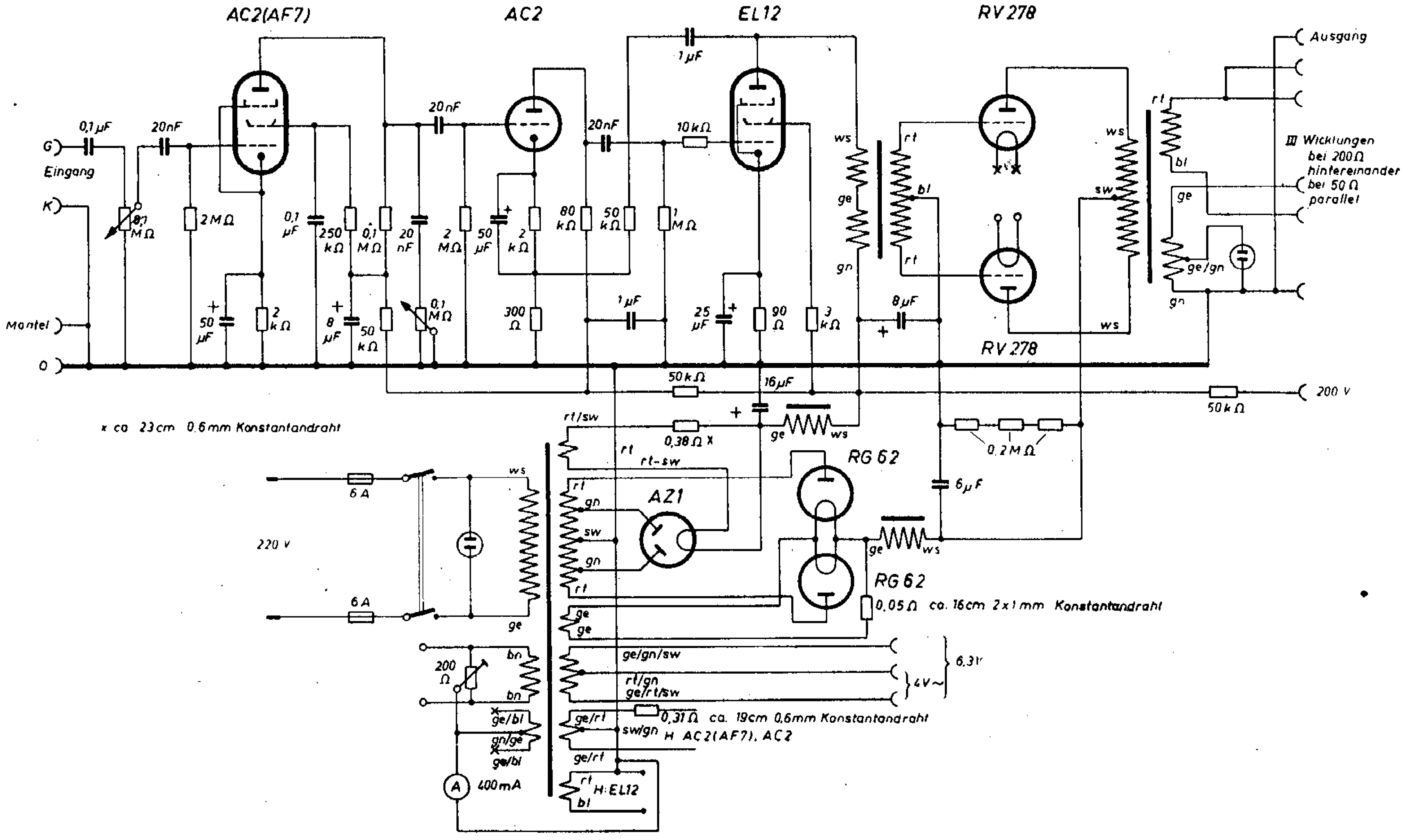

Telefunken **Ela V 5021** (Steuerverstärker)

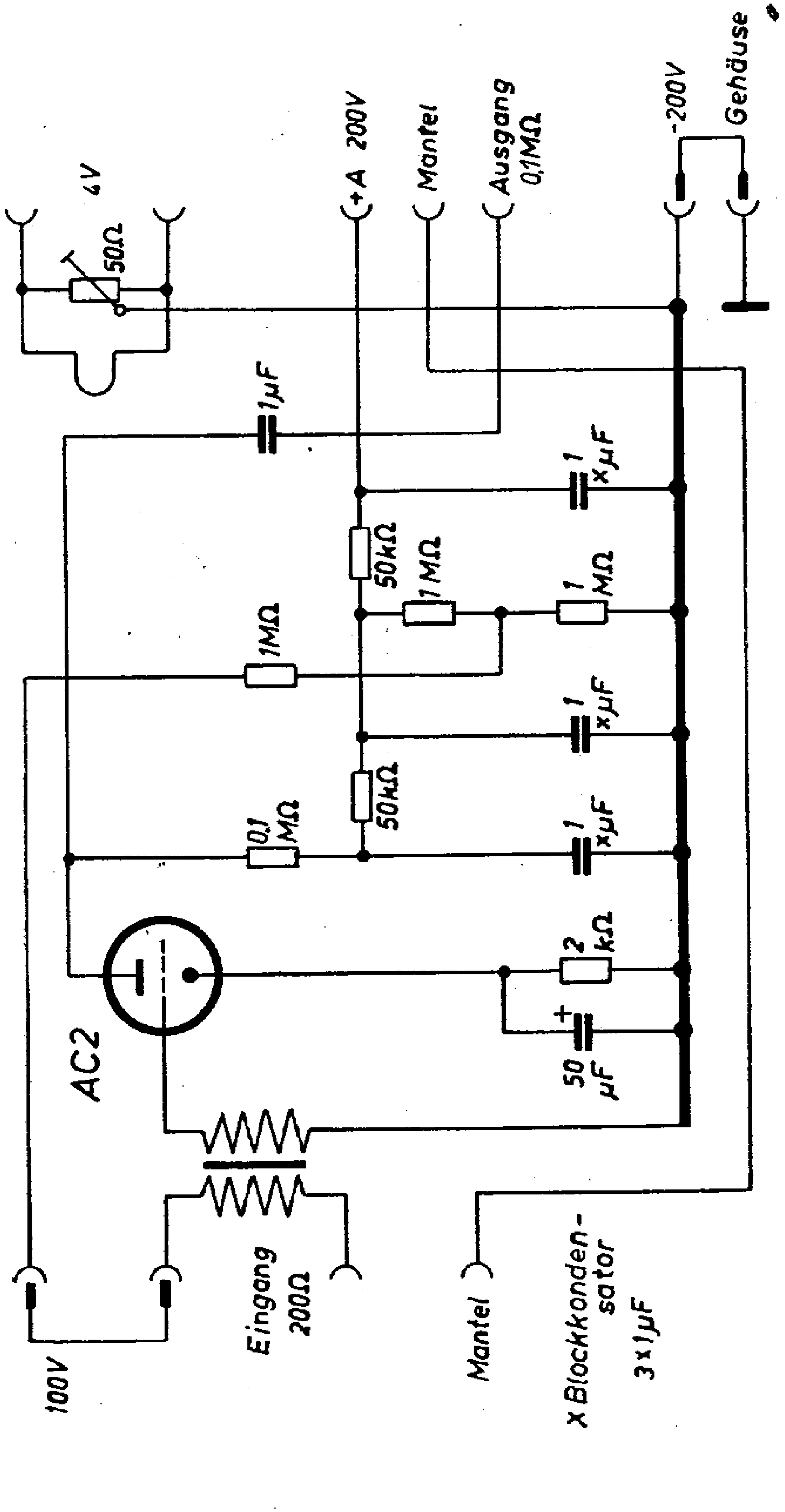

Telefunken Ela V 5430

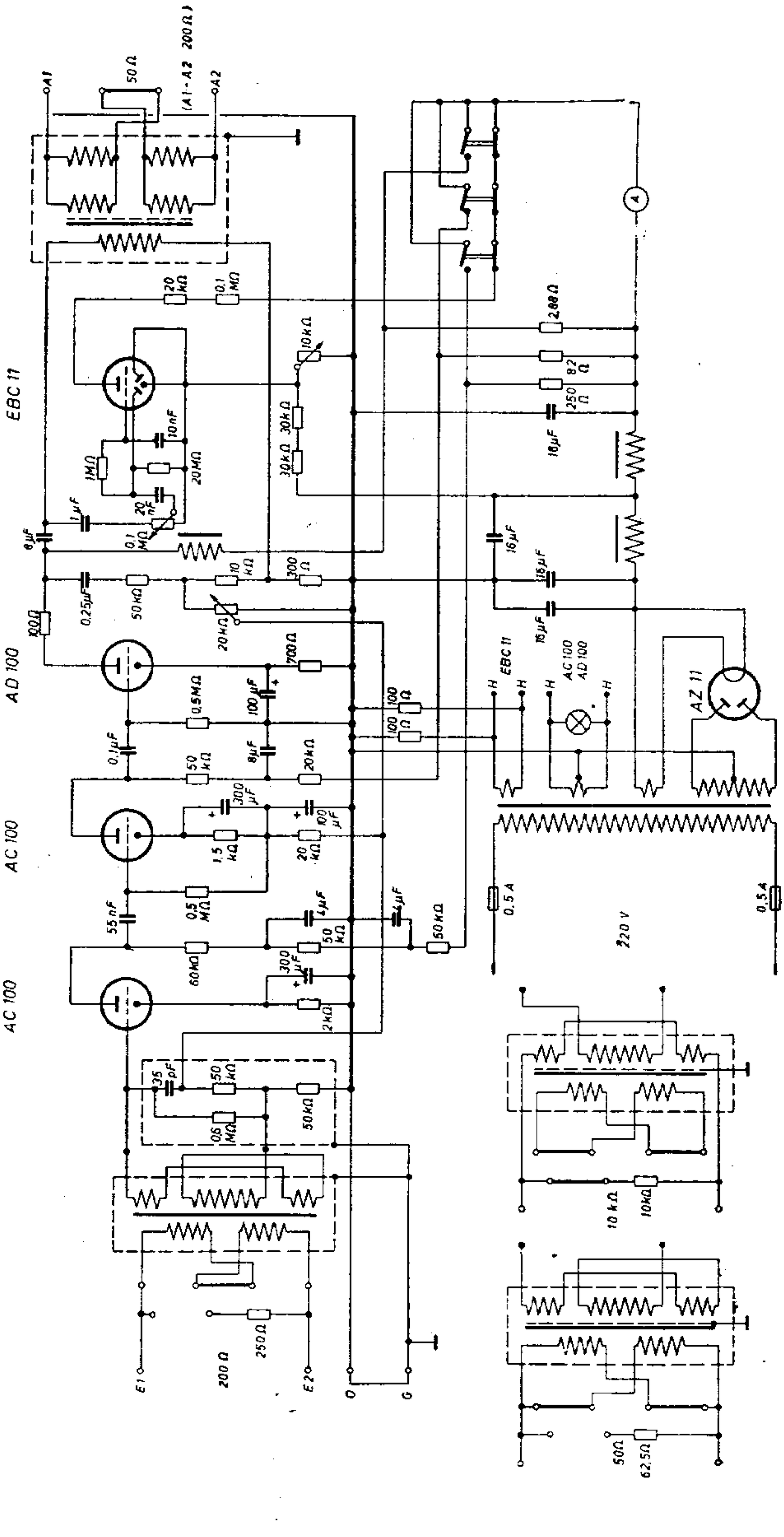

Telefunken Ela V 75/1220 (75-Watt-Kraftverstärker)

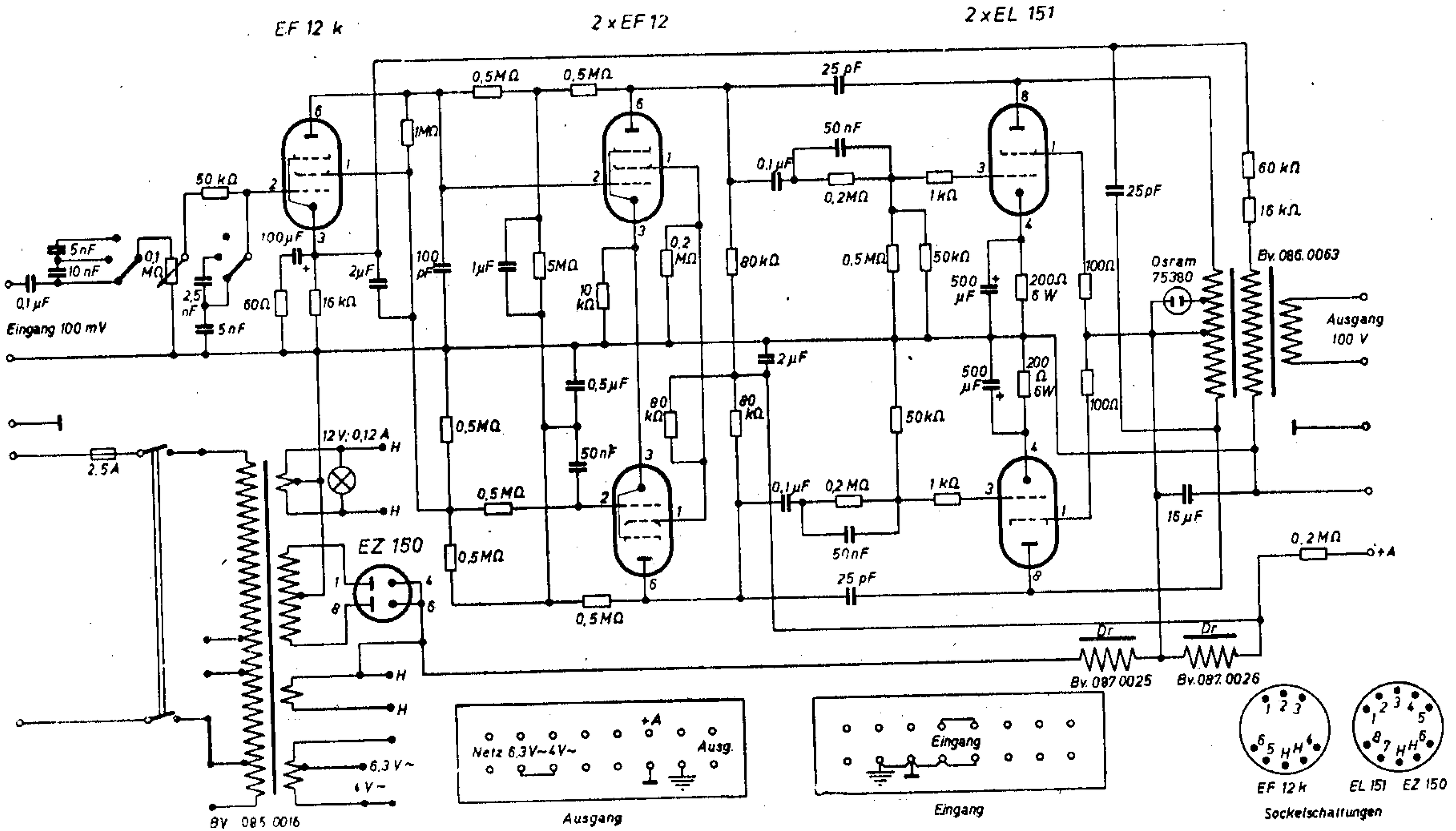

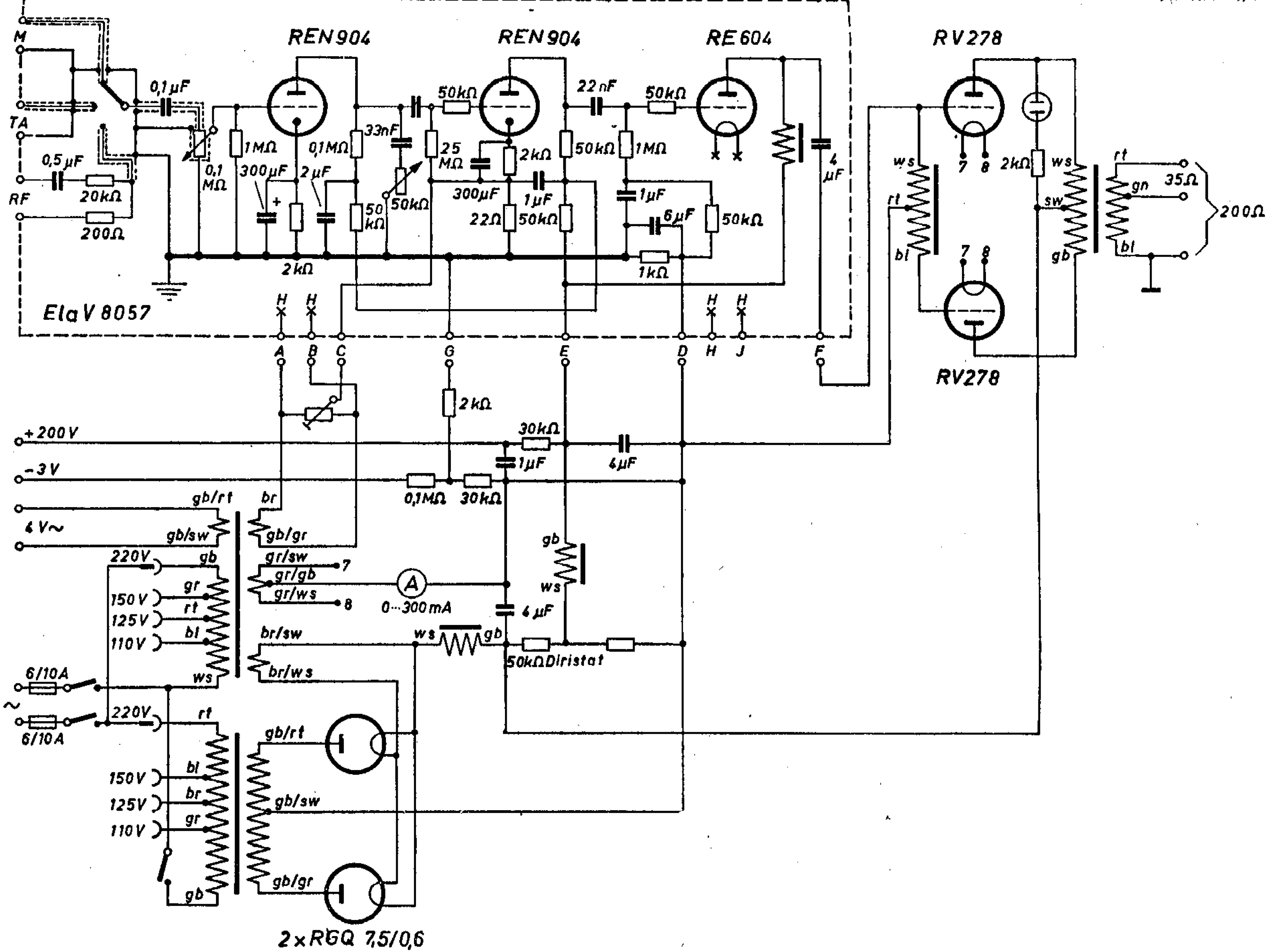
REN904
REN904
RE604
RV278
RV278
ElaV 8057
M
TA
RF
0,1 µF
0,5 µF
20kΩ
200Ω
0,1 MΩ
1MΩ
300µF
0,1MΩ
2 µF
33nF
50 kΩ
50kΩ
2kΩ
50kΩ
25 MΩ
300µF
22Ω
2kΩ
1µF
50kΩ
22 nF
50kΩ
50kΩ
1MΩ
1µF
6µF
50kΩ
1kΩ
4 µF
H H H H
A B C G E D H J F
+200V
-3V
4V~
220V
150V
125V
110V
6/10A
6/10A
gb/rt
br
gb/gr
gb/sw
gb
gr
rt
bl
ws
gr/sw
gr/gb
gr/ws
7
8
A
0···300mA
br/sw
br/ws
2kΩ
30kΩ
1µF
4µF
0,1MΩ
30kΩ
gb
ws
4 µF
ws
gb
50kΩDiristat
220V
rt
bl
br
gr
gb
gb/rt
gb/sw
gb/gr
2×RGQ 7,5/0,6
ws
rt
bl
7 8
7 8
2kΩ
ws
sw
gb
rt
gn
35Ω
bl
200Ω

Viola T 65 19 GWK
Lyra T 65 19 GWK

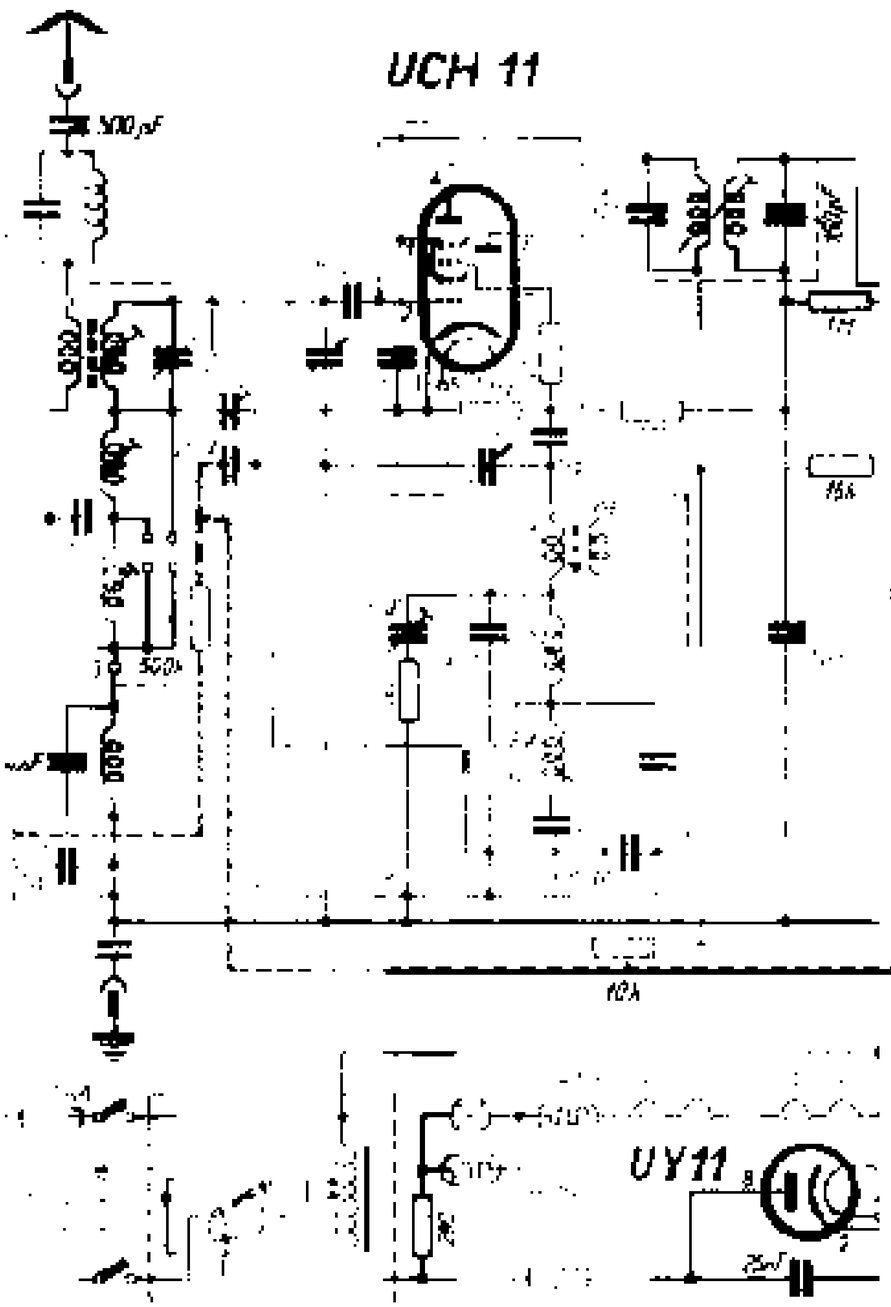

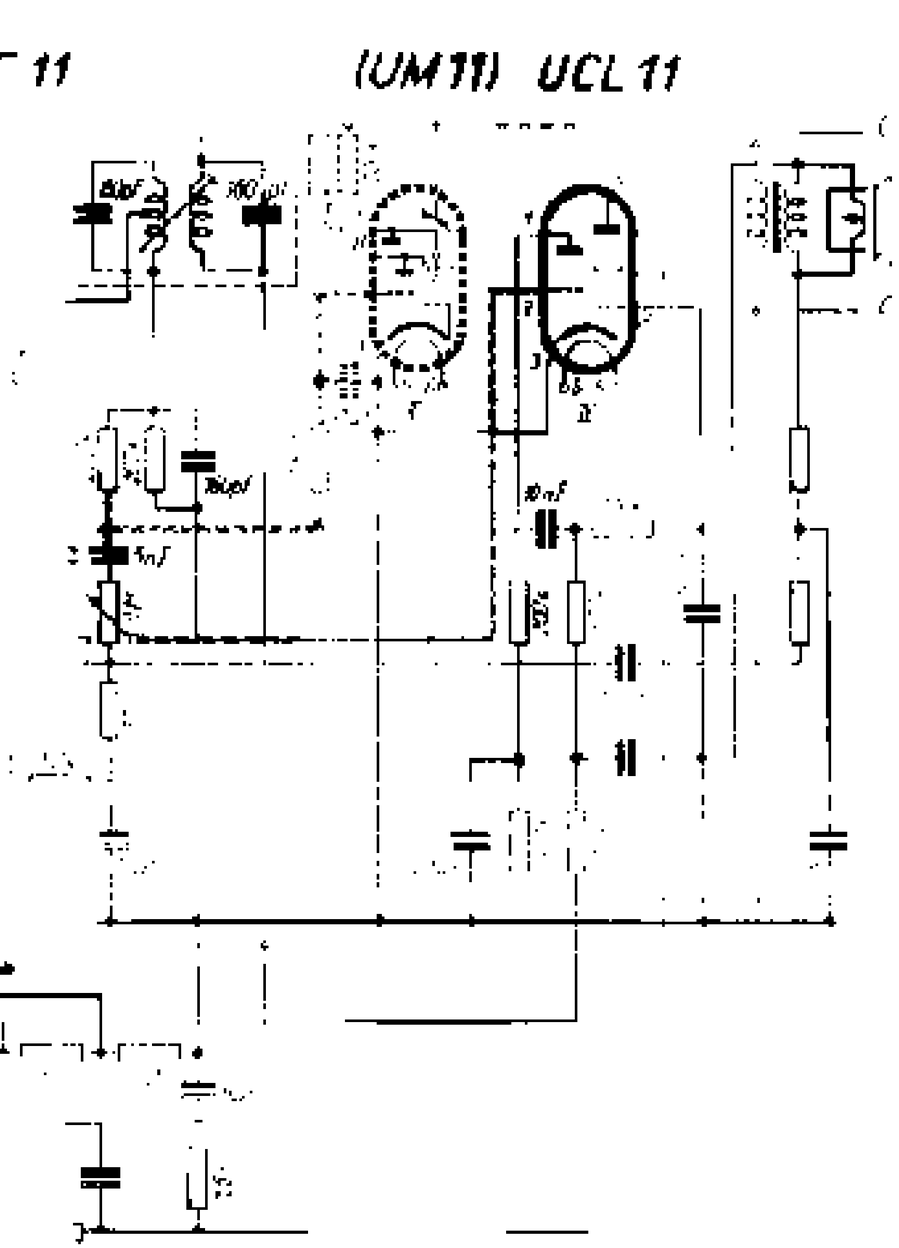

SCHALTPLAN SAMMLUNG
OTTO MÖLLER & Co. K.G. RHEINE i. WESTFALEN

WR 1

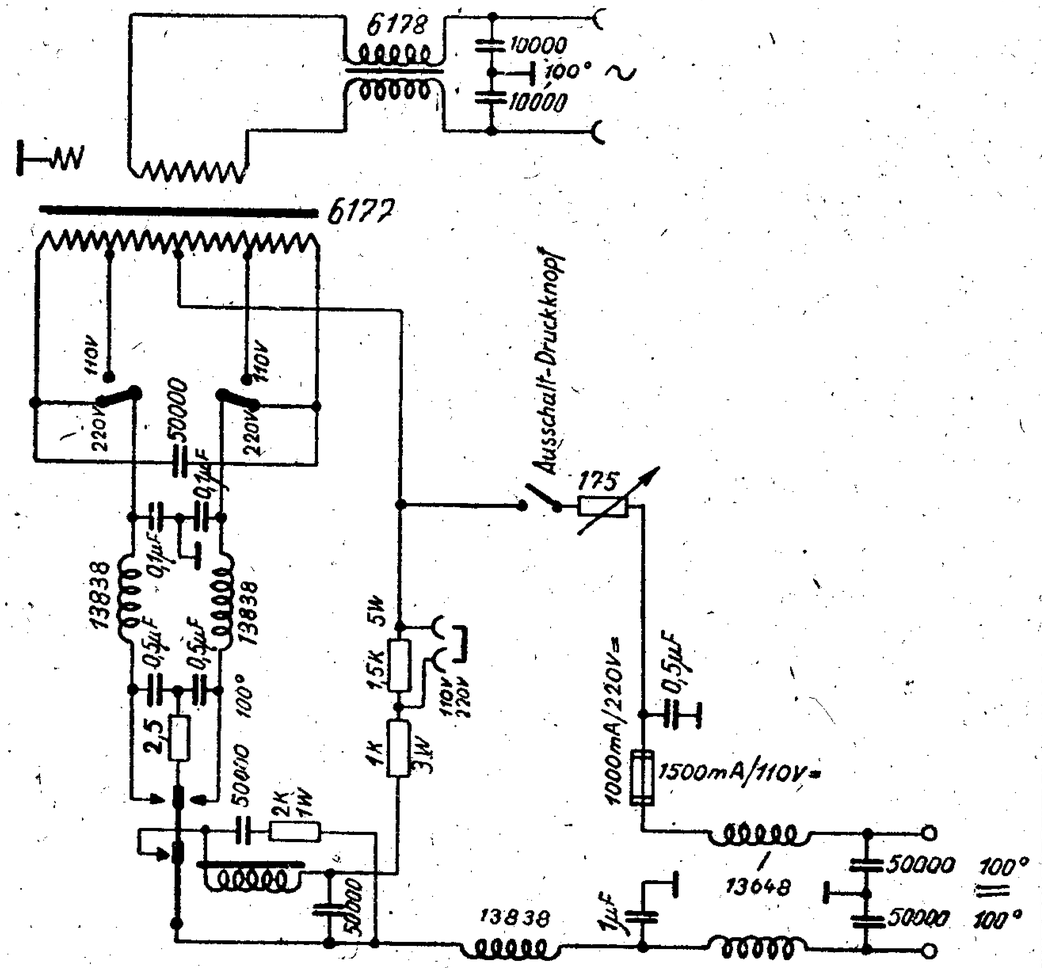

WRE 2

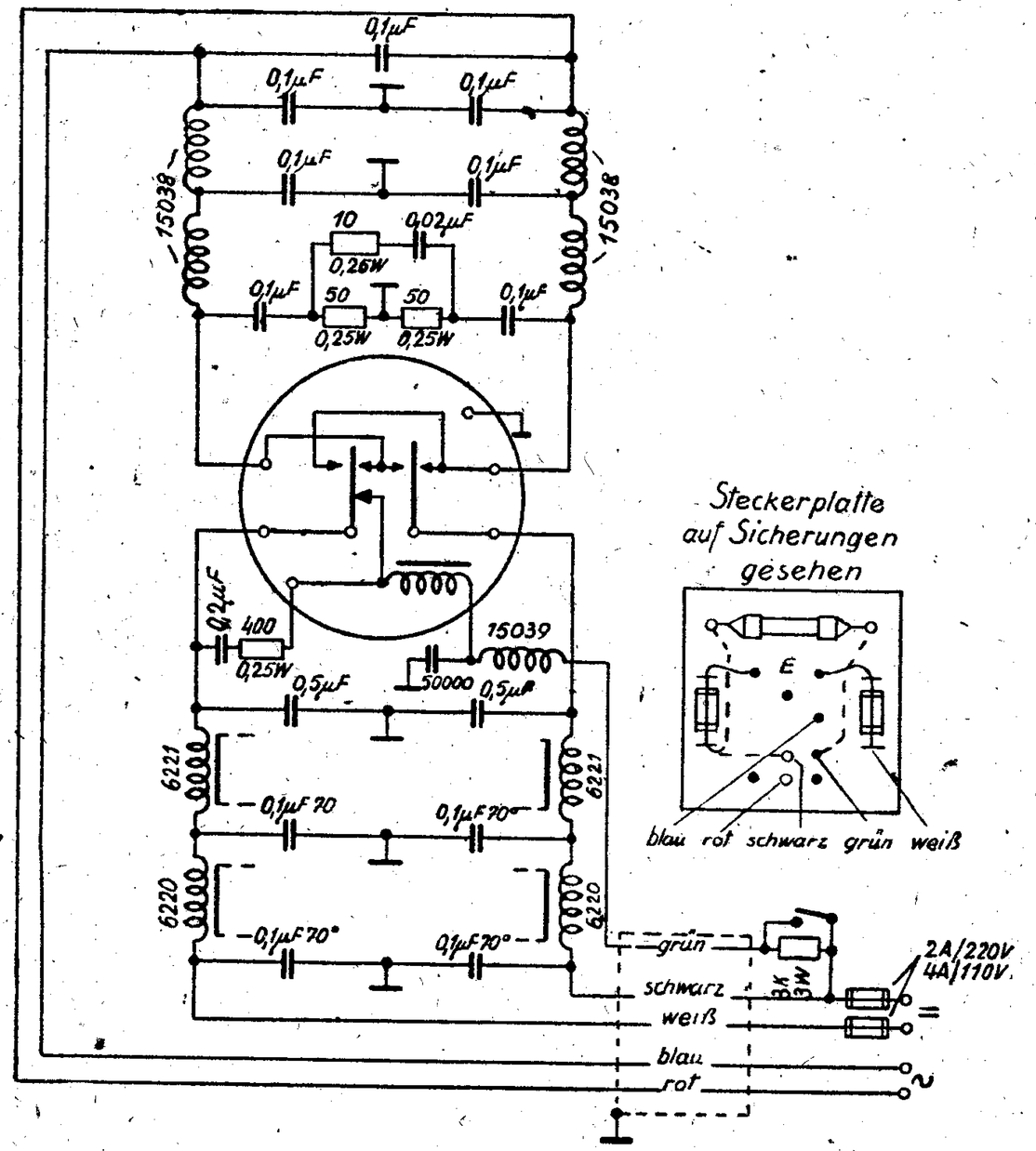

Steckerplatte auf Sicherungen gesehen

SCHALTPLAN SAMMLUNG
OTTO MÜLLER & Co., K.G. RHEINE i. WESTFALEN

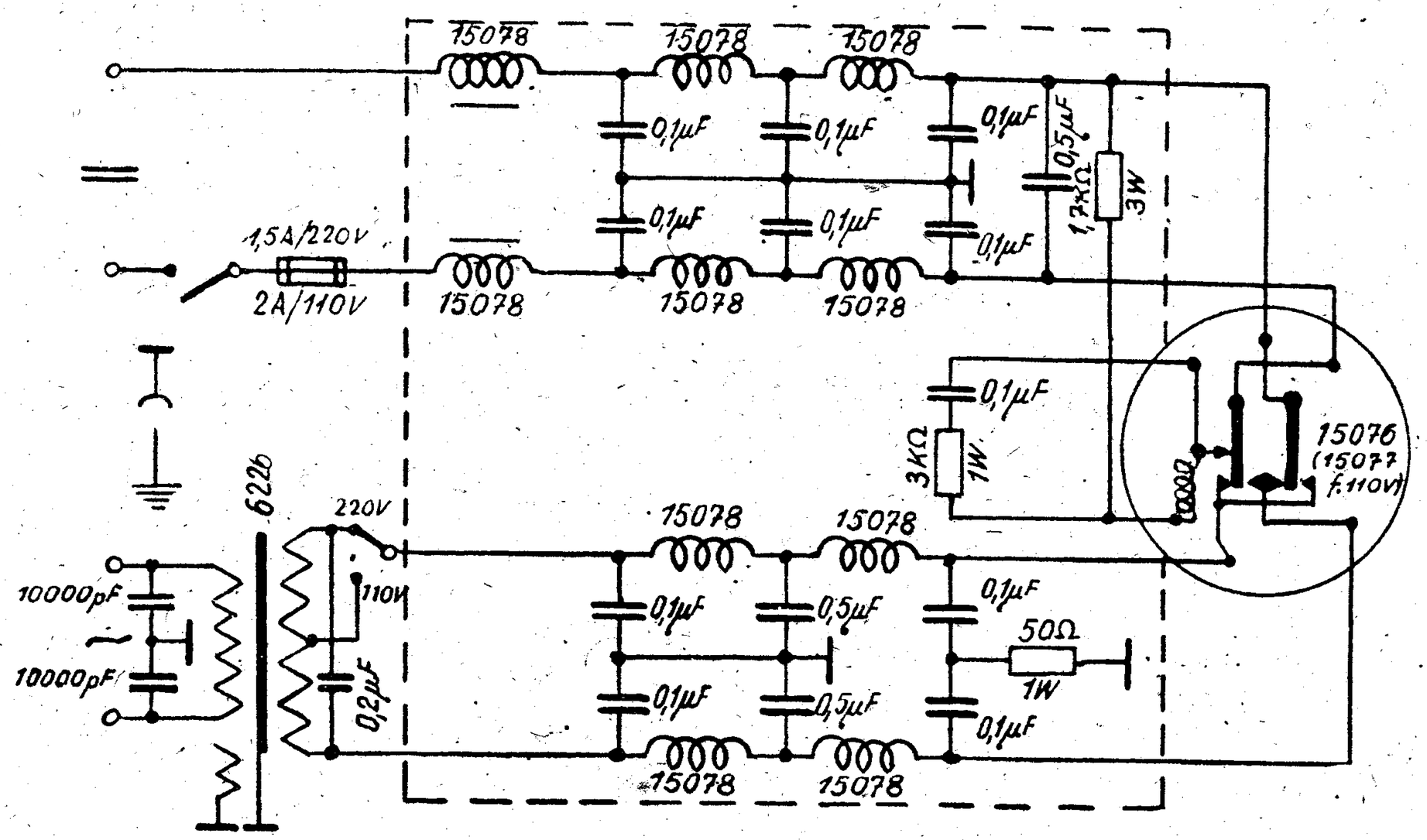

SCHALTPLAN SAMMLUNG
OTTO MÜLLER & Co., K-G RHEINE i. WESTFALEN

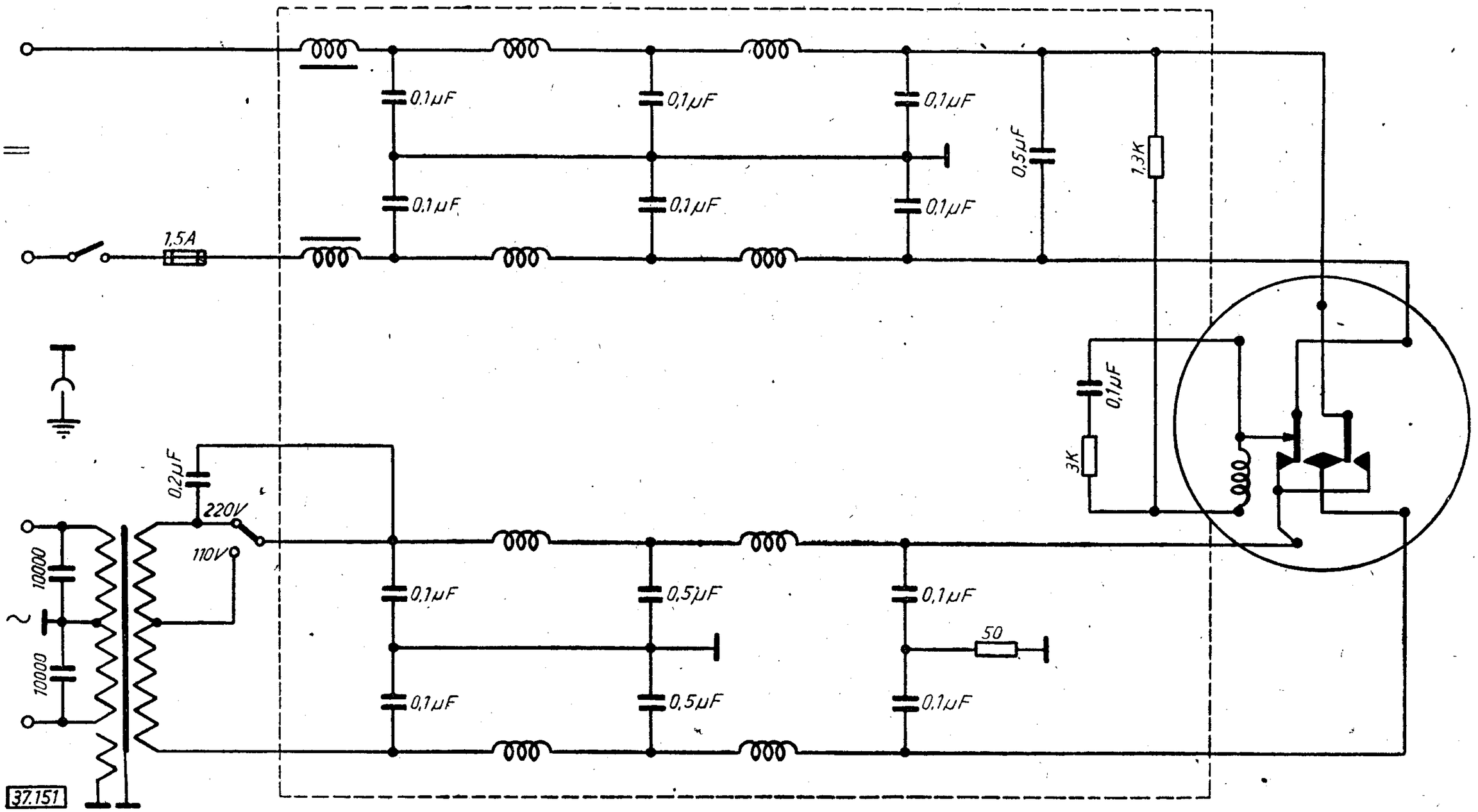

Telefunken WRE 2

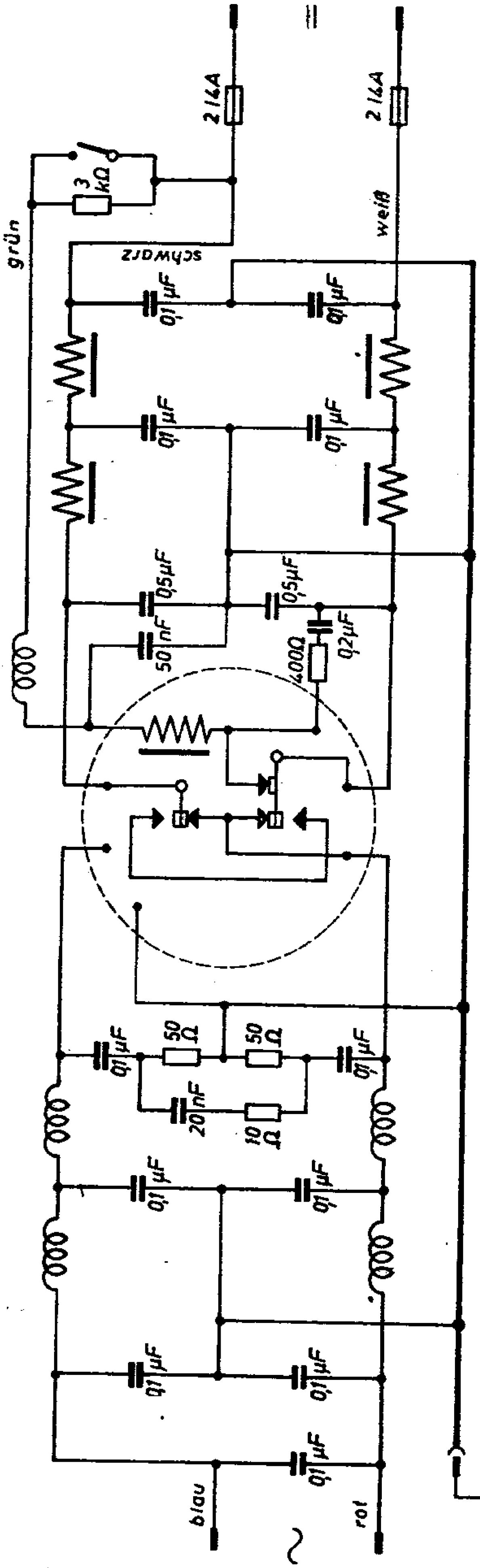

SCHALTPLAN SAMMLUNG
OTTO MÜLLER & Co., K.G. RHEINE i. WESTFALEN

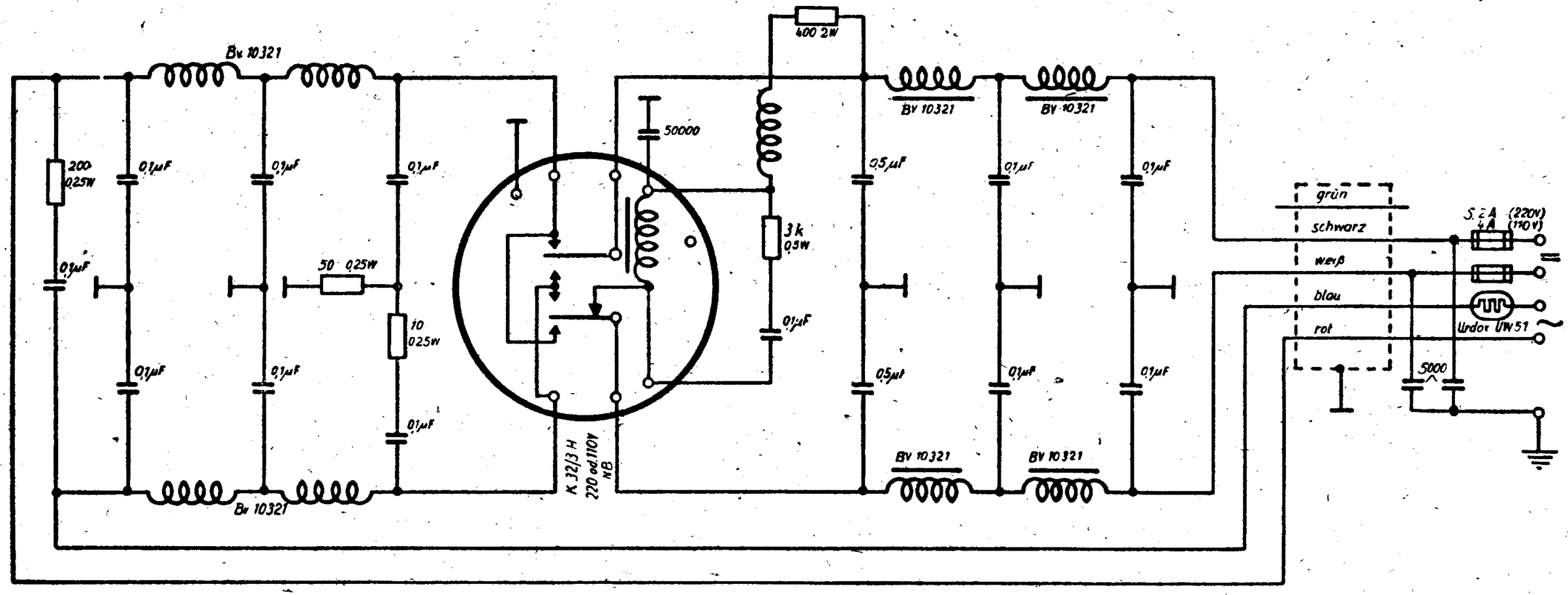

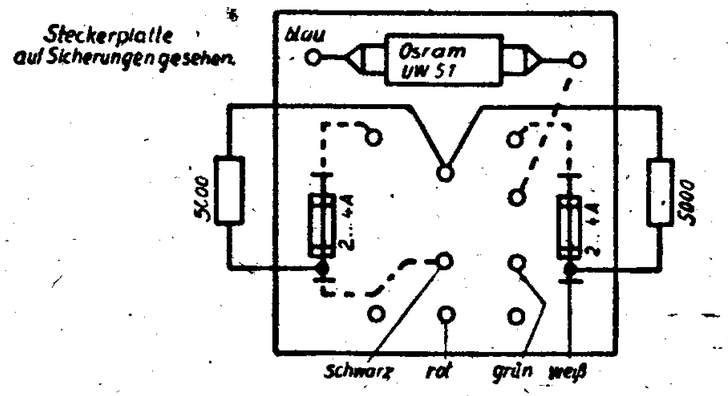

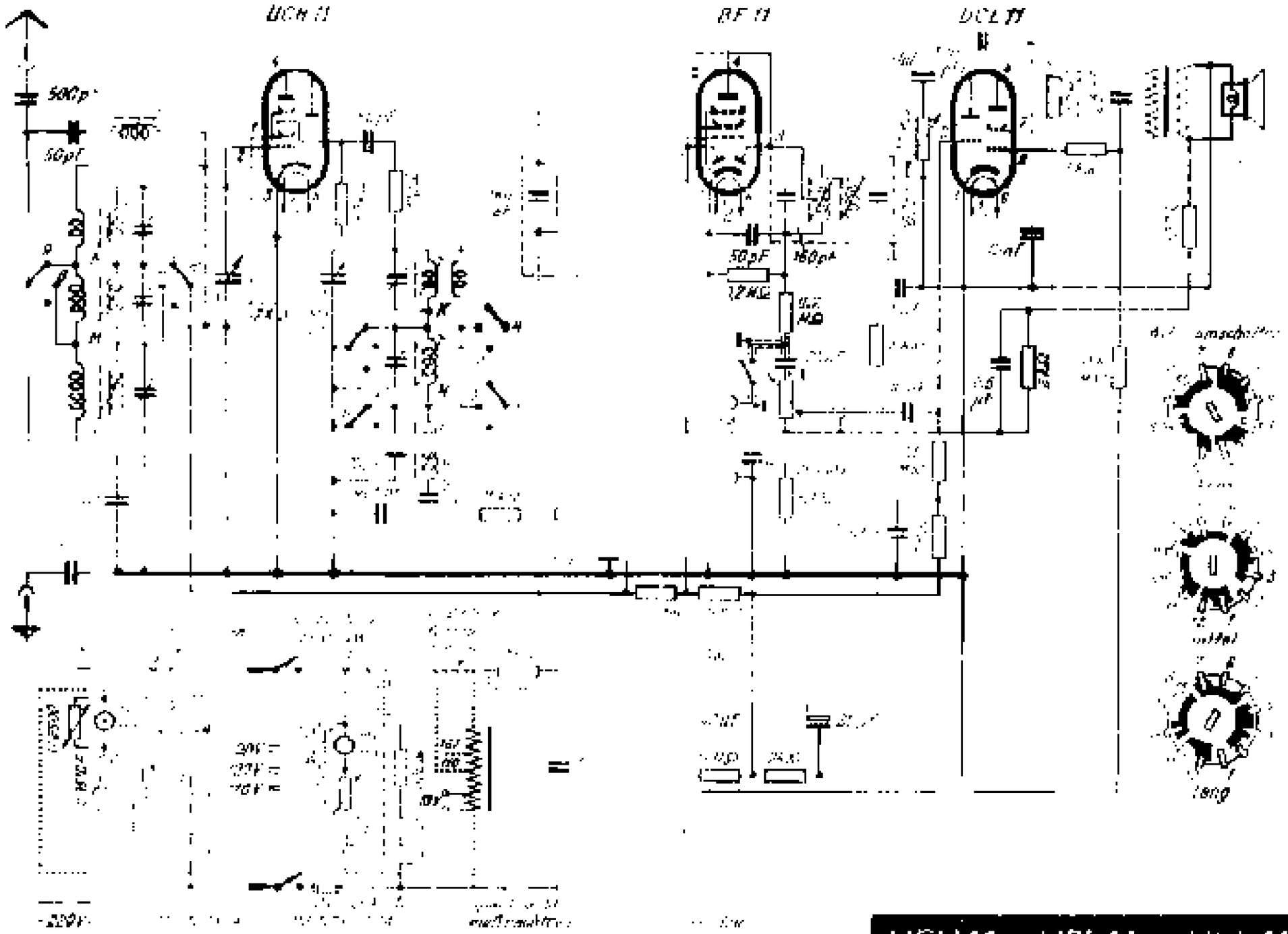
UCH 11
BF 11
DCL 11
500pF
50pF
50pF
160pF
12MΩ
0,5 µF
Amschaltr.
Mittel
lang
-220V

UCH 11
UBF 11
UCL 11
UY 11
Anschlüsse von unten gegen die Röhre gesehen