228. Tonfunk Meisterklang I AM/FM

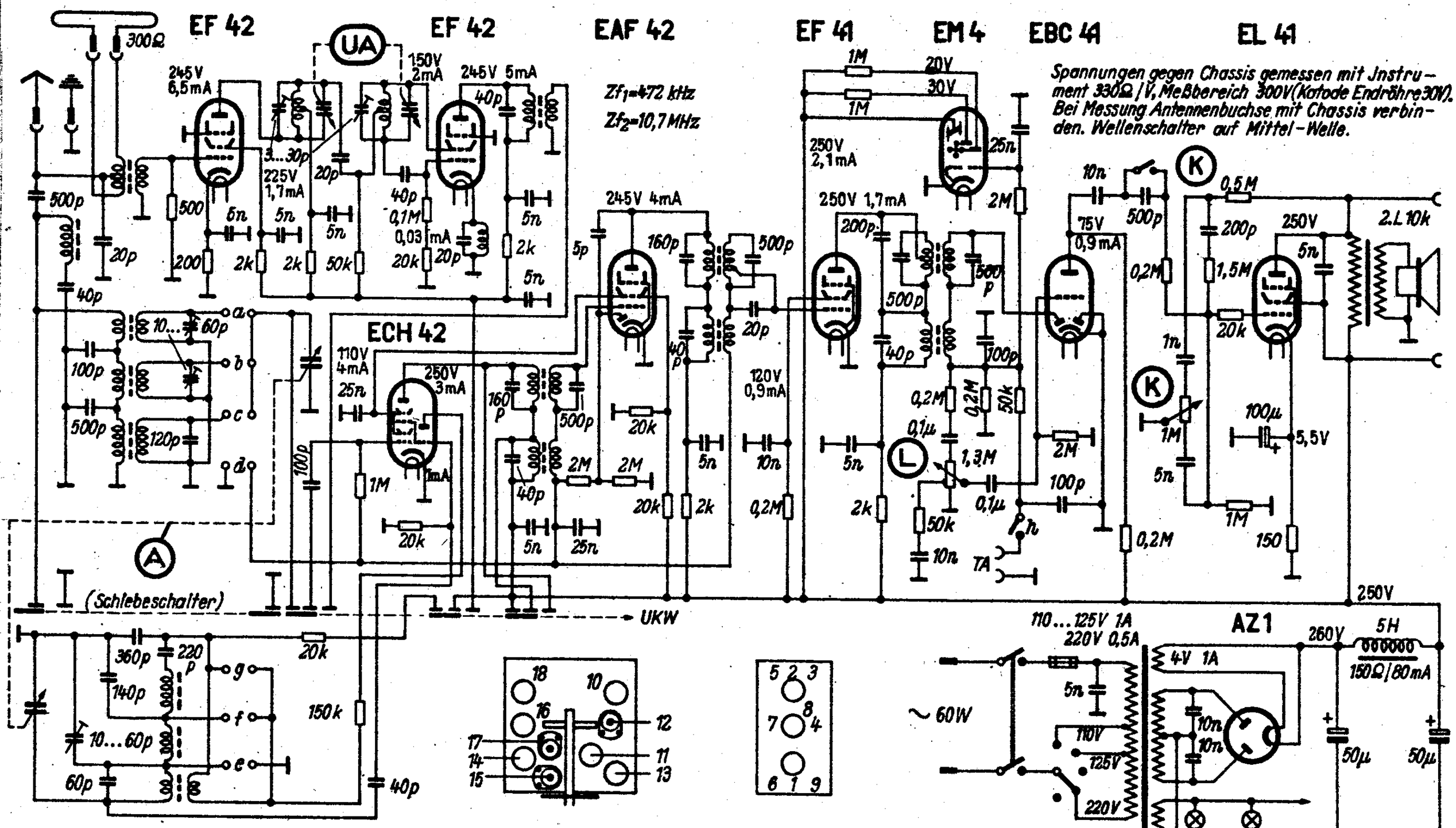

	a	b	c	d	e	f	g	h
K	•				•			
M		•				•		
L			•				•	
T				•				•
U					•			

Wellenbereich m		Empfindlichkeit µV	Abgleich
U	2,94... 3,5	5	88 MHz: Spulenformation; 98 MHz: Trimmer
K	18... 51	5	7 MHz: 10, 14; 15 MHz: 15
M	185... 580	5	600 kHz: 11, 16; 1500 kHz: 12, 17
L	1000... 2000	5	200 kHz: 13, 18
Zf1=472 kHz; Zf2=10,7 MHz; Abgleichfolge Zf1=1,2,3,4,5,6; Abgleichfolge Zf2=7,8,9			

229. Tonfunk Reise-Violetta

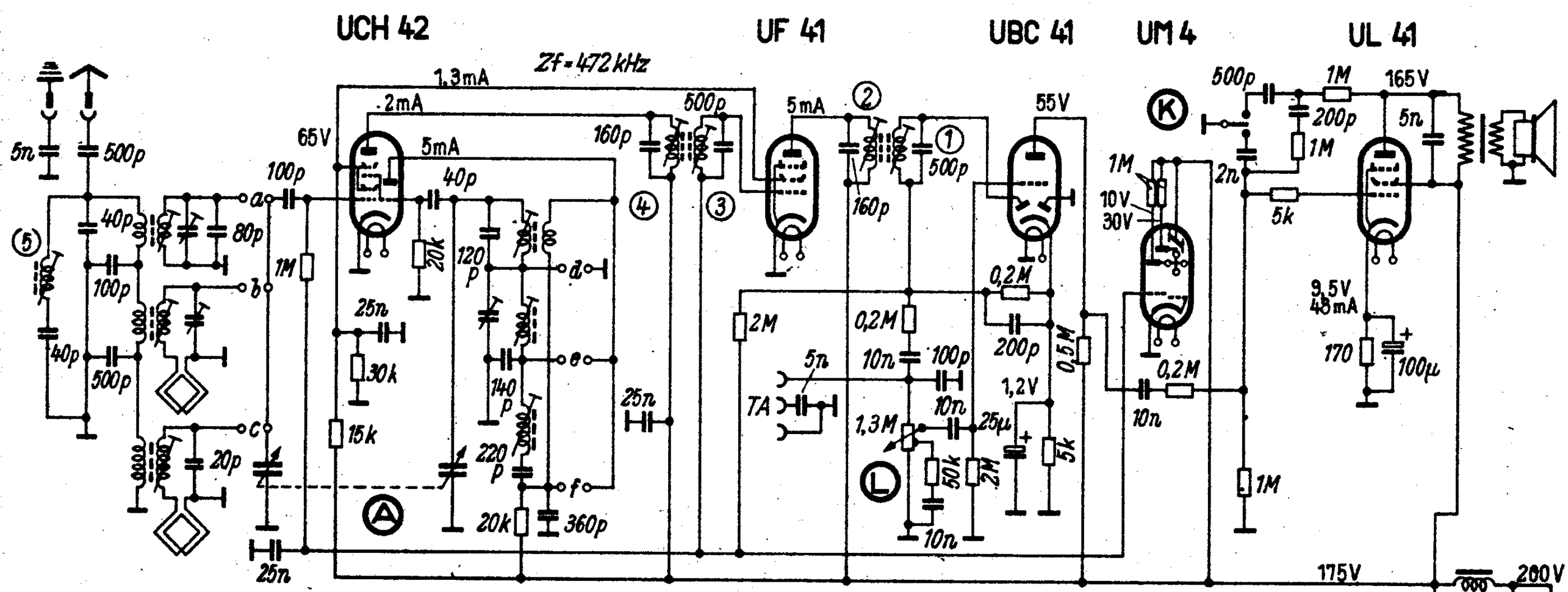

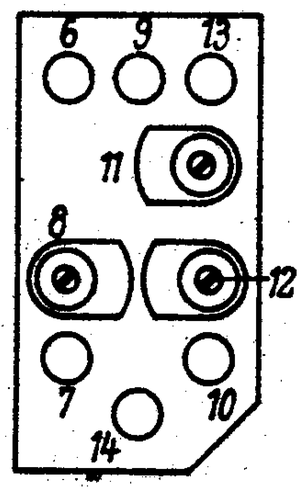

Wellenbereich m		Empfindlichkeit µV	Abgleich
K	24...51	10	7 MHz: 6,7; 12 MHz: 8
M	187...580	10	600 kHz: 9,10, 1500 kHz: 11,12
L	1000...2000	10	200 kHz: 13, 14
Zf = 472 kHz; Reihenfolge: 1, 2, 3, 4 (Max.), 5 (Min.)			

	a	b	c	d	e	f
K	•			•		
M		•			•	
L			•			•

Spannungen gegen Chassis gemessen mit Instrument 5kΩ/V Messbereich 300V (Katoden-Spannung 30V). Bei Messung ist die Antennenbuchse mit der Erdbuchse zu verbinden. Wellenschalter auf MW.

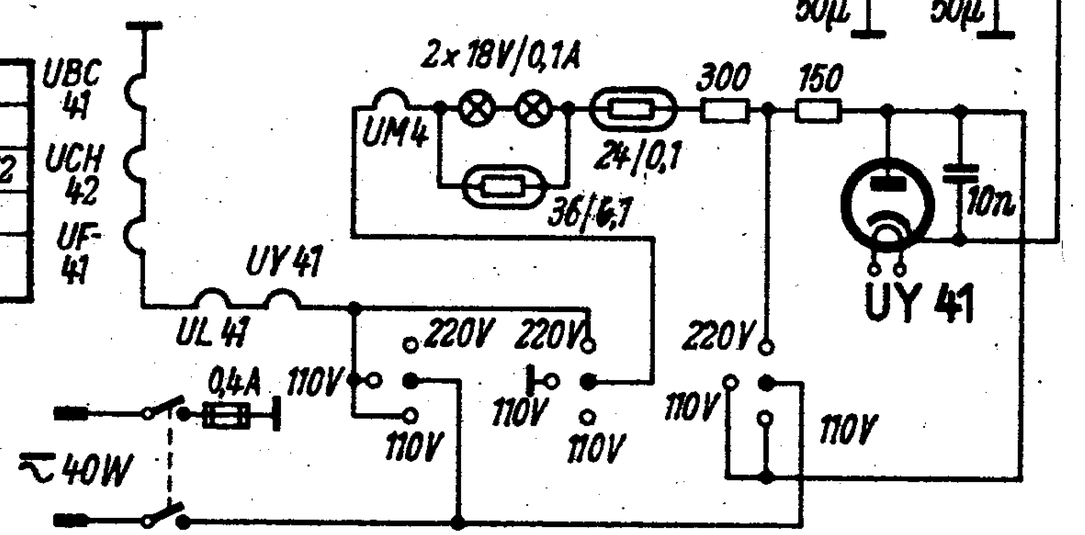

Tonfunk Reise-Violetta

Tonfunk GmbH, Karlsruhe|Baden, Werderstraße 57

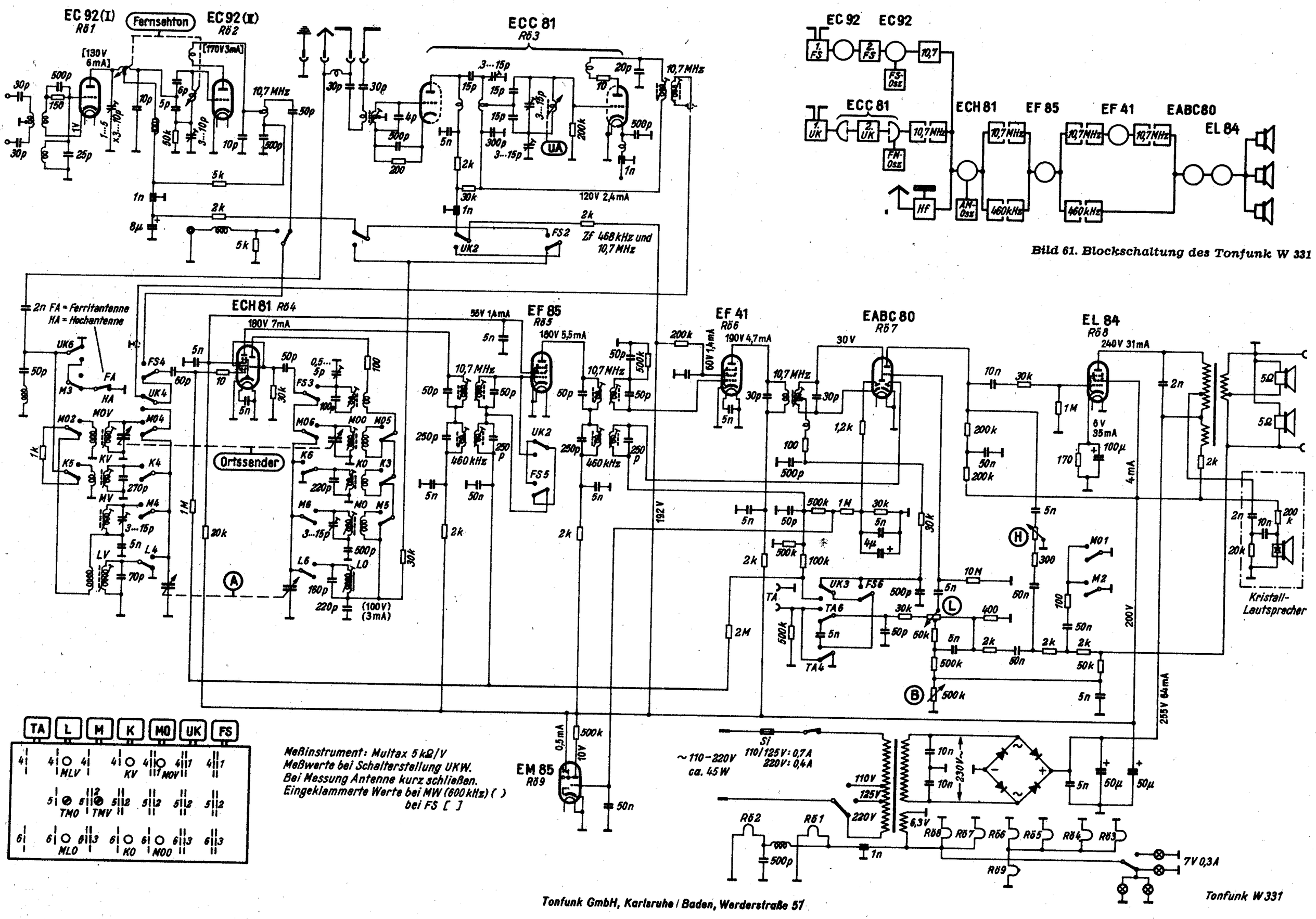

Bild 61. Blockschaltung des Tonfunk W 331

77. Tonfunk Violetta B 50

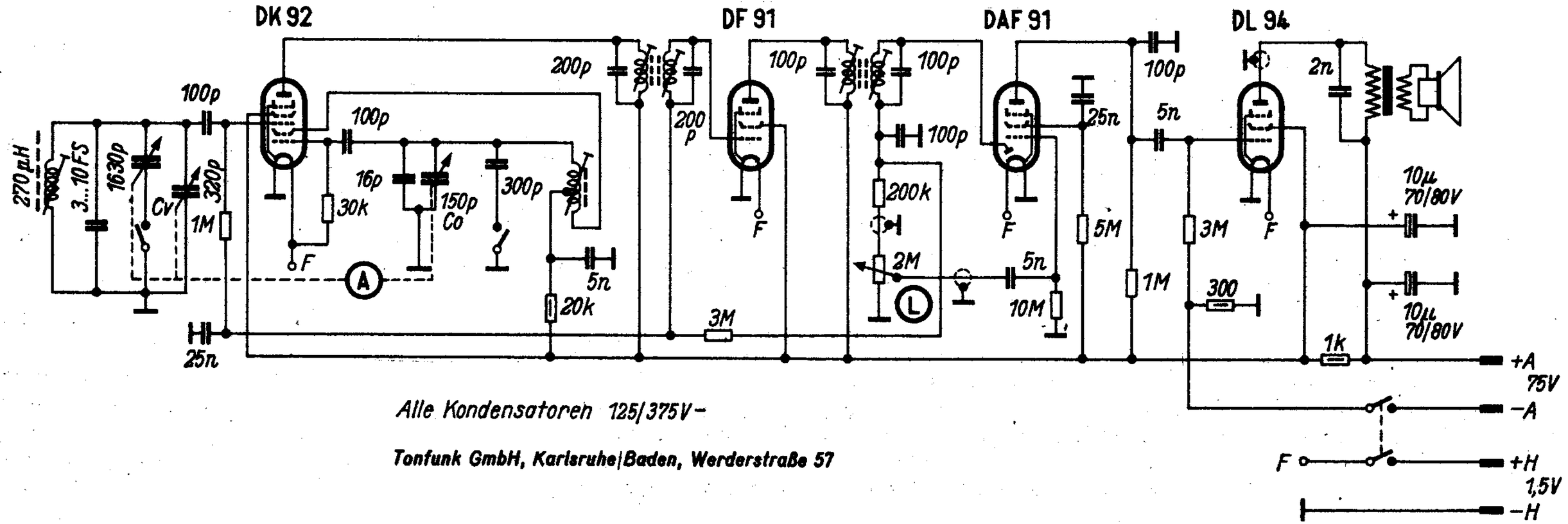

Alle Kondensatoren 125/375V–

Tonfunk GmbH, Karlsruhe/Baden, Werderstraße 57

282. Tonfunk Heim-Reise-Violetta BN

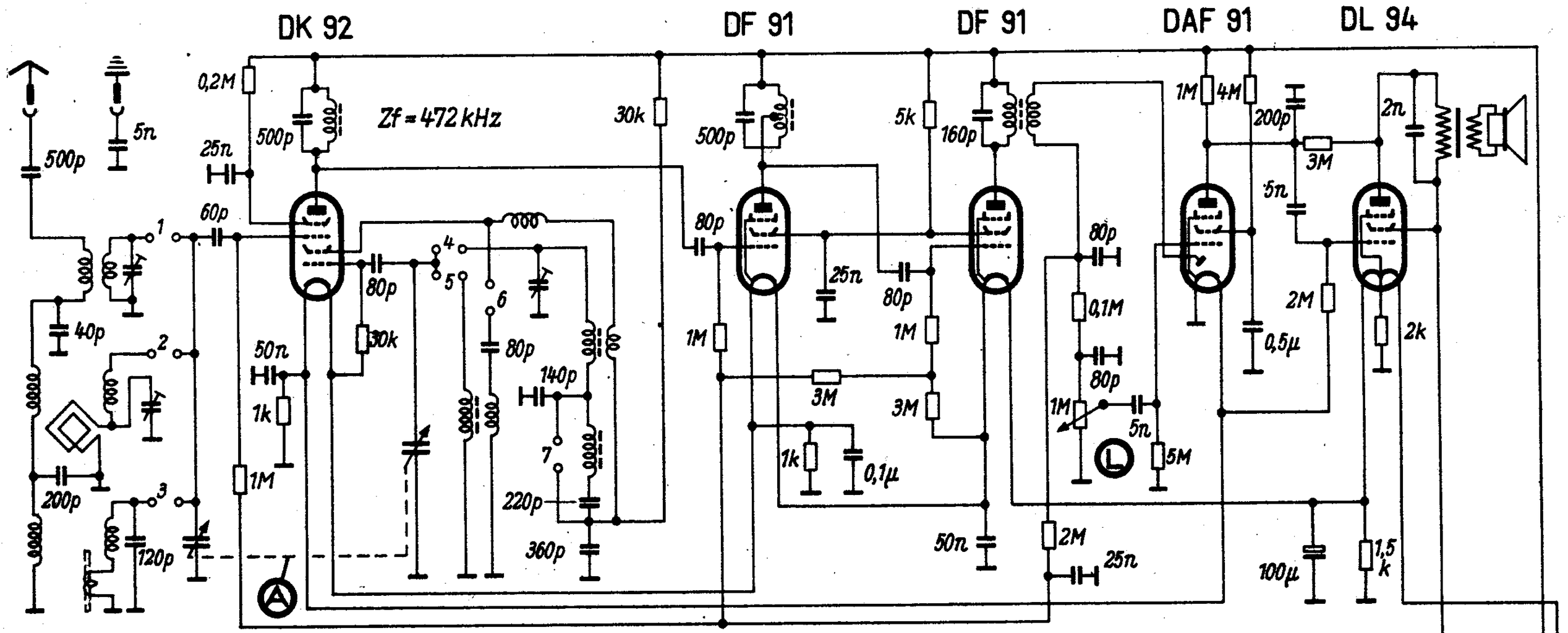

Wellenbereich m		Empfindlichk. µV	Abgleich
K	30 ... 51	25	7 MHz : 4, 5; 18 MHz : 16
M	185 ... 582	15	600 kHz : 7, 8 : 1500 kHz : 9, 10
L	1000 ... 2000	15	200 kHz : 11, 12
Zf = 472 kHz; Reihenfolge : 1, 2, 3, (Max.)			

	1	2	3	4	5	6	7	8
KW	●				●	●		●
MW		●					●	
LW			●	●				

	A	B	C	D
Batterie	●	●		●
Netz			●	

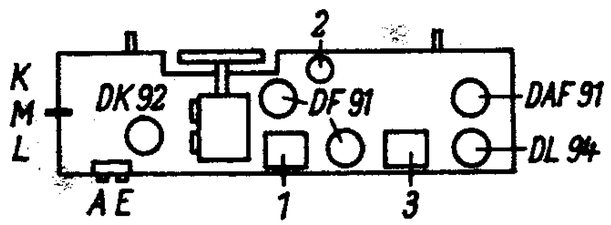

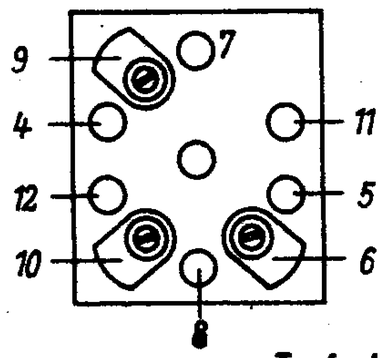

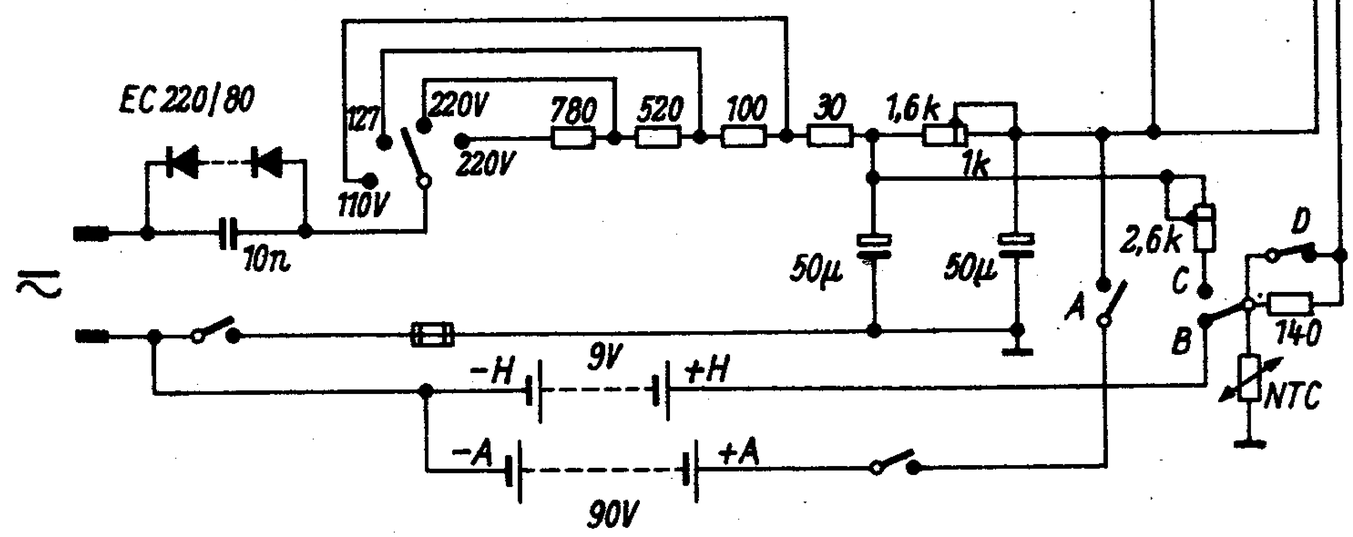

Tonfunk Reise - Violetta

Tonfunk GmbH., Karlsruhe / Baden, Werderstraße 57

Tonfunk Violetta II/UKW II

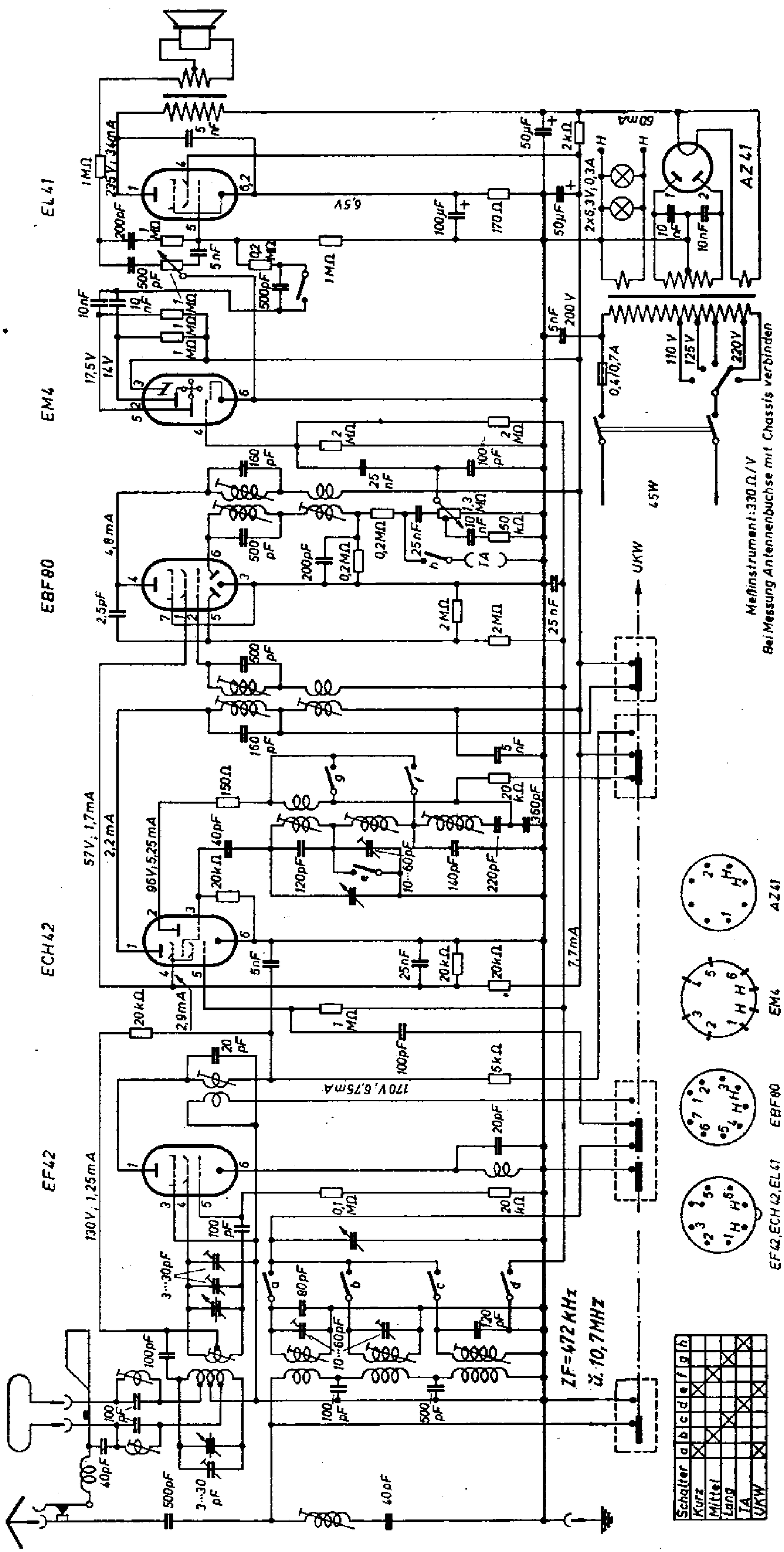

44. Tonfunk-Violetta W 191

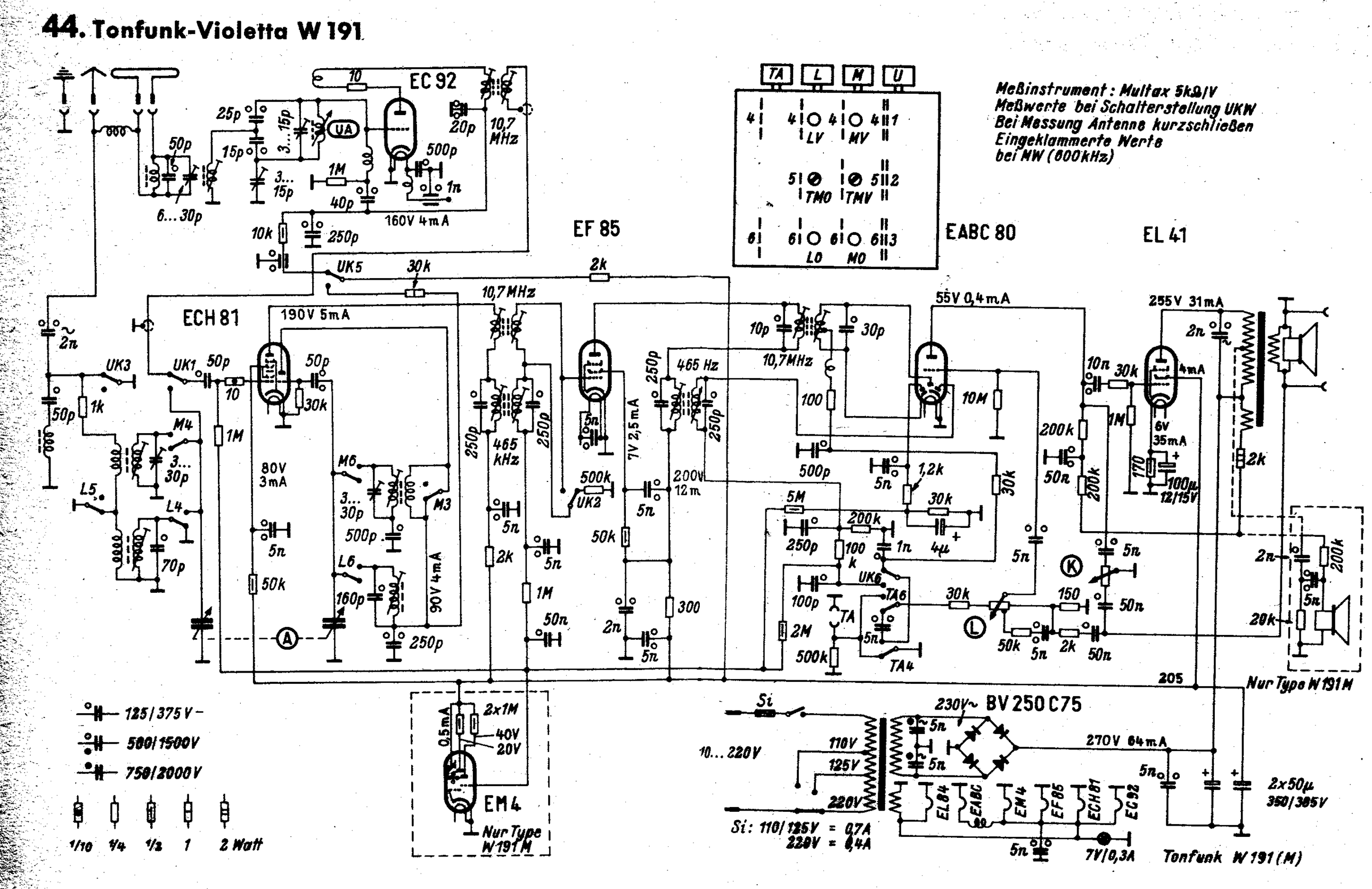

230. Tonfunk Violetta W 200

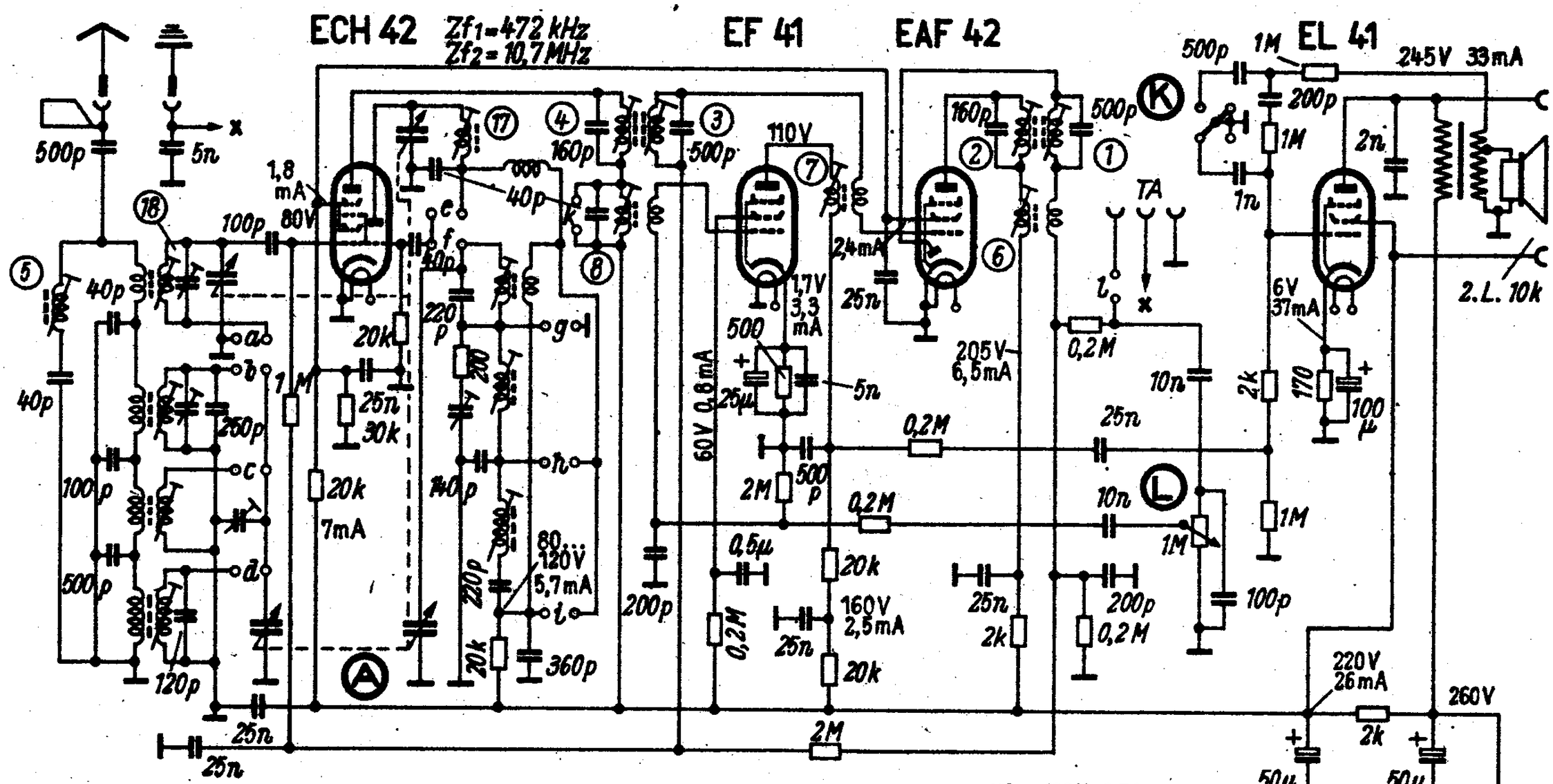

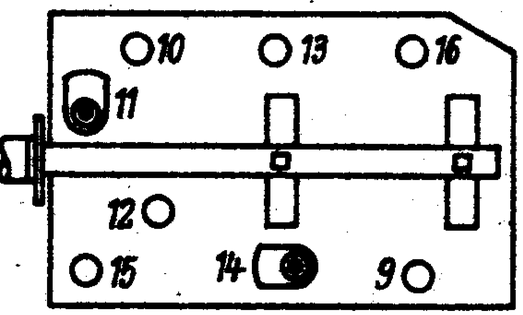

Wellenbereich m		Empfindlichkeit µV	Abgleich
U	2,98 ... 3,5	10 ... 20	88 MHz : 17; 97 MHz : 18
K	30 ... 51	10 ... 20	7 MHz : 9, 10; 10 MHz : 11
M	187 ... 580	10 ... 20	600 kHz : 12, 13; 1500 kHz : 14
L	1000 ... 2000	10 ... 20	200 kHz : 15, 16
Zf1 = 472 kHz : Reihenfolge : 1, 2, 3, 4 (Max.), 5 (Min.)			
Zf2 = 10,7 MHz : Reihenfolge : 6, 7, 8 (Max.)			

	a	b	c	d	e	f	g	h	i	k	l
U	•				•						
K		•				•	•			•	
M			•			•		•		•	
L				•		•			•	•	
T	•				•					•	•

Spannungen gegen Chassis gemessen mit Instrument 5 kΩ/V Messbereich 300V (Katode Endröhre 30V). Bei Messung ist die Antennenbuchse mit der Erdbuchse zu verbinden. Wellenschalter auf MW.

Tonfunk Violetta W 200

60. Tonfunk Violetta W 201

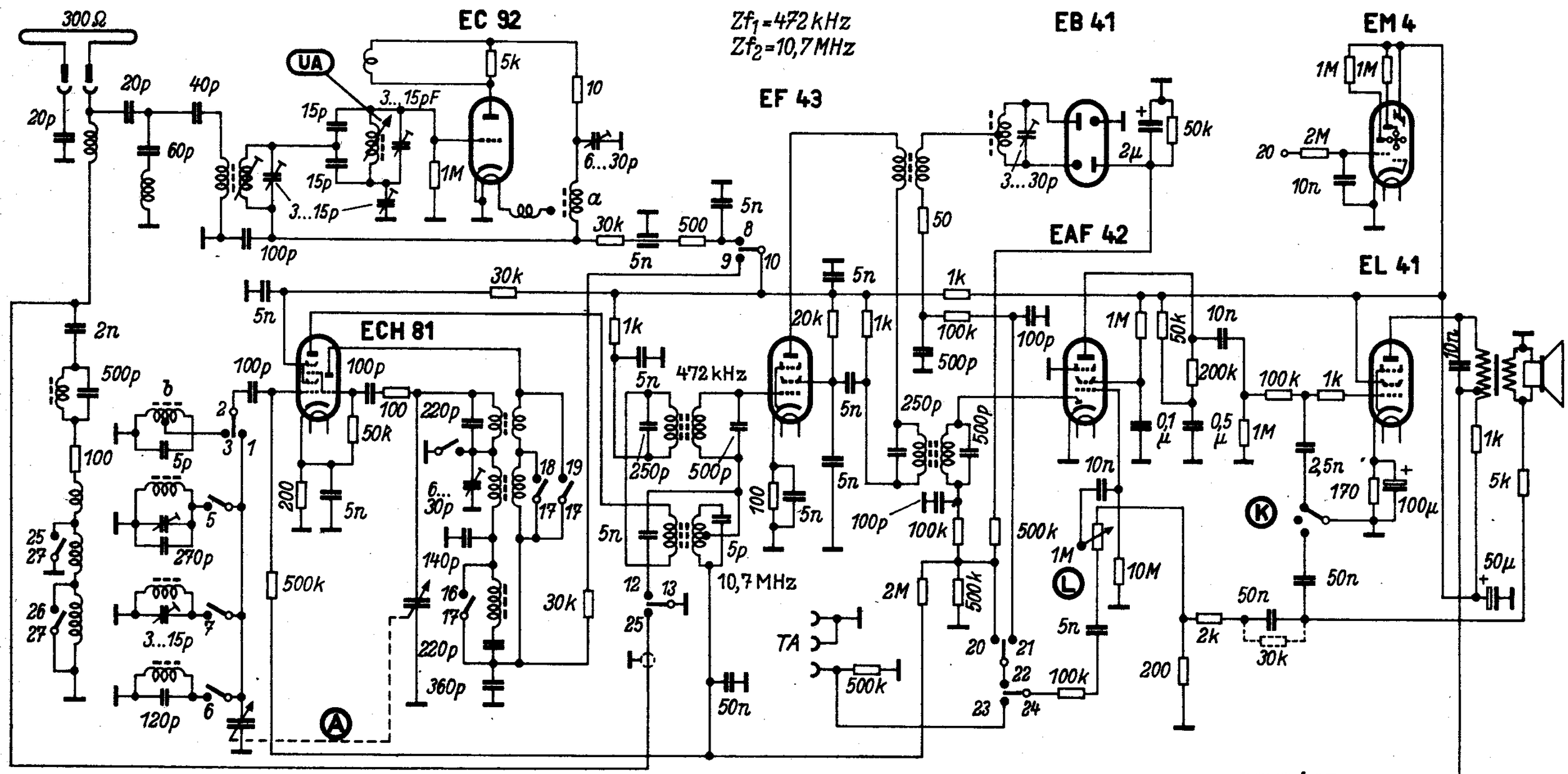

	1/2	2/3	4/5	5/6	5/7	8/10	9/10	10/11	12/13	14/15	16/17	17/18	17/19	20/22	21/22	22/24	23/24	13/25	25/24	26/27
U		•				•		•							•	•		•		
K	•		•				•	•	•	•		•		•		•			•	
M	•			•			•	•	•		•			•		•				•
L	•				•		•	•	•				•	•		•				
TA																	•			

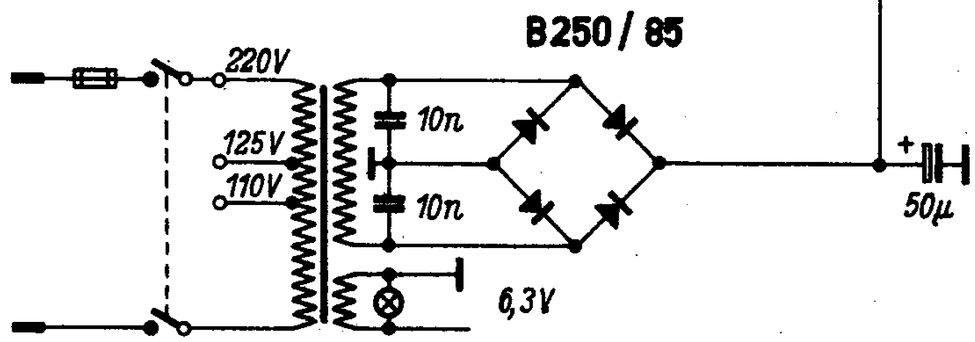

Tonfunk W201

231. Tonfunk Violetta W 250 M

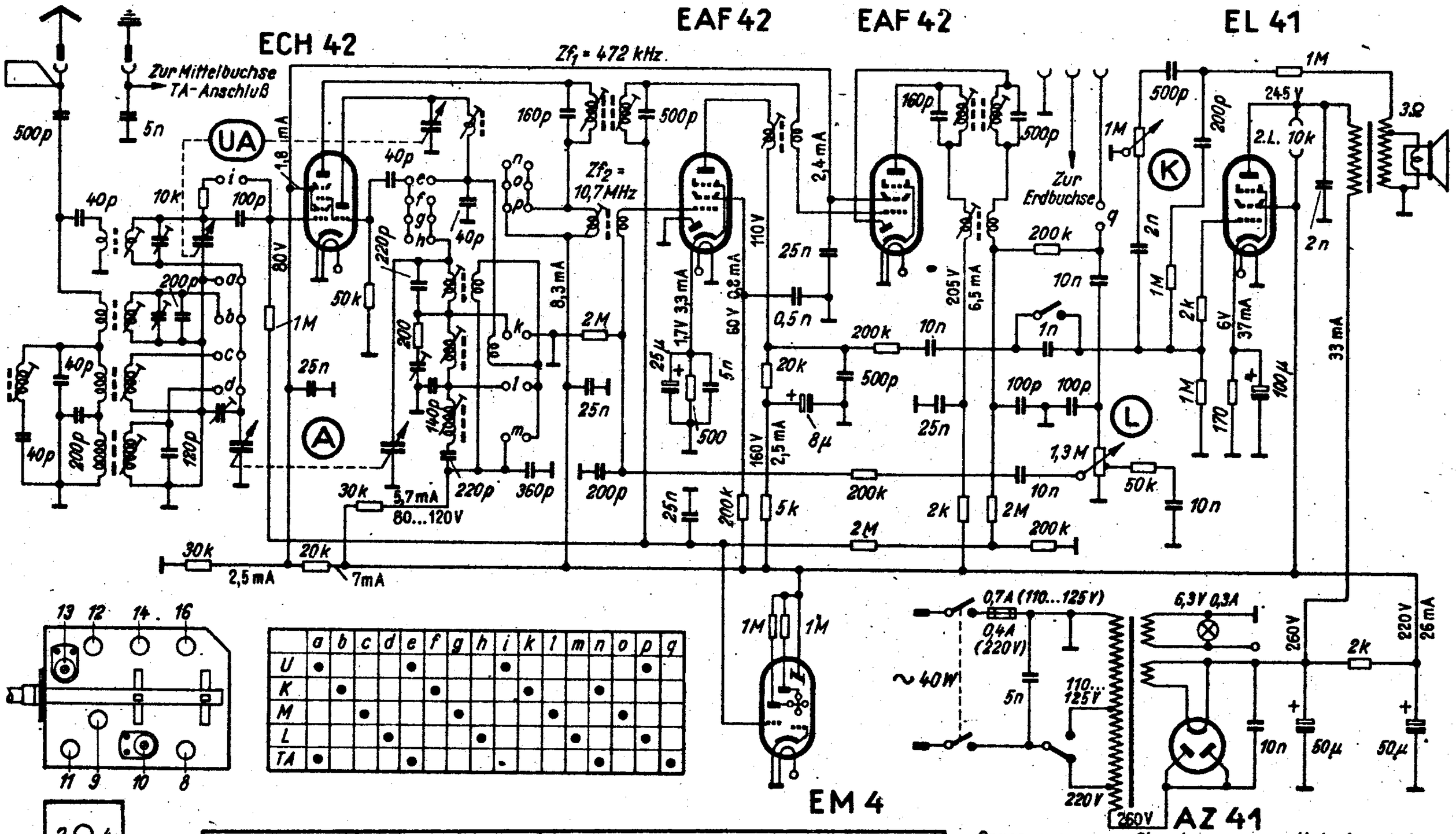

	a	b	c	d	e	f	g	h	i	k	l	m	n	o	p	q
U	•				•				•						•	
K		•				•				•			•			
M			•				•				•			•		
L				•				•				•			•	
TA	•				•								•			•

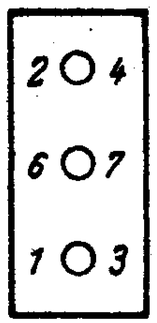

Wellenbereich m		Empfindlichkeit µV	Abgleich
U	2,95... 3,5	ca. 30	88 MHz: Kern; 95 MHz: Trimmer
K	29,5... 51	15	7 MHz: 8, 12; 12 MHz: 13
M	185... 580	10	600 kHz: 9, 14; 1500 kHz: 10, 15
L	1000... 2000	10	200 kHz: 11, 16
Zf_1 = 472 kHz; Zf_2 = 10,7 MHz; Abgleichfolge: Zf_1 = 1,2,3,4; Zf_2 = 5,6,7			

Spannungen gegen Chassis gemessen mit Instrument 5kΩ/V. Meßbereich 300 V (Katode Endröhre 30 V). Bei Messung Antennenbuchse mit Chassis verbinden. Wellenschalter auf Mittel-Welle.

45. Tonfunk-Violetta W 281

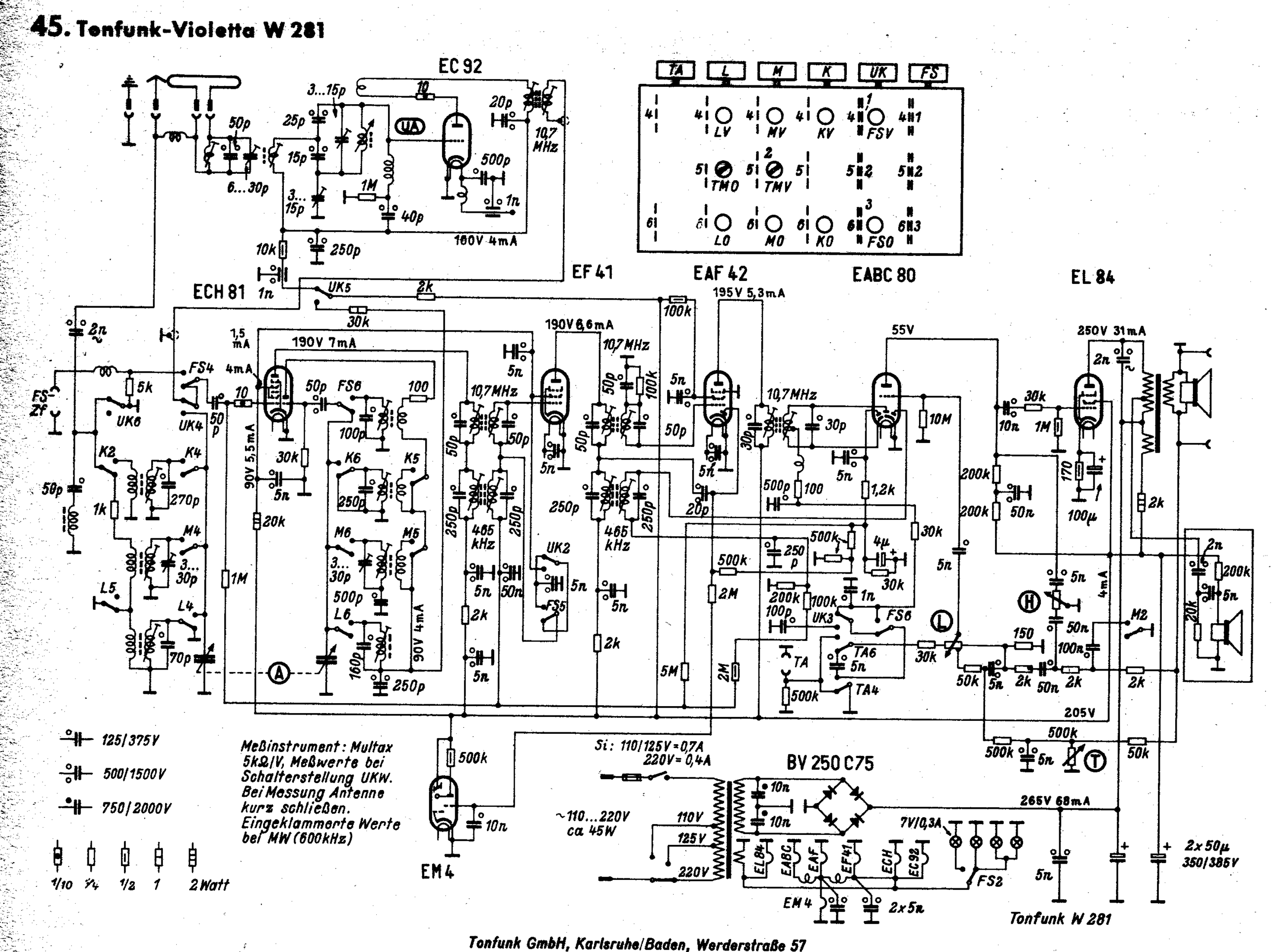

Tonfunk GmbH, Karlsruhe/Baden, Werderstraße 57

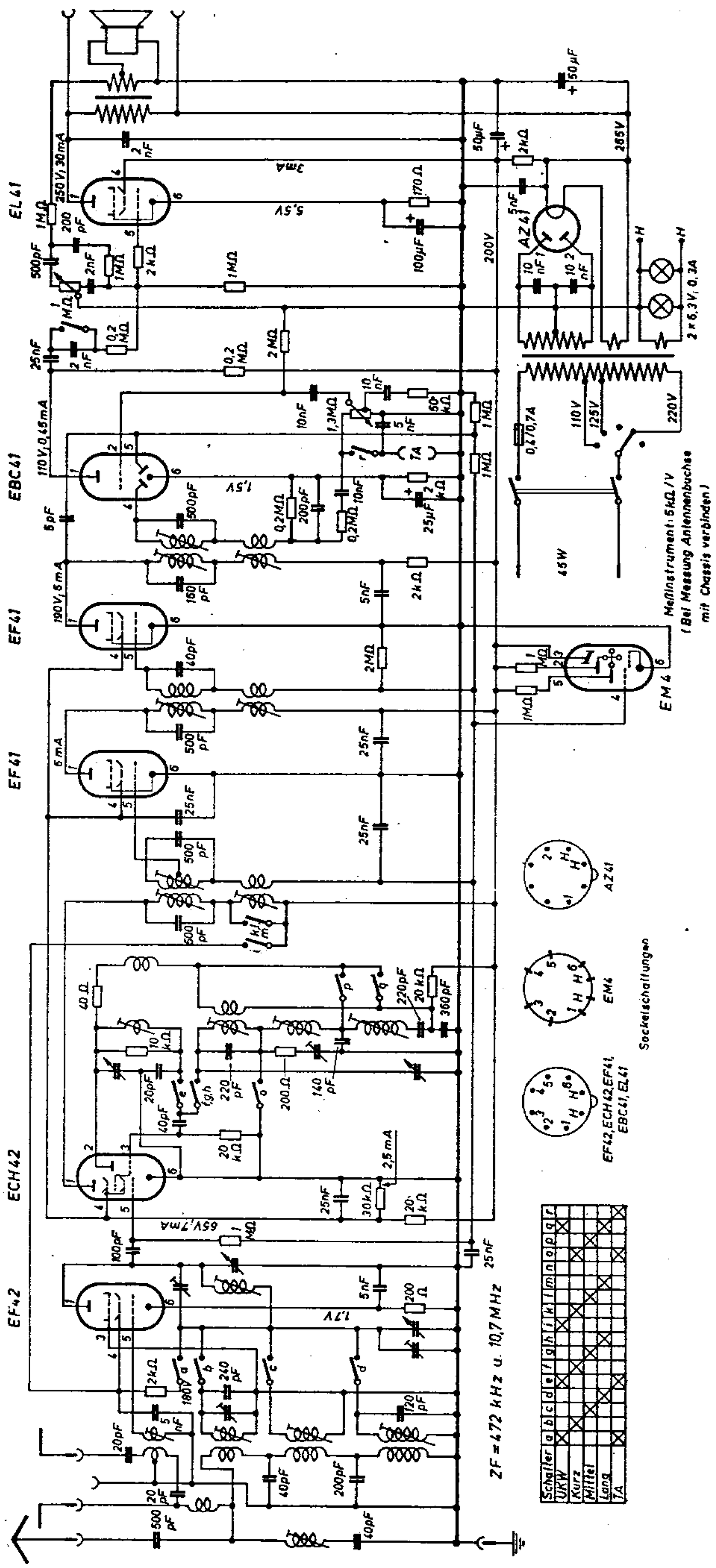
EL 41
EBC 41
EF 41
EF 41
ECH 42
EF 42
AZ 41
EM 4
Meßinstrument: 5 kΩ/V
(Bei Messung Antennenbuchse mit Chassis verbinden!)
Sockelschaltungen
EF42, ECH42, EF41, EBC41, EL41
ZF = 472 kHz u. 10,7 MHz
Schalter
UKW
Kurz
Mittel
Lang
TA

61. Tonfunk Violetta W 301

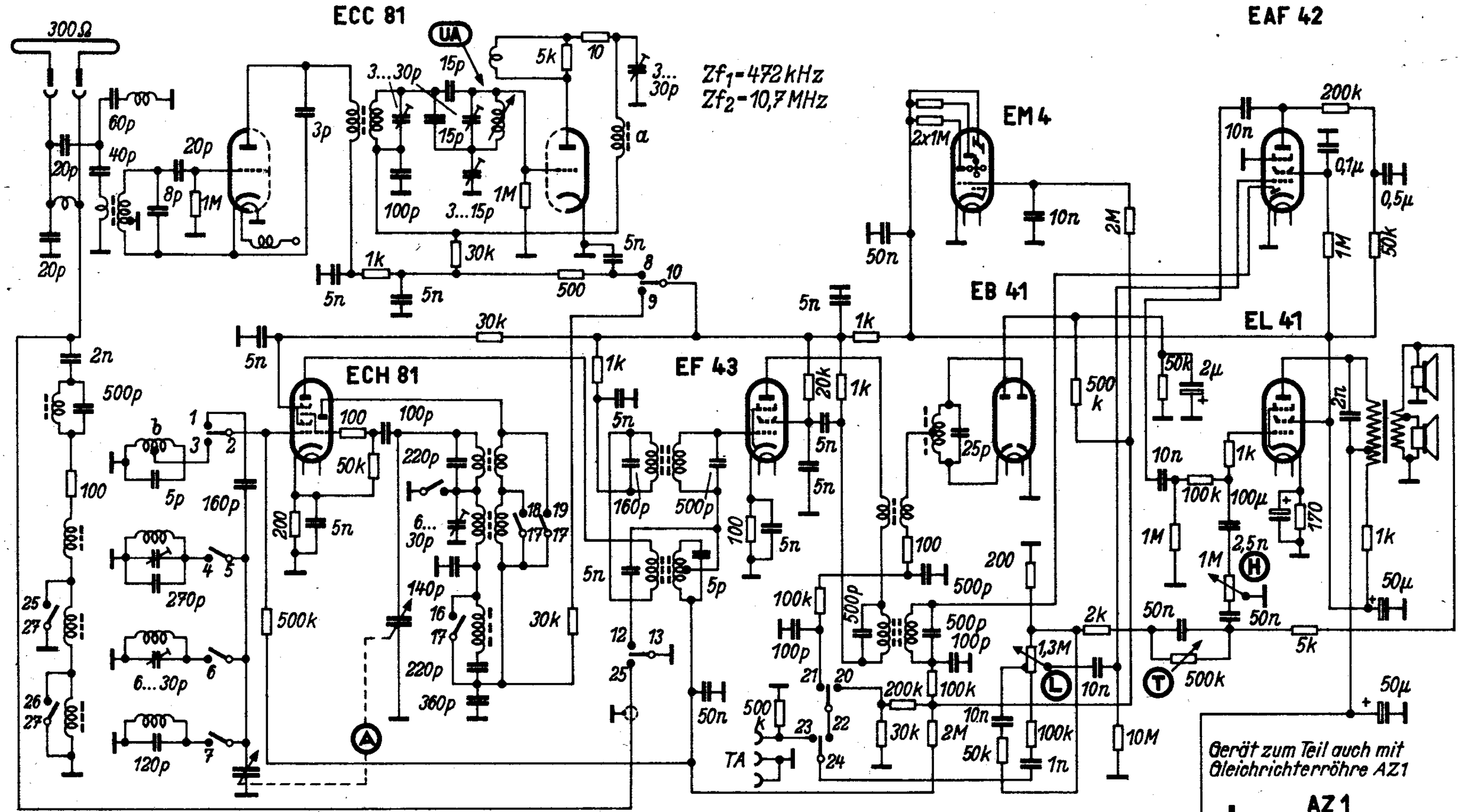

	1/2	2/3	4/5	5/6	5/7	8/10	9/10	10/11	12/13	14/15	16/17	17/18	18/19	20/22	21/22	22/24	23/24	13/25	25/24	26/27
U		•				•		•							•	•		•		
K	•		•				•	•	•	•		•		•		•			•	
M	•			•			•	•	•		•			•		•				•
L	•				•		•	•	•				•	•		•				
T																	•			

Tonfunk GmbH, Karlsruhe/Baden, Wendenstraße 57

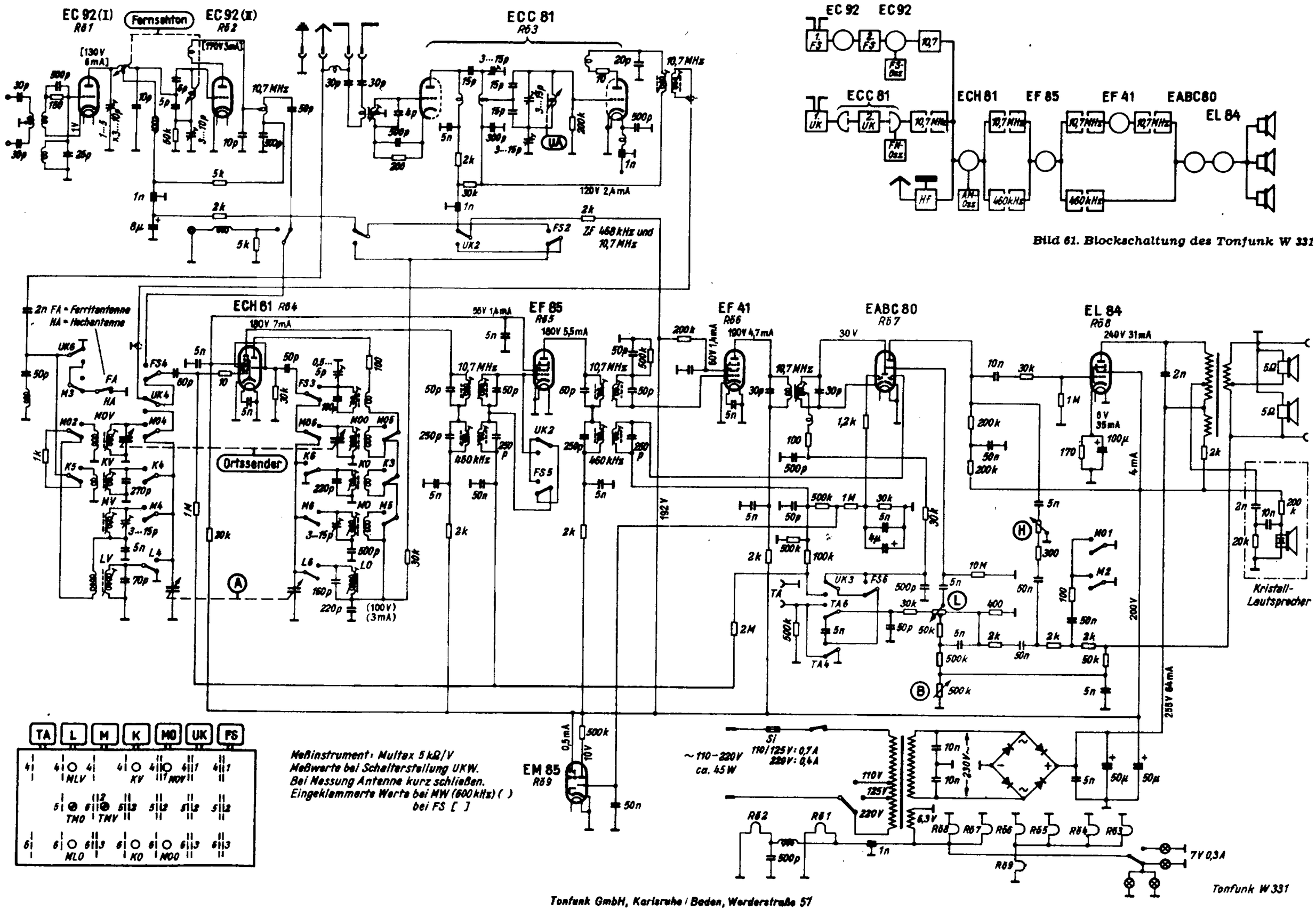

Bild 61. Blockschaltung des Tonfunk W 331

Tonfunk GmbH, Karlsruhe / Baden, Werderstraße 57

232. Tonfunk Violetta W 450

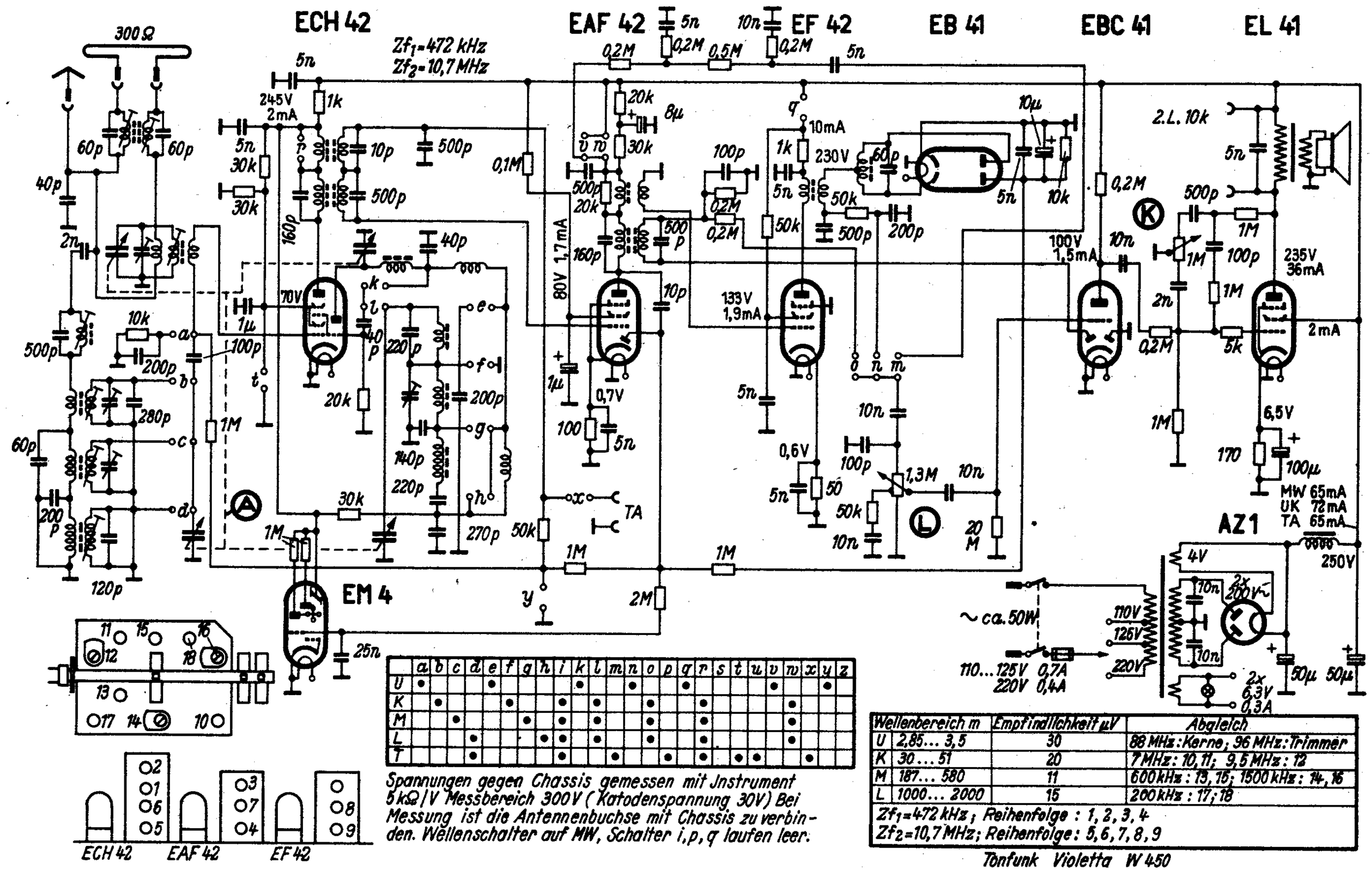

	a	b	c	d	e	f	g	h	i	k	l	m	n	o	p	q	r	s	t	u	v	w	x	y	z
U	•				•					•			•				•					•			•	
K		•				•			•		•			•				•					•			
M			•				•		•		•			•				•					•			
L				•				•	•		•			•				•					•			
T				•					•			•			•		•		•	•				•		

Spannungen gegen Chassis gemessen mit Jnstrument 5 kΩ/V Messbereich 300V (Katodenspannung 30V) Bei Messung ist die Antennenbuchse mit Chassis zu verbinden. Wellenschalter auf MW, Schalter i, p, q laufen leer.

Wellenbereich m		Empfindlichkeit µV	Abgleich
U	2,85... 3,5	30	88 MHz: Kerne; 96 MHz: Trimmer
K	30... 51	20	7 MHz: 10, 11; 9,5 MHz: 12
M	187... 580	11	600 kHz: 13, 15; 1500 kHz: 14, 16
L	1000... 2000	15	200 kHz: 17; 18

Zf_1 = 472 kHz; Reihenfolge: 1, 2, 3, 4
Zf_2 = 10,7 MHz; Reihenfolge: 5, 6, 7, 8, 9

Tonfunk Violetta W 450

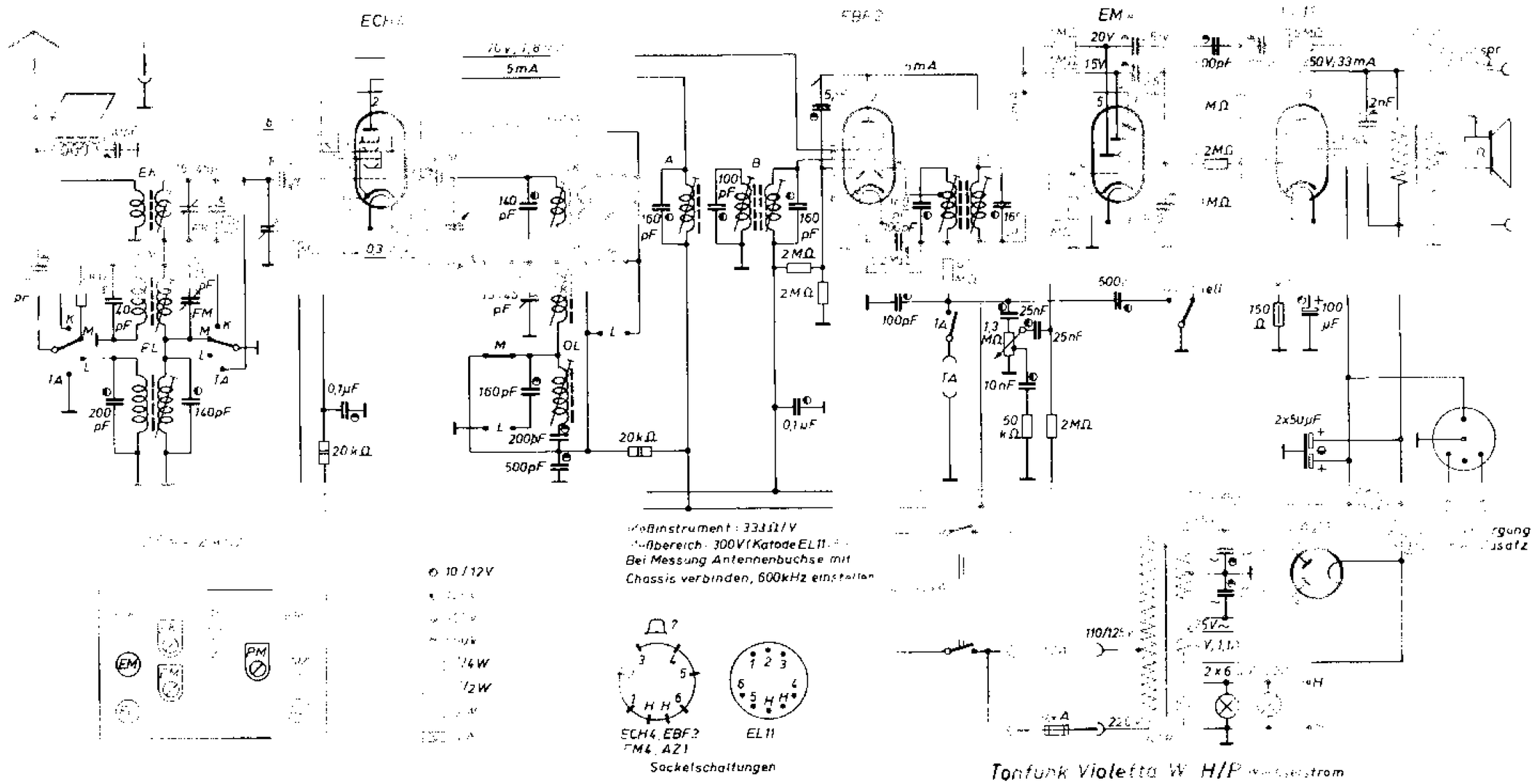
ECH4
EBF2
EM4
5mA
20V
15V
50V, 33mA
2nF
160 pF
100 pF
2MΩ
100pF
25nF
1,3 MΩ
10nF
50 kΩ
500
150 Ω
100 µF
2x50µF
0,1µF
20kΩ
200pF
500pF
FM
FL
OL
M
L
K
A
B
EM
PM
10 / 12V
Meßinstrument: 333Ω/V
Meßbereich: 300V (Katode EL11)
Bei Messung Antennenbuchse mit
Chassis verbinden, 600kHz einstellen
ECH4, EBF2
FM4, AZ1
EL11
Sockelschaltungen
110/125
5V~
2x6
Tonfunk Violetta W H/P

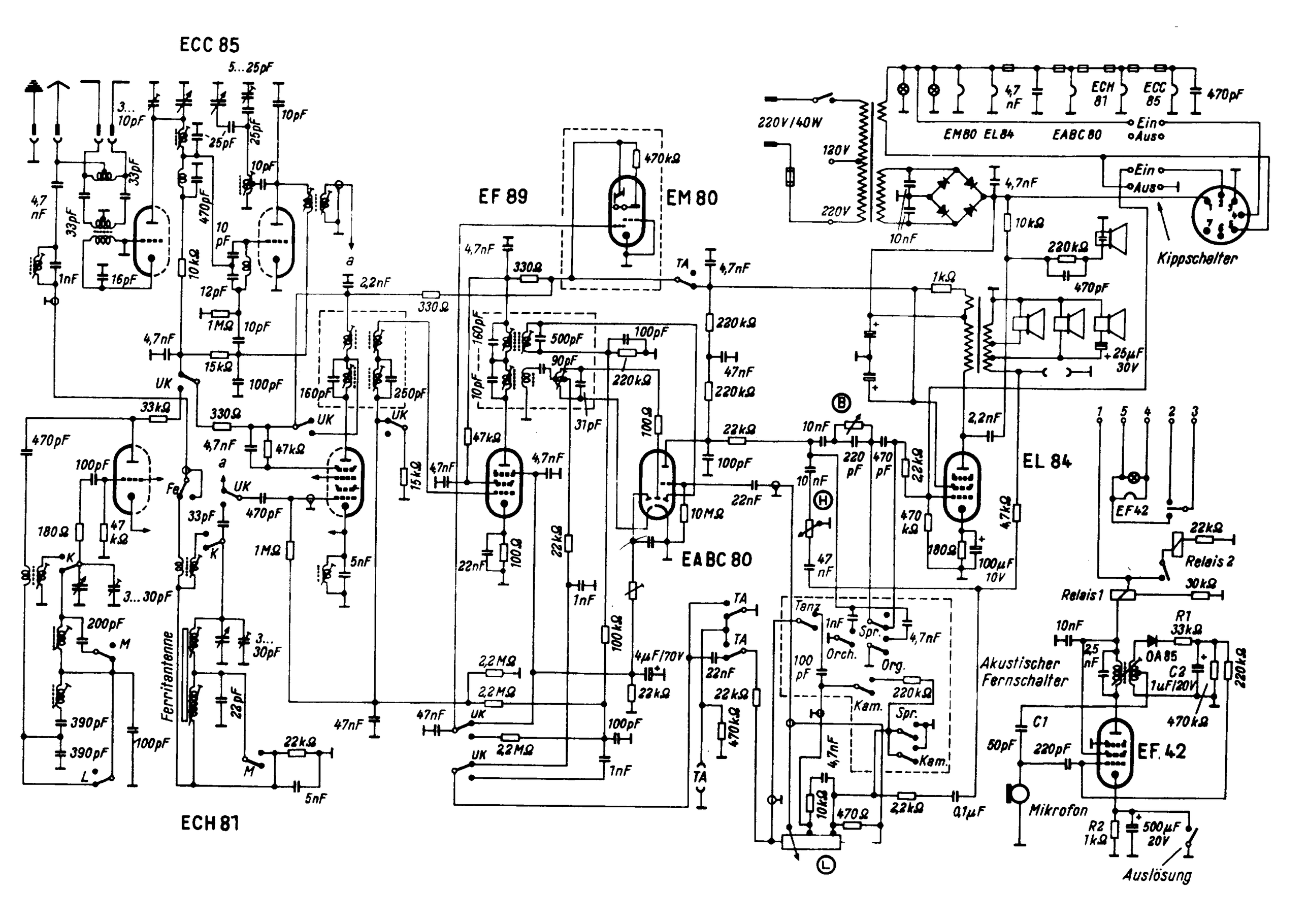
ECC 85
EF 89
EM 80
EABC 80
EL 84
ECH 81
EF 42
EF. 42
220V/40W
120V
220V
EM80 EL84
EABC 80
ECH 81
ECC 85
Ein
Aus
Kippschalter
Ferritantenne
Relais 1
Relais 2
Akustischer Fernschalter
Mikrofon
Auslösung
Tanz
Spr.
Orch.
Org.
Kam.
OA 85
UK
TA