11. Vollmer MTG 9 (neu)

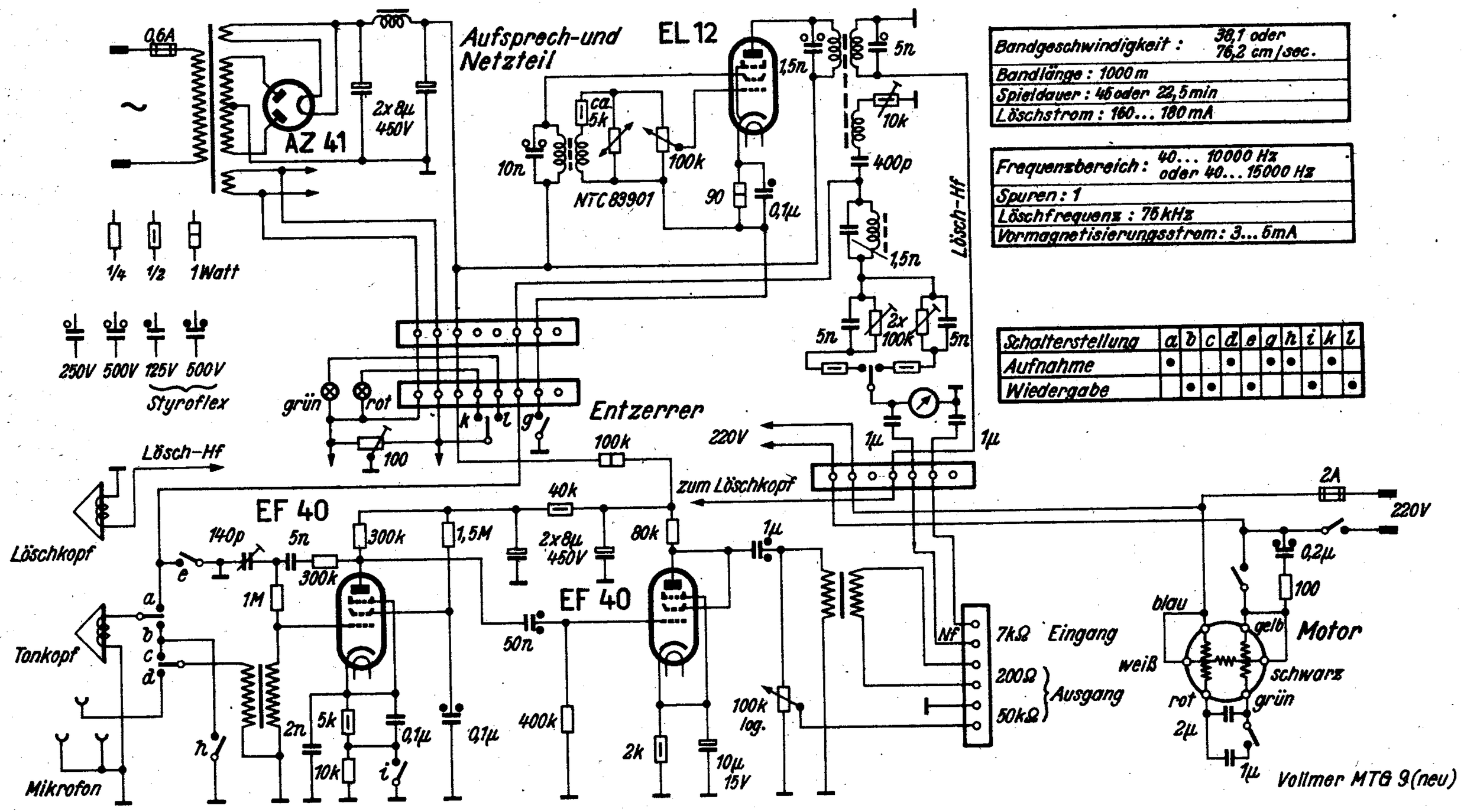

Bandgeschwindigkeit :	38,1 oder 76,2 cm/sec.
Bandlänge : 1000 m	
Spieldauer : 45 oder 22,5 min	
Löschstrom : 160... 180 mA	

Frequenzbereich :	40... 10000 Hz oder 40... 15000 Hz
Spuren : 1	
Löschfrequenz : 75 kHz	
Vormagnetisierungsstrom : 3... 5 mA	

Schalterstellung	a	b	c	d	e	g	h	i	k	l
Aufnahme	•			•		•	•		•	
Wiedergabe		•	•		•			•		•

Eberhard Vollmer, Esslingen a. N. – Mettingen

10. Vollmer MTG 9

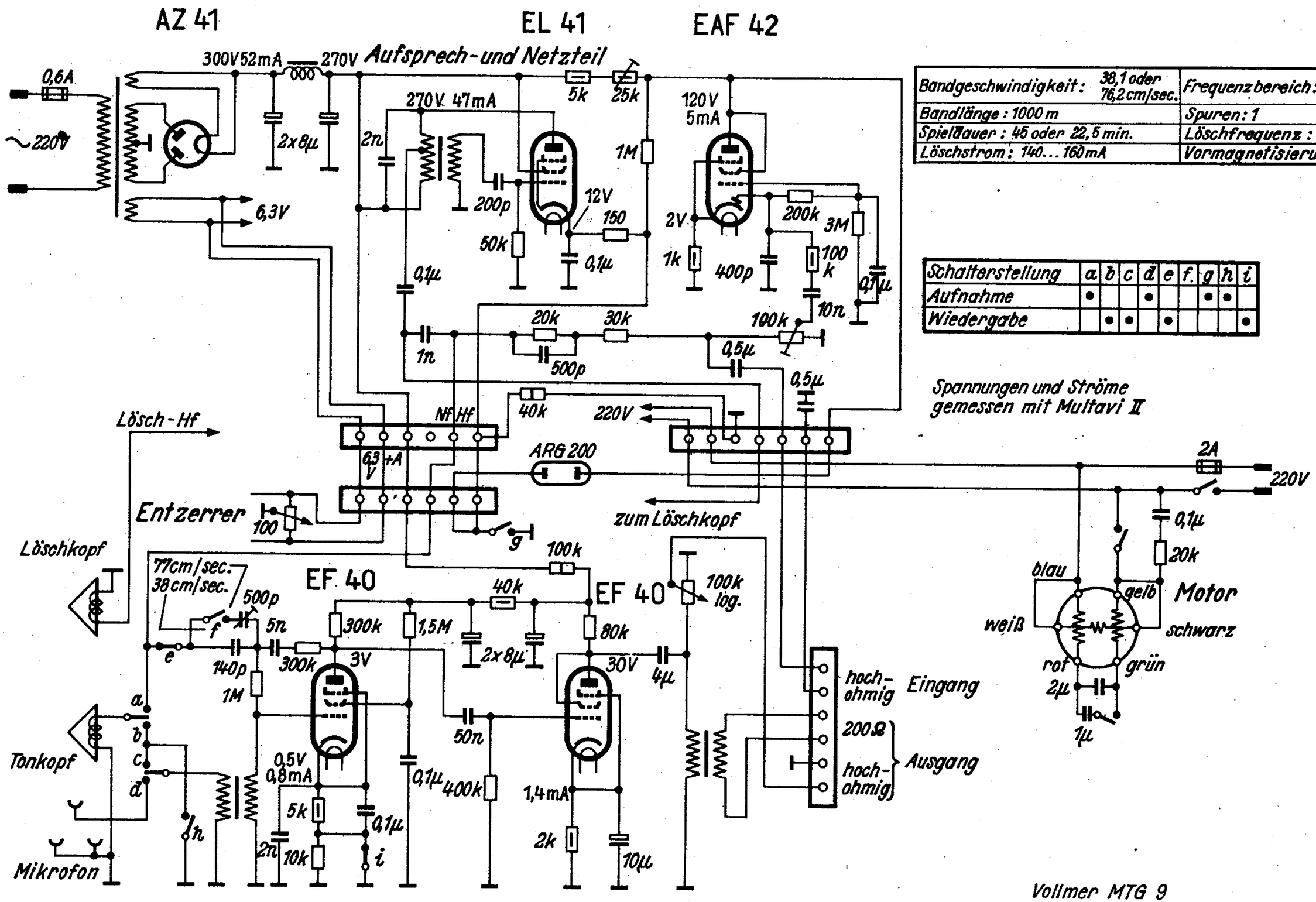

Bandgeschwindigkeit: 38,1 oder 76,2 cm/sec.	Frequenzbereich: 40...10000 Hz od. 40...15000 Hz
Bandlänge: 1000 m	Spuren: 1
Spieldauer: 45 oder 22,5 min.	Löschfrequenz: 60 kHz
Löschstrom: 140...160 mA	Vormagnetisierungsstrom: 3...5 mA

Schalterstellung	a	b	c	d	e	f	g	h	i
Aufnahme	•			•			•	•	
Wiedergabe		•	•		•				•

Spannungen und Ströme gemessen mit Multavi II

Vollmer MTG 9

Eberhard Vollmer, Esslingen a. N. – Mettingen