Wega 127 GW

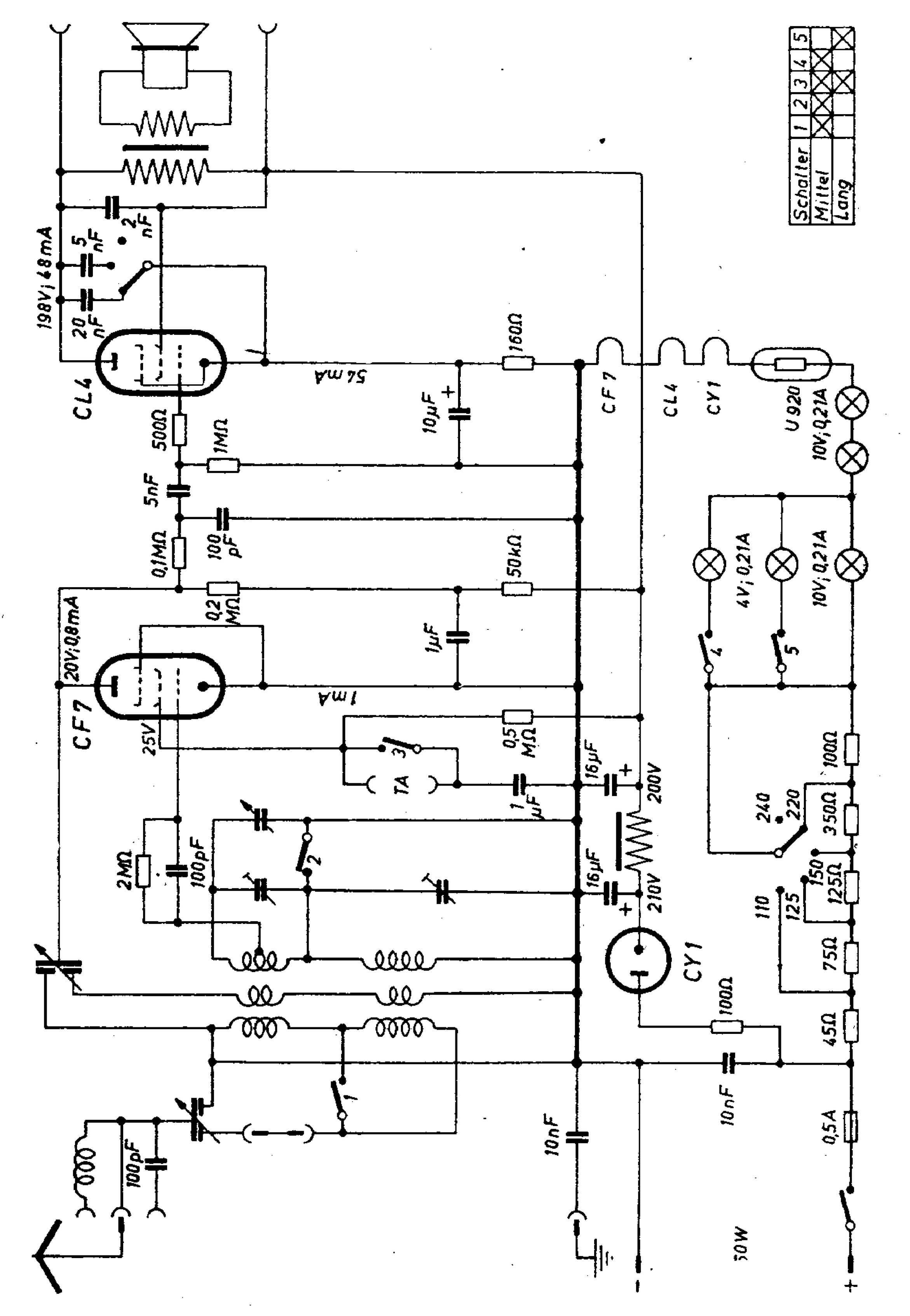
Schalter 1 2 3 4 5
Mittel
Lang
CL4
CF7
CY1
U 920
198V; 68mA
20 nF
5 nF
2 nF
500Ω
1MΩ
5nF
0,1MΩ
100 pF
0,2 MΩ
54 mA
10µF
160Ω
50kΩ
1µF
20V; 0,8mA
1mA
25V
0,5 MΩ
TA
1 µF
16µF
200V
210V
2MΩ
100pF
10V; 0,21A
4V; 0,21A
100Ω
240
220
350Ω
150
125Ω
110
125
75Ω
45Ω
0,5A
10nF
50W

Wega 127 W

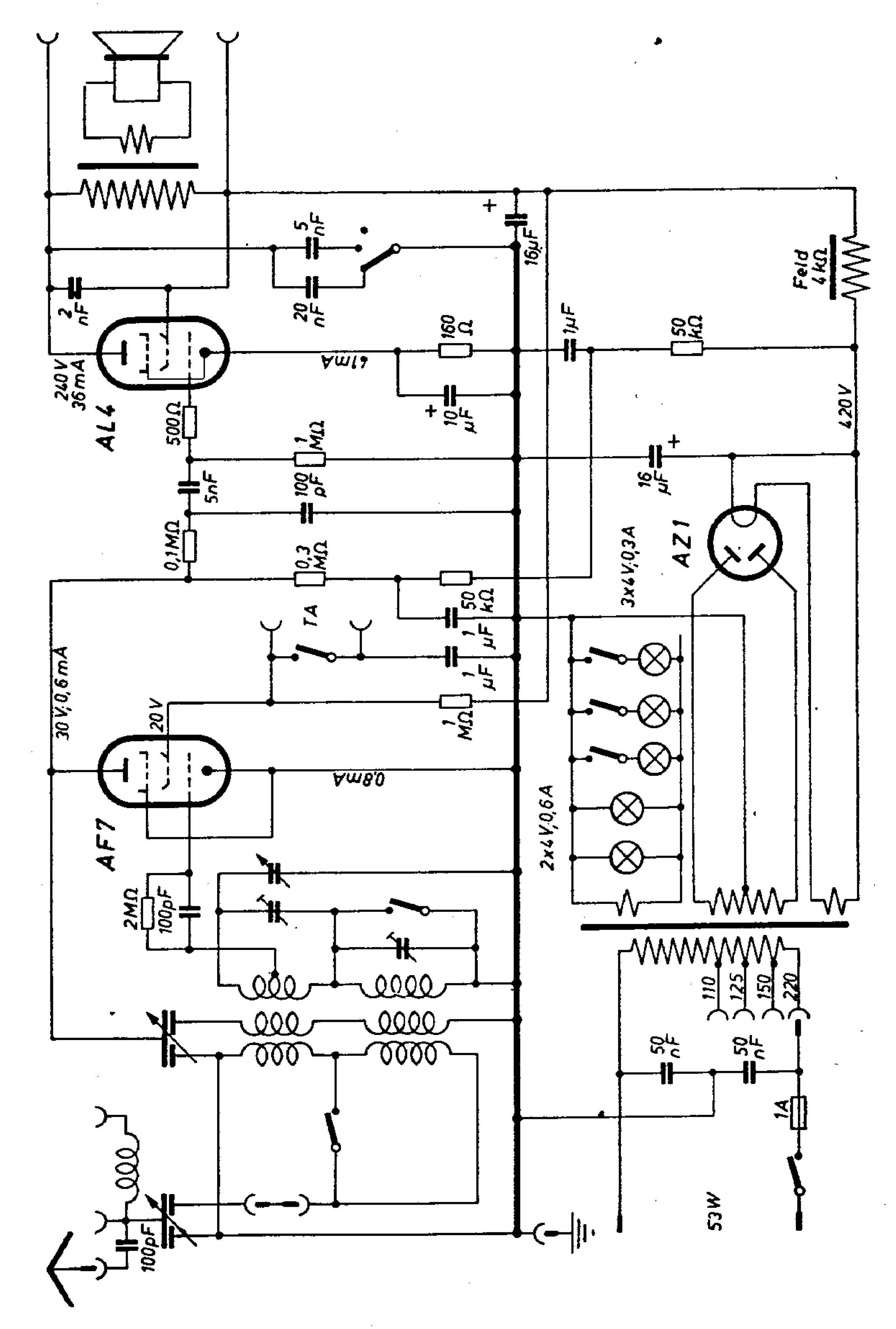
AL4
240 V
36 mA
2 nF
500 Ω
5 nF
0,1 MΩ
5 nF
20 nF
160 Ω
61 mA
10 μF
1 MΩ
100 pF
0,3 MΩ
16 μF
1 μF
50 kΩ
1 μF
1 MΩ
TA
AF7
30 V; 0,6 mA
20 V
0,8 mA
2 MΩ
100 pF
100 pF
1 μF
50 kΩ
Feld
4 kΩ
420 V
16 μF
AZ1
3x4 V; 0,3 A
2x4 V; 0,6 A
110
125
150
220
50 nF
50 nF
1A
53 W

Wega Regina 244 GW-1

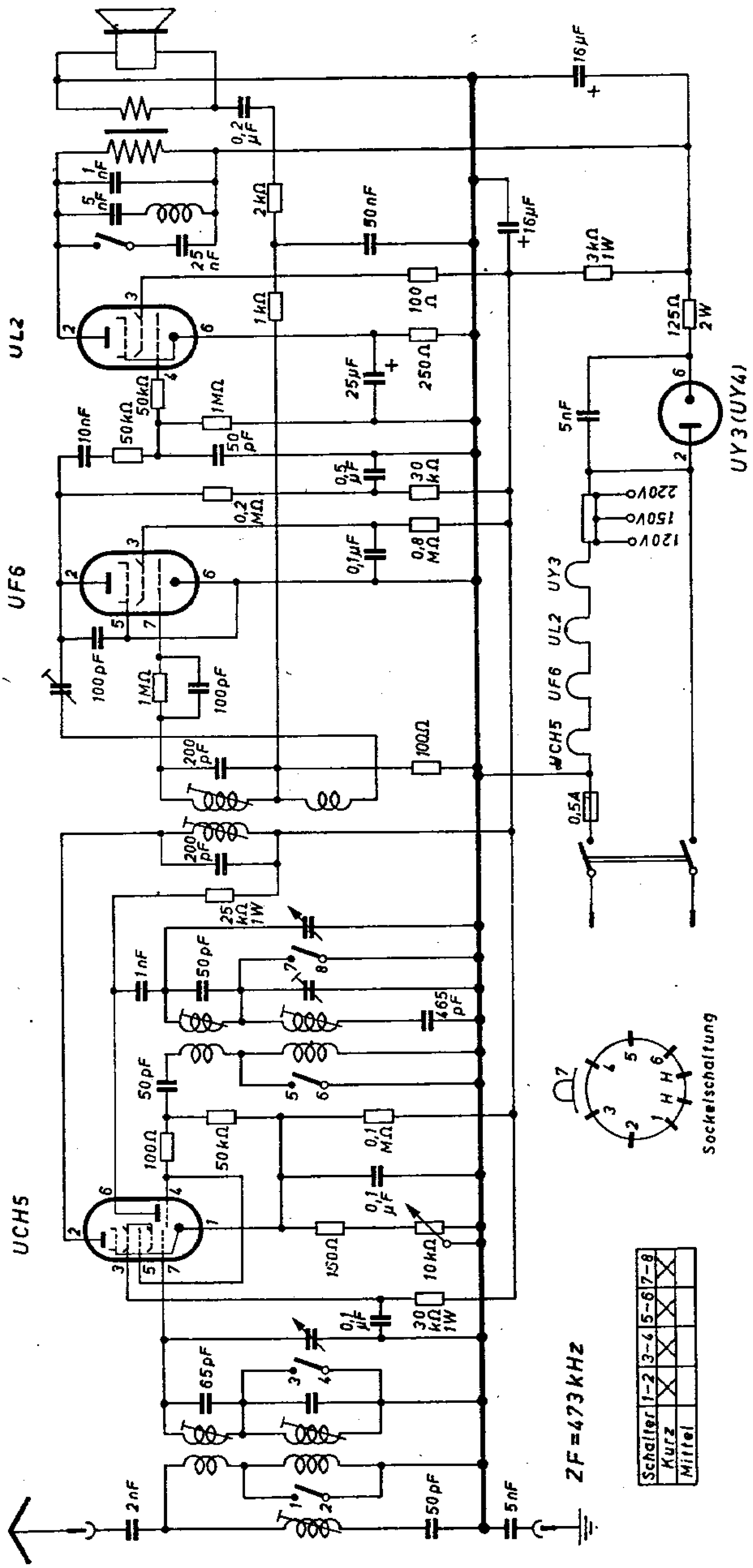

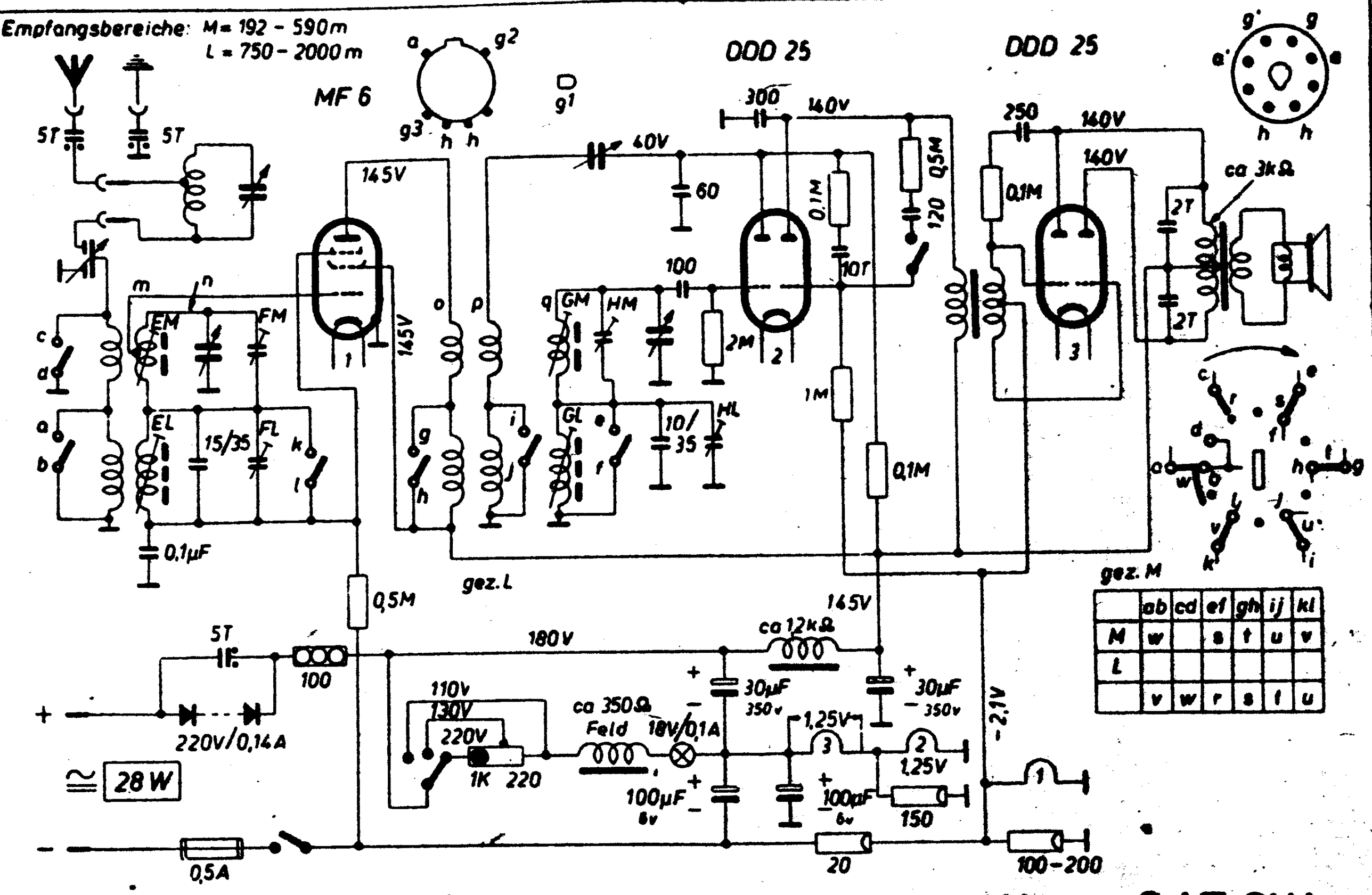

	ab	cd	ef	gh	ij	kl
M	w		s	t	u	v
L						
	v	w	r	s	t	u

Spannungen mit Instrument 33,3 Ω/V 600 V-Bereich gemessen

Wega 245 GW

Empfangsbereiche: 192–590m
750–2000m

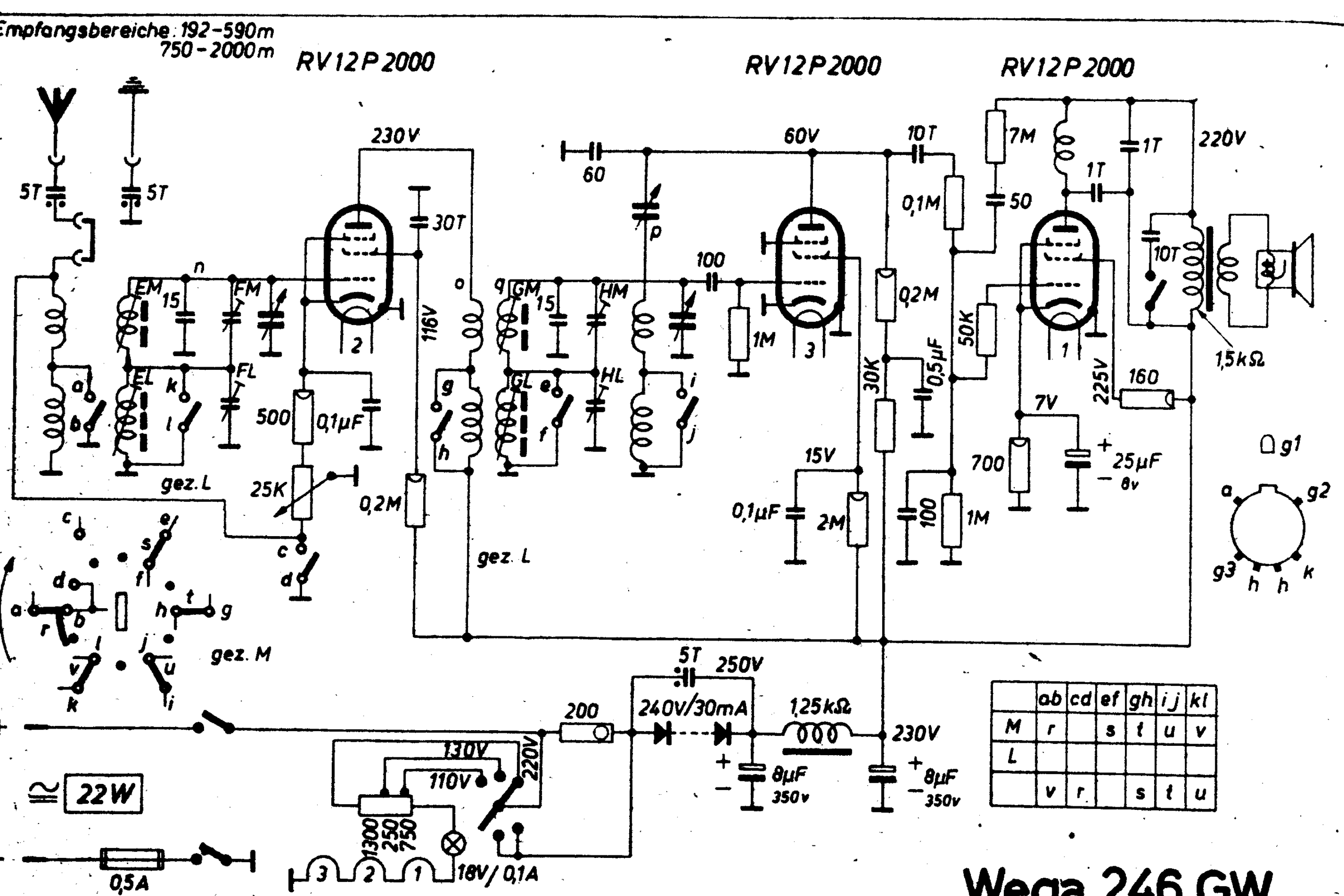

	ab	cd	ef	gh	ij	kl
M	r		s	t	u	v
L						
	v	r		s	t	u

Spannungen mit Instrument 333 Ω/V 600V-Bereich gemessen

Wega 246 GW

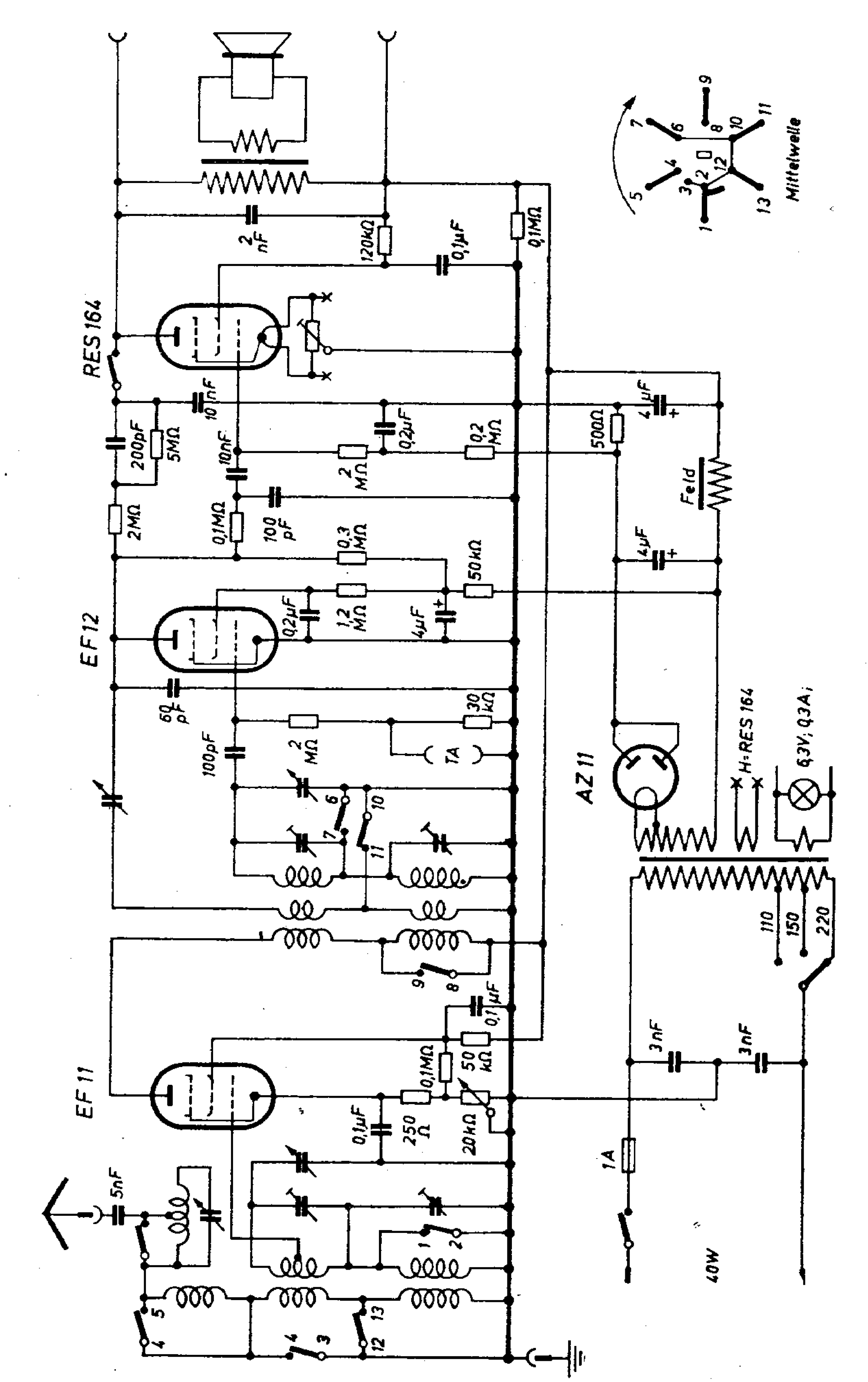
RES 164
EF 12
EF 11
AZ 11
Mittelwelle
Feld
TA
H=RES 164
6,3V; 0,3A;
110
150
220
40W
1A
2 nF
120kΩ
0,1μF
0,1MΩ
10nF
200pF
5MΩ
2MΩ
0,1MΩ
100 pF
0,3 MΩ
50kΩ
0,2μF
1,2 MΩ
4μF
60 pF
100pF
2 MΩ
30 kΩ
0,2μF
2 MΩ
0,2 MΩ
500Ω
4μF
4μF
0,1μF
50 kΩ
0,1MΩ
250 Ω
20kΩ
5nF
3nF
3nF

Wega Lux 365 W-4

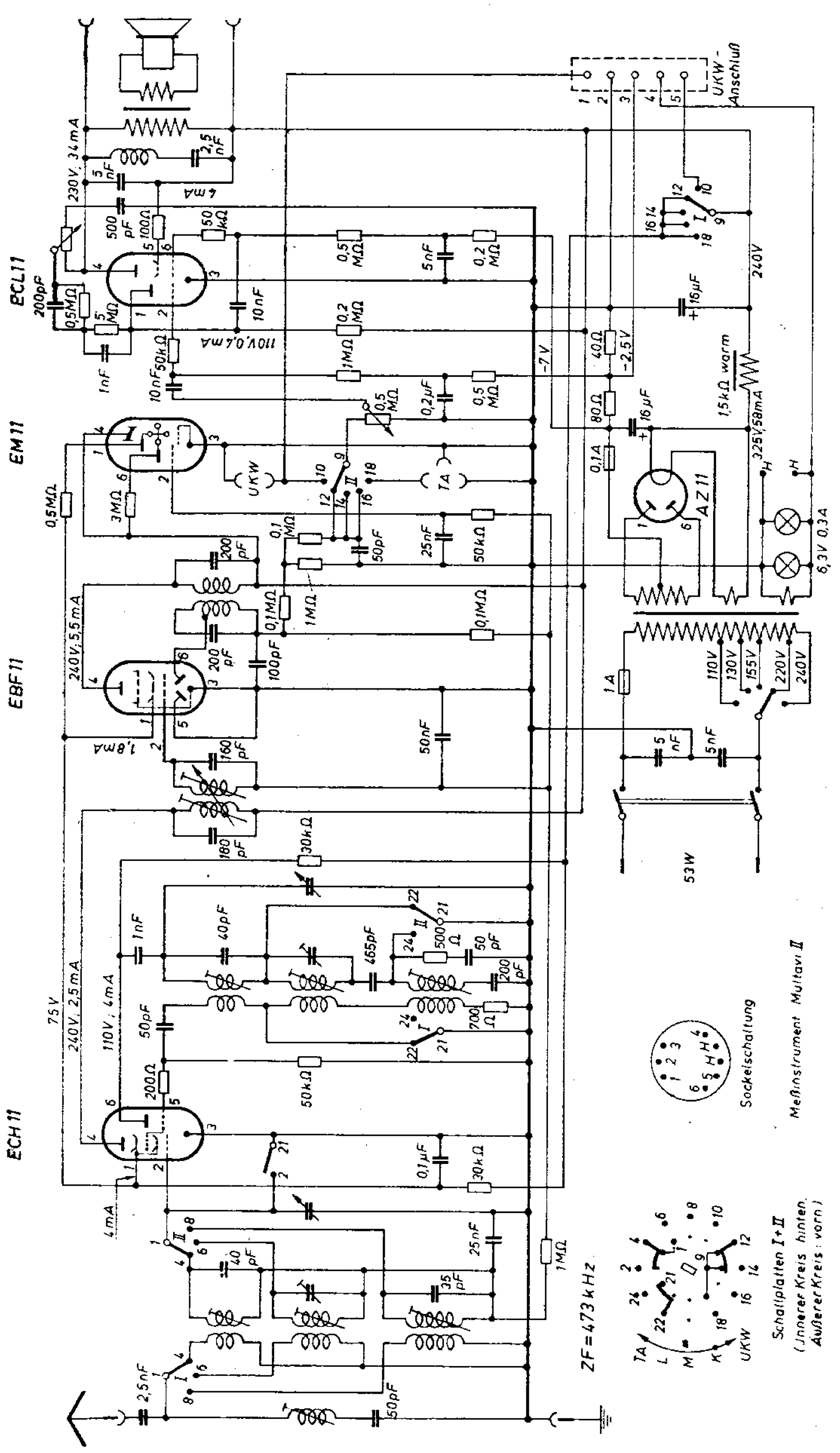

Wega Jubilar 465 W-1

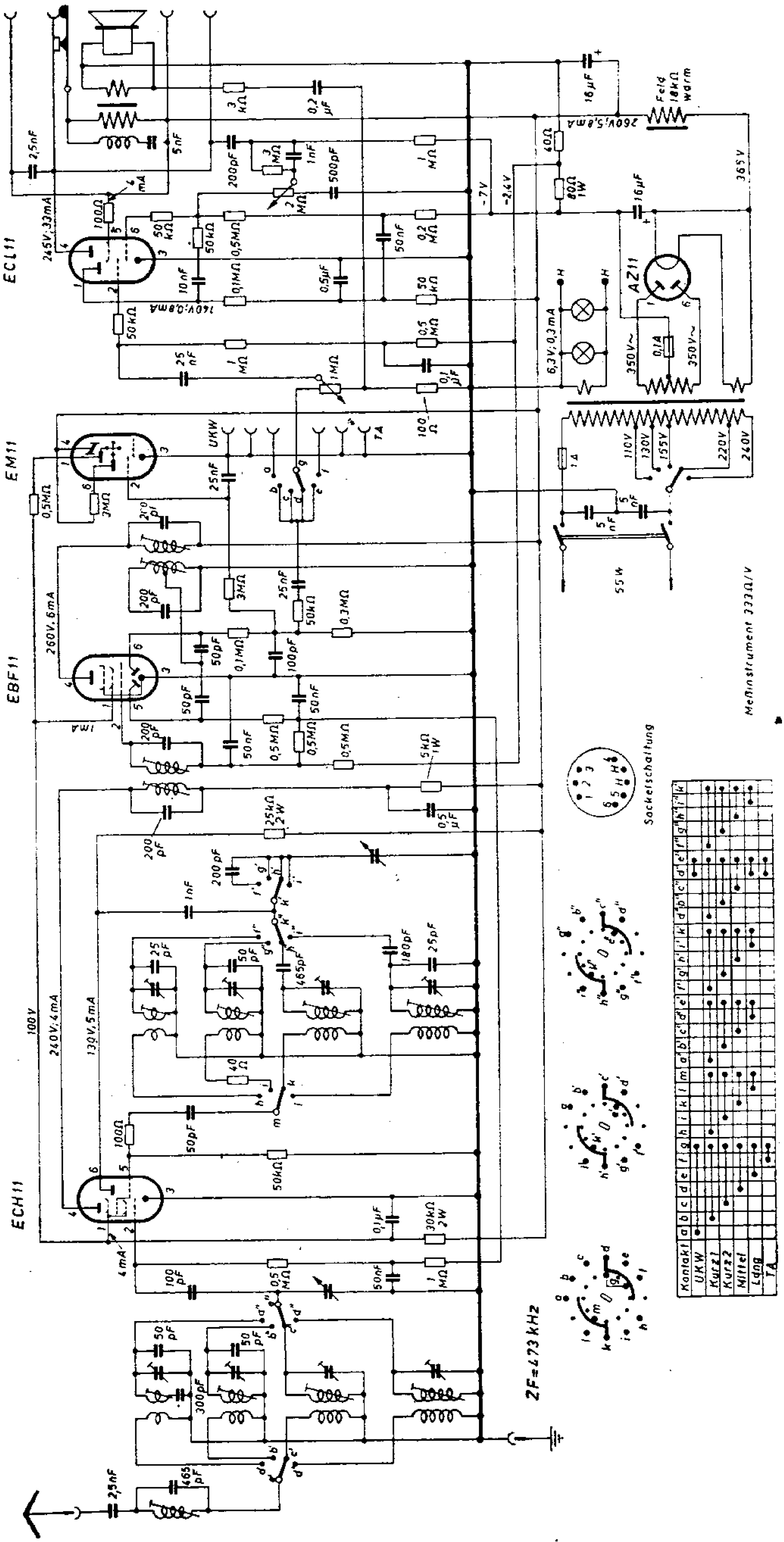

Wega Fox 52 466 W-2

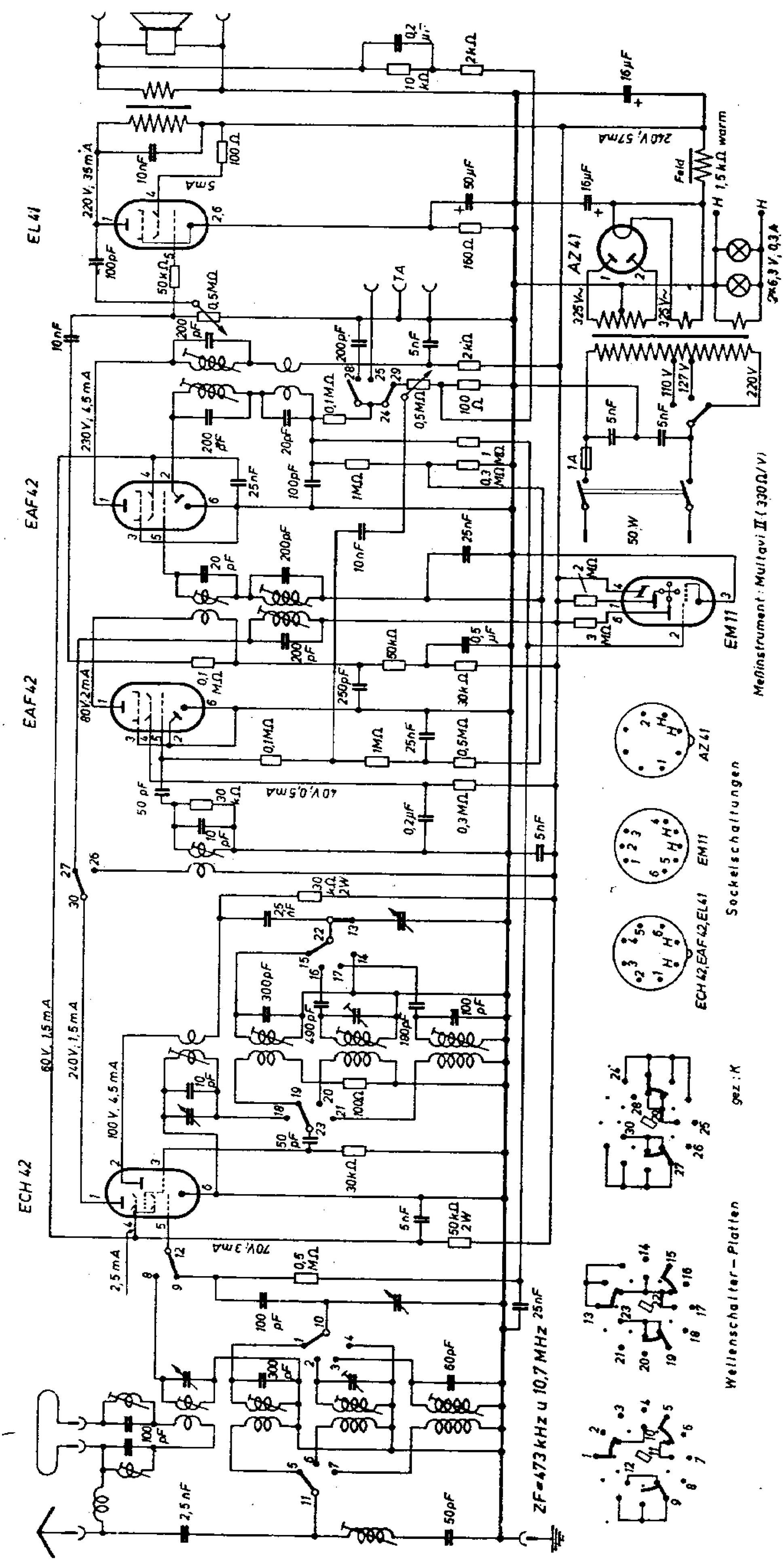

Wega Diana 467 W-1

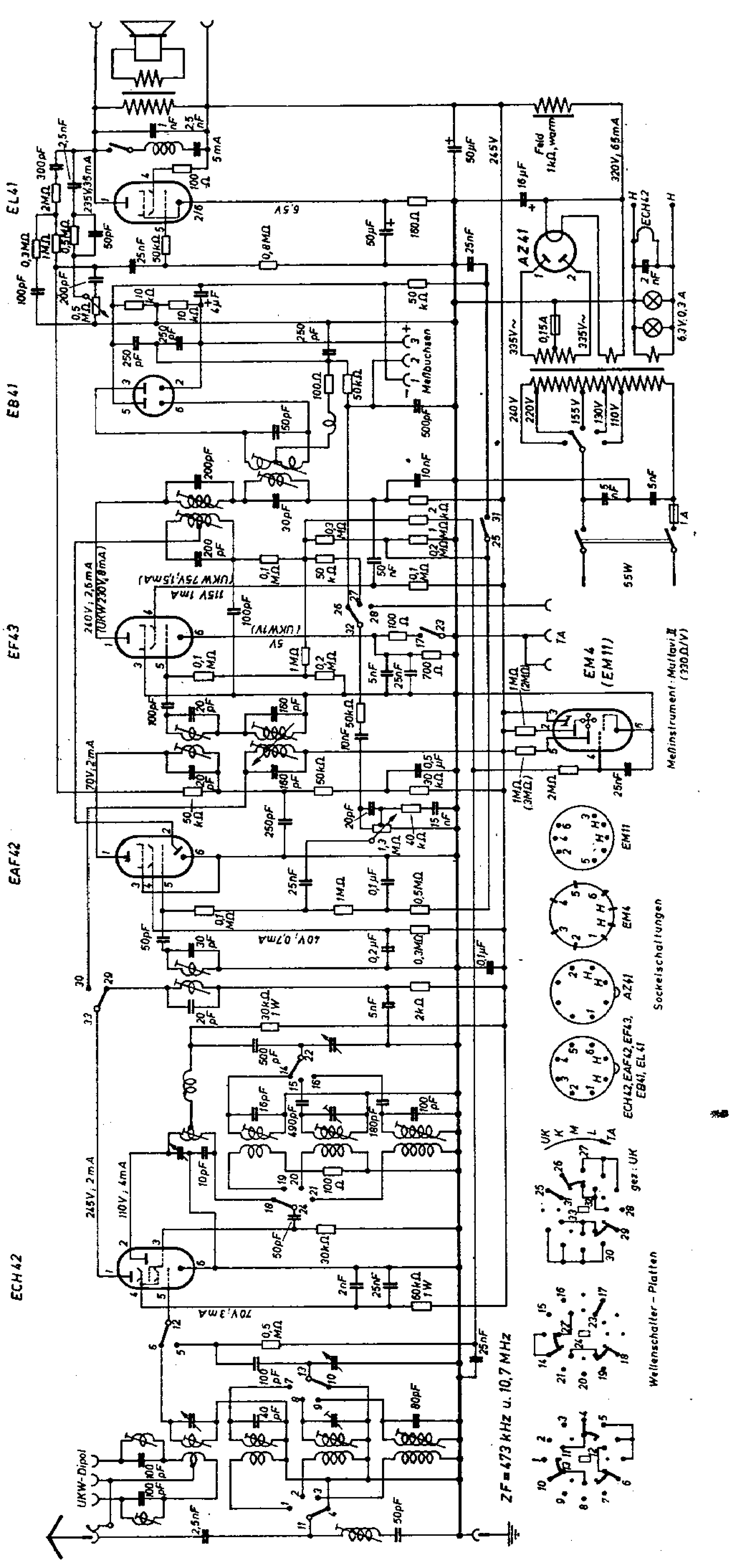

Wega Primus 467 W-3

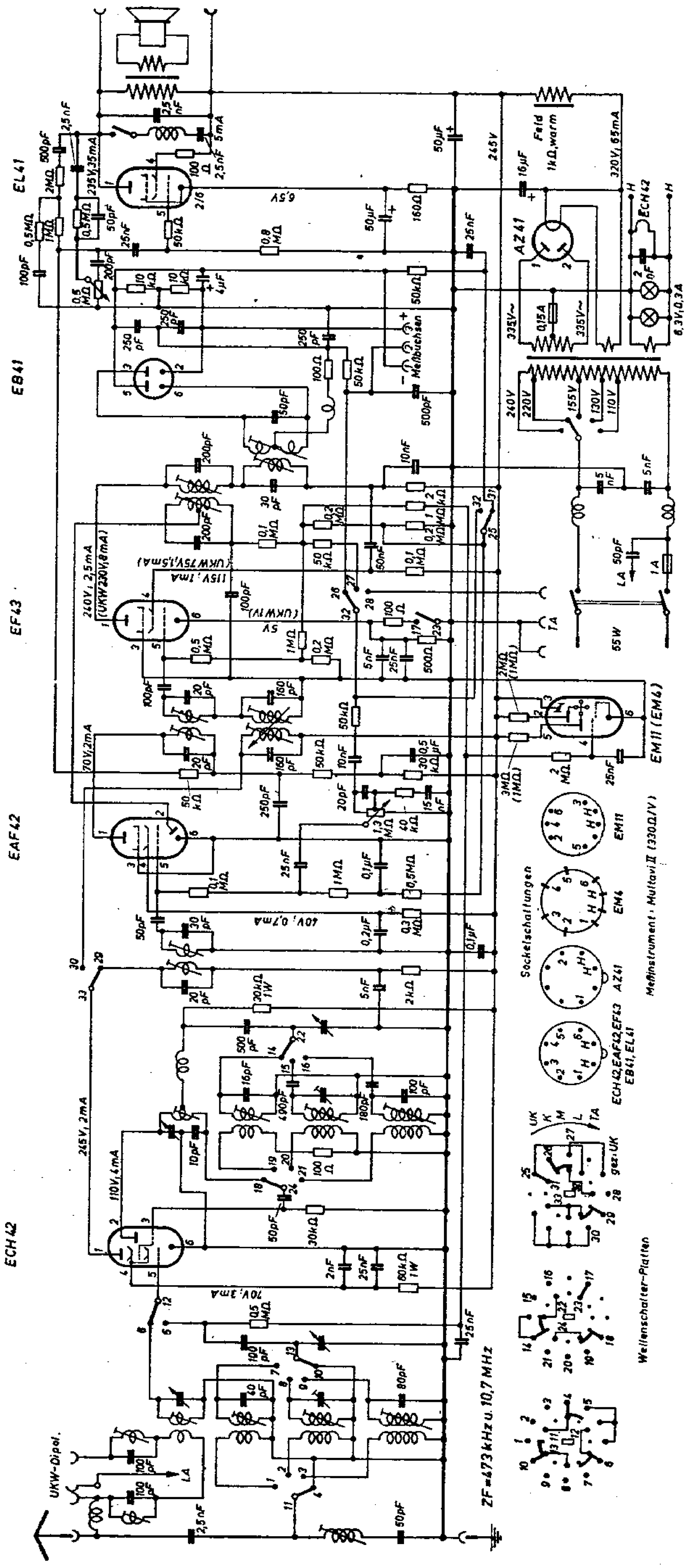

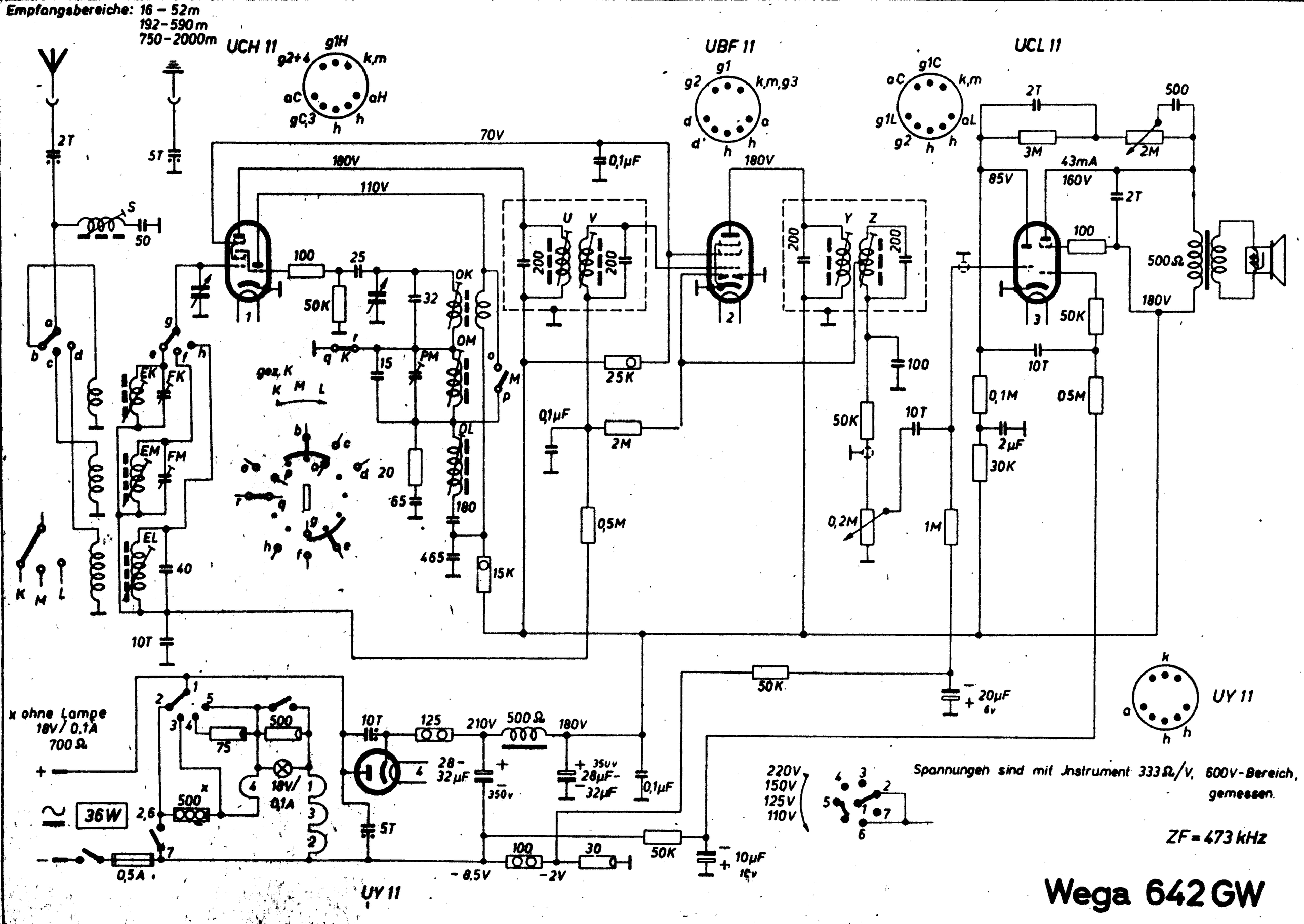
Empfangsbereiche: 16 – 52m
192–590m
750–2000m
UCH 11
UBF 11
UCL 11
UY 11
70V
180V
110V
0,1µF
43mA
160V
85V
500Ω
x ohne Lampe
18V/0,1A
700Ω
36W
0,5A
ZF = 473 kHz
Spannungen sind mit Instrument 333Ω/V, 600V-Bereich, gemessen.
Wega 642 GW

Wega 648 W

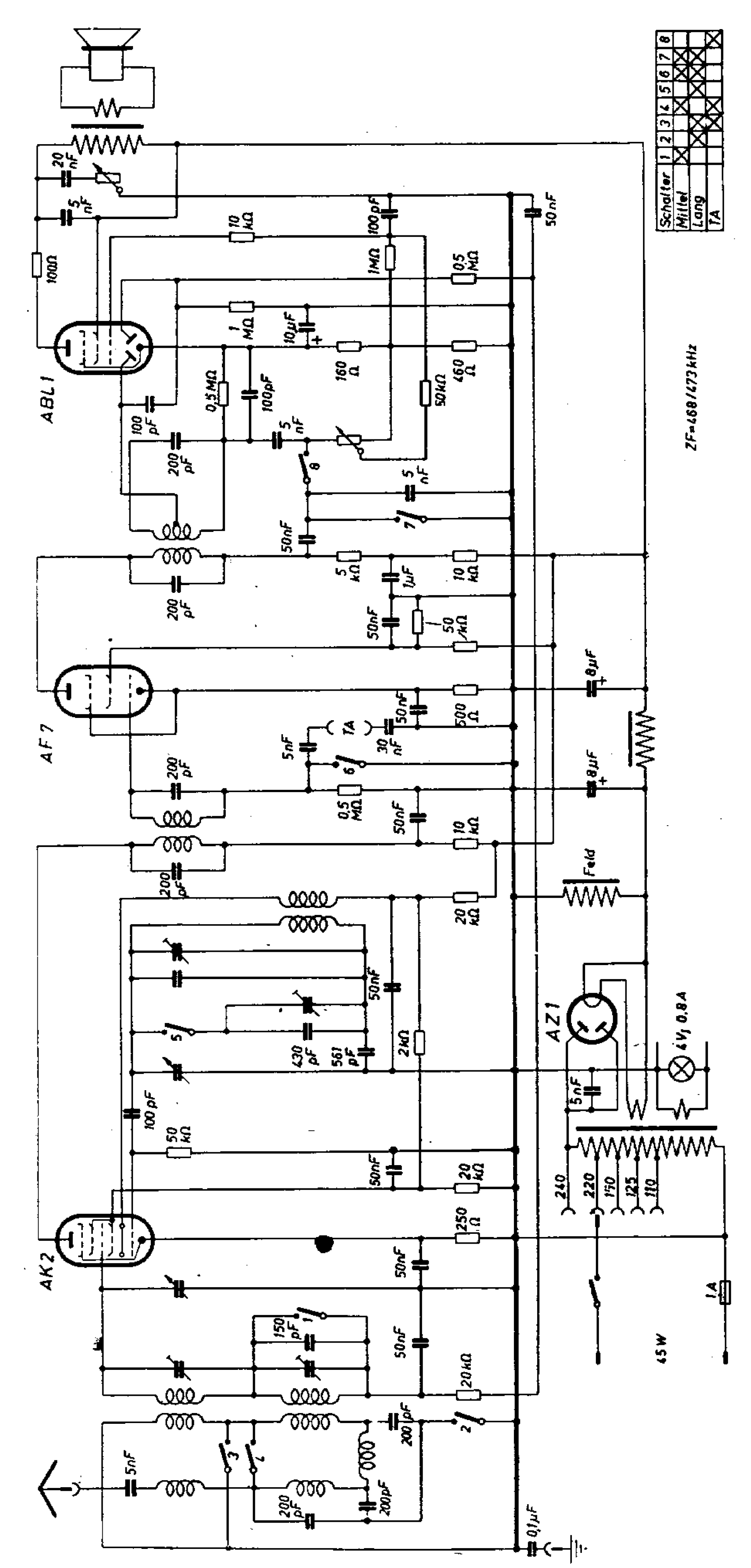
Schalter
Mittel
Lang
TA
ZF=468/473 kHz
ABL1
AF7
AK2
AZ1
Feld
45 W
1A

Wega 649 W

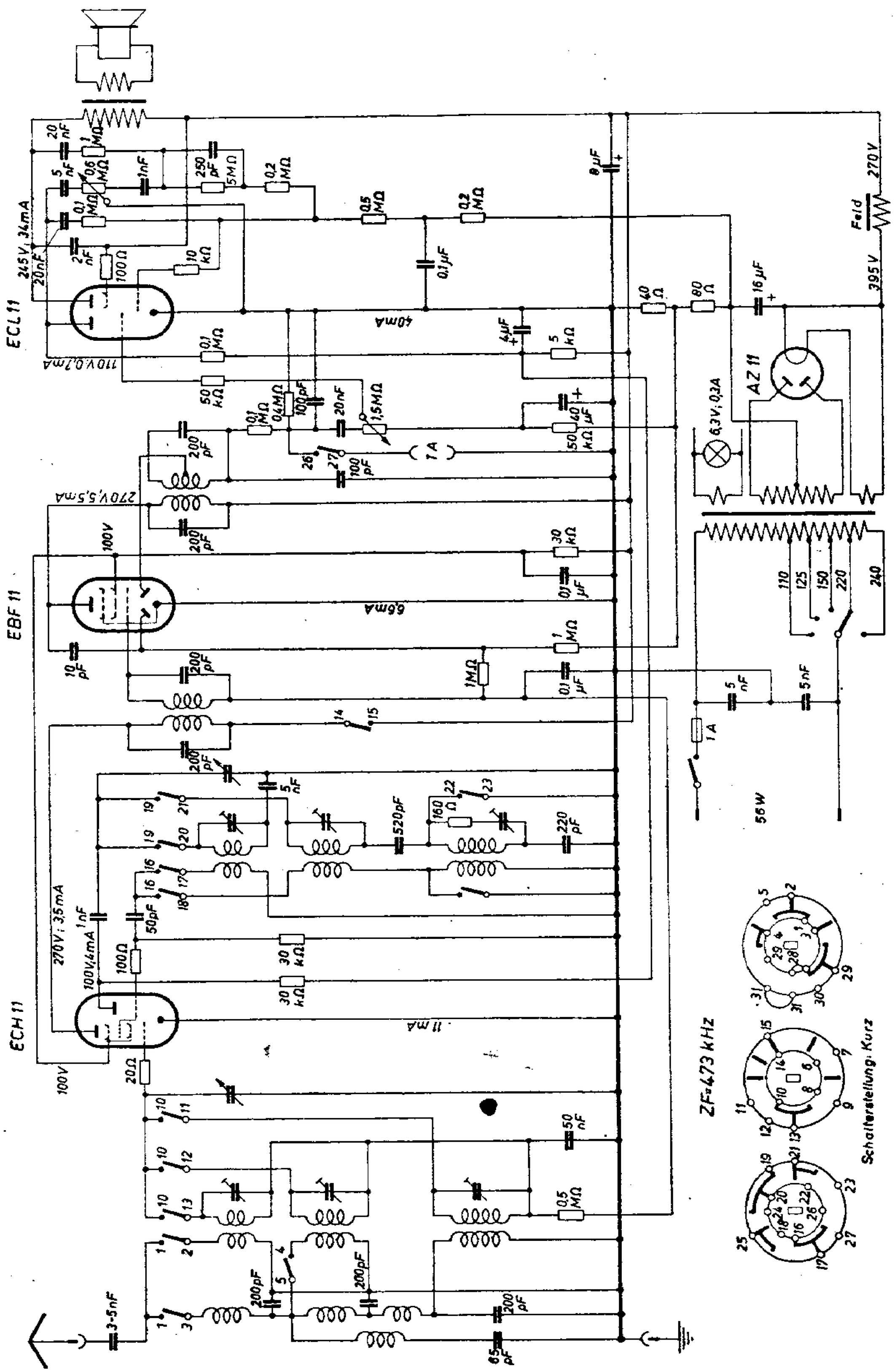
ECL 11
EBF 11
ECH 11
AZ 11
56 W
ZF=473 kHz
Schalterstellung: Kurz
Feld
270 V
395 V
245 V, 34 mA
110 V, 0,7 mA
270 V, 5,5 mA
100 V, 4 mA
270 V; 3,5 mA
6,3 V; 0,3 A
110
125
150
220
240

Wega 657 B

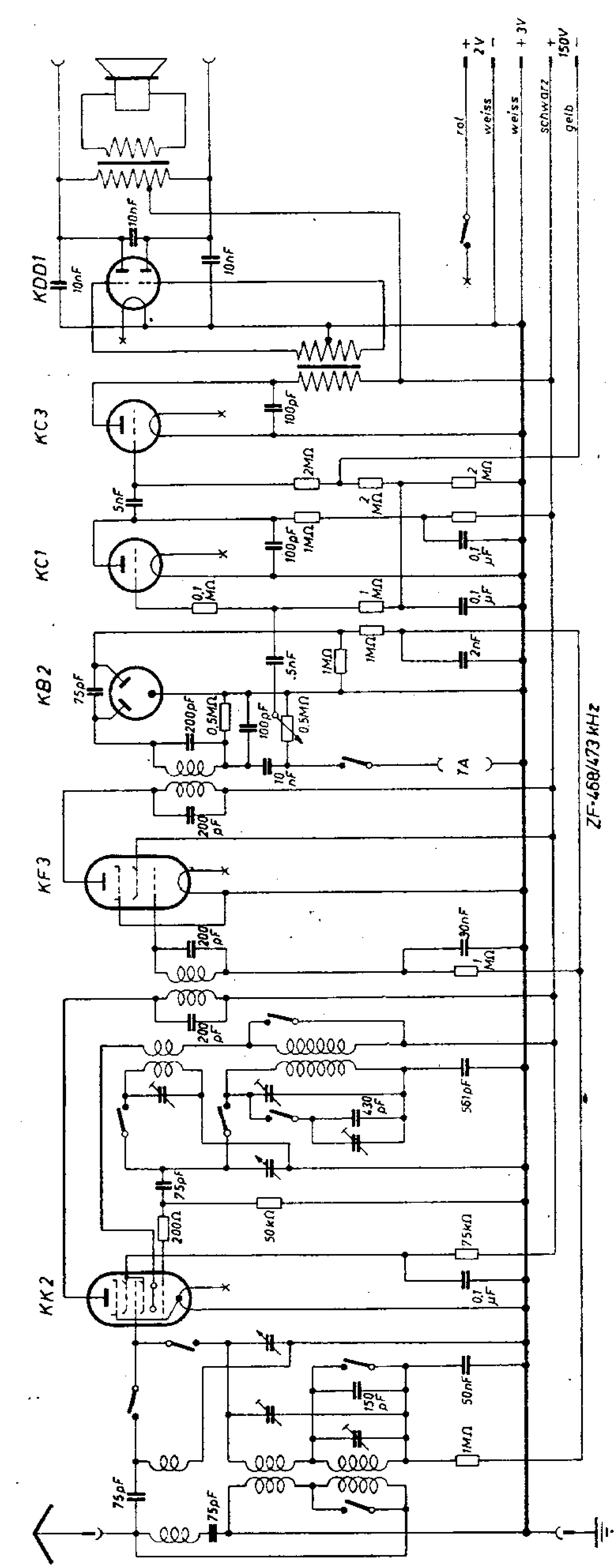
KD1
KC3
KC1
KB2
KF3
KK2
rot
weiss
weiss
schwarz
gelb
+ 2V −
+ 3V
+ 150V −
ZF-468/473 kHz
10nF
100pF
5nF
2MΩ
1MΩ
0,1 MΩ
0,1 µF
2nF
75pF
200pF
0,5MΩ
0,5MΩ
10 nF
TA
30nF
561pF
430 pF
50kΩ
75kΩ
200Ω
150 pF
50nF

Wega 657 GW

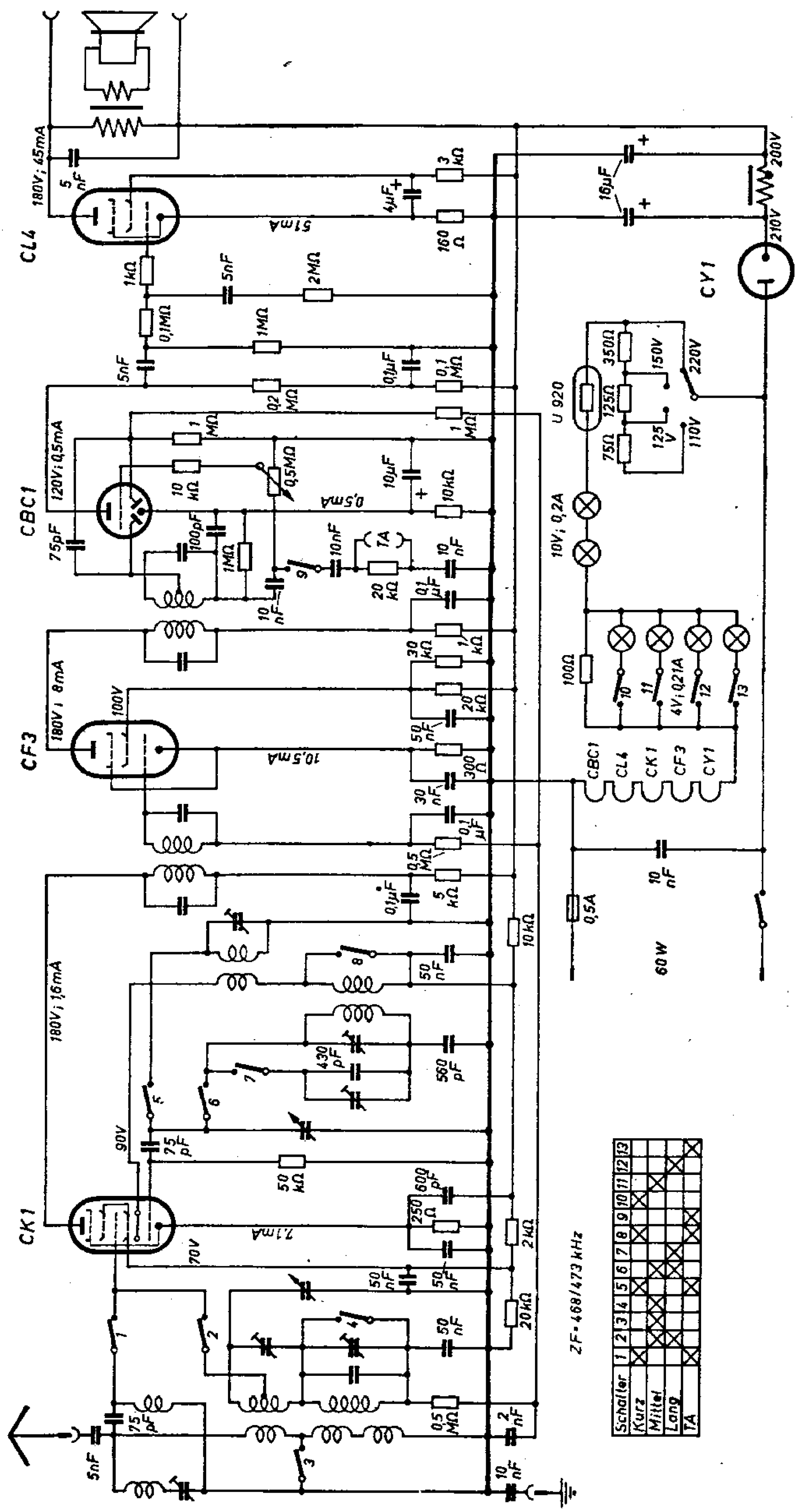

Schalter	1	2	3	4	5	6	7	8	9	10	11	12	13
Kurz	X				X			X		X			
Mittel		X	X	X		X	X				X		
Lang						X	X					X	
TA	X				X			X	X				X

Wega 657 W

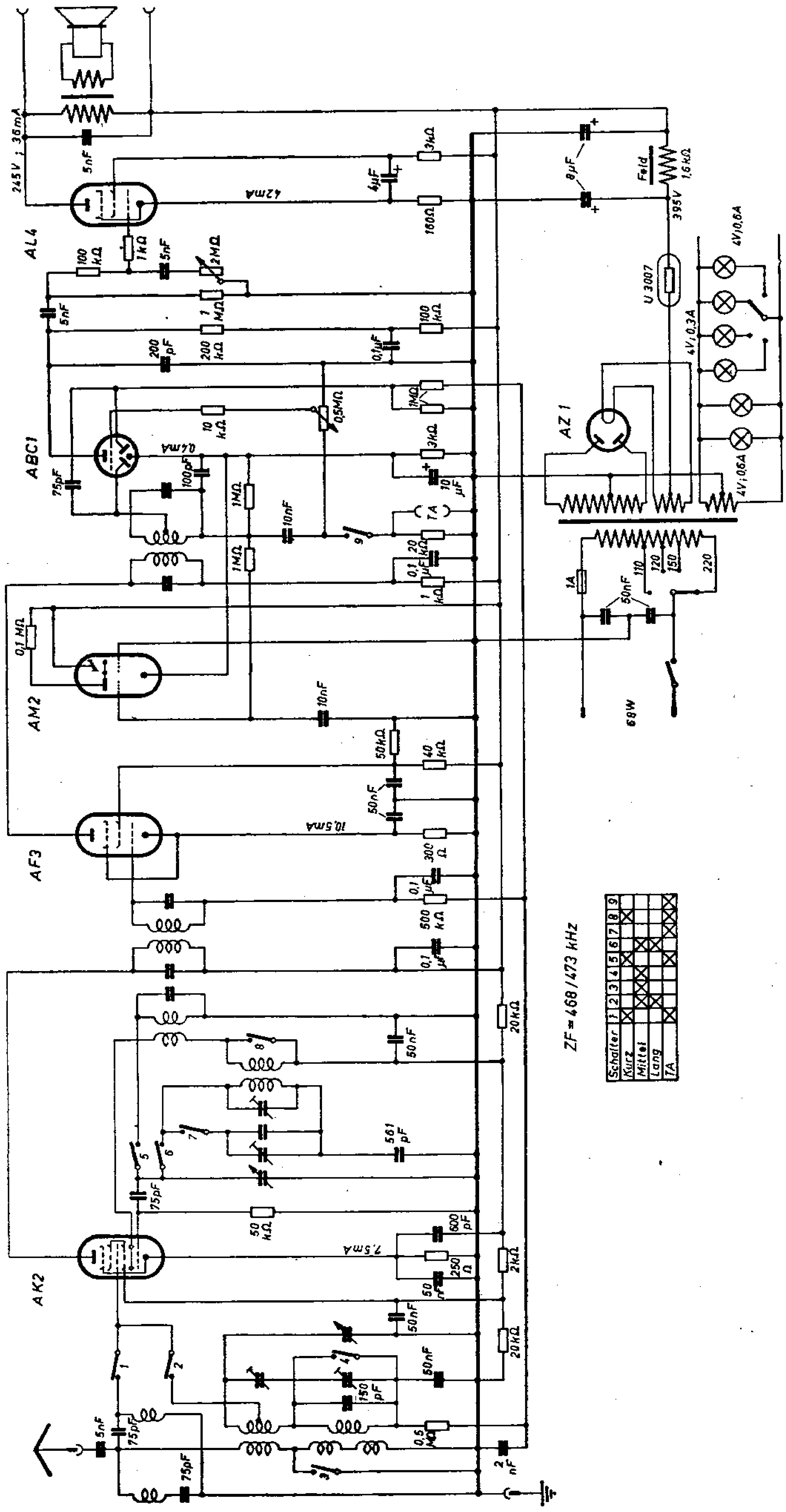
AL4
ABC1
AM2
AF3
AK2
AZ1
U 3007
Feld
ZF = 468/473 kHz
Schalter
Kurz
Mittel
Lang
TA

Wega 759 GW (ohne magisches Auge)

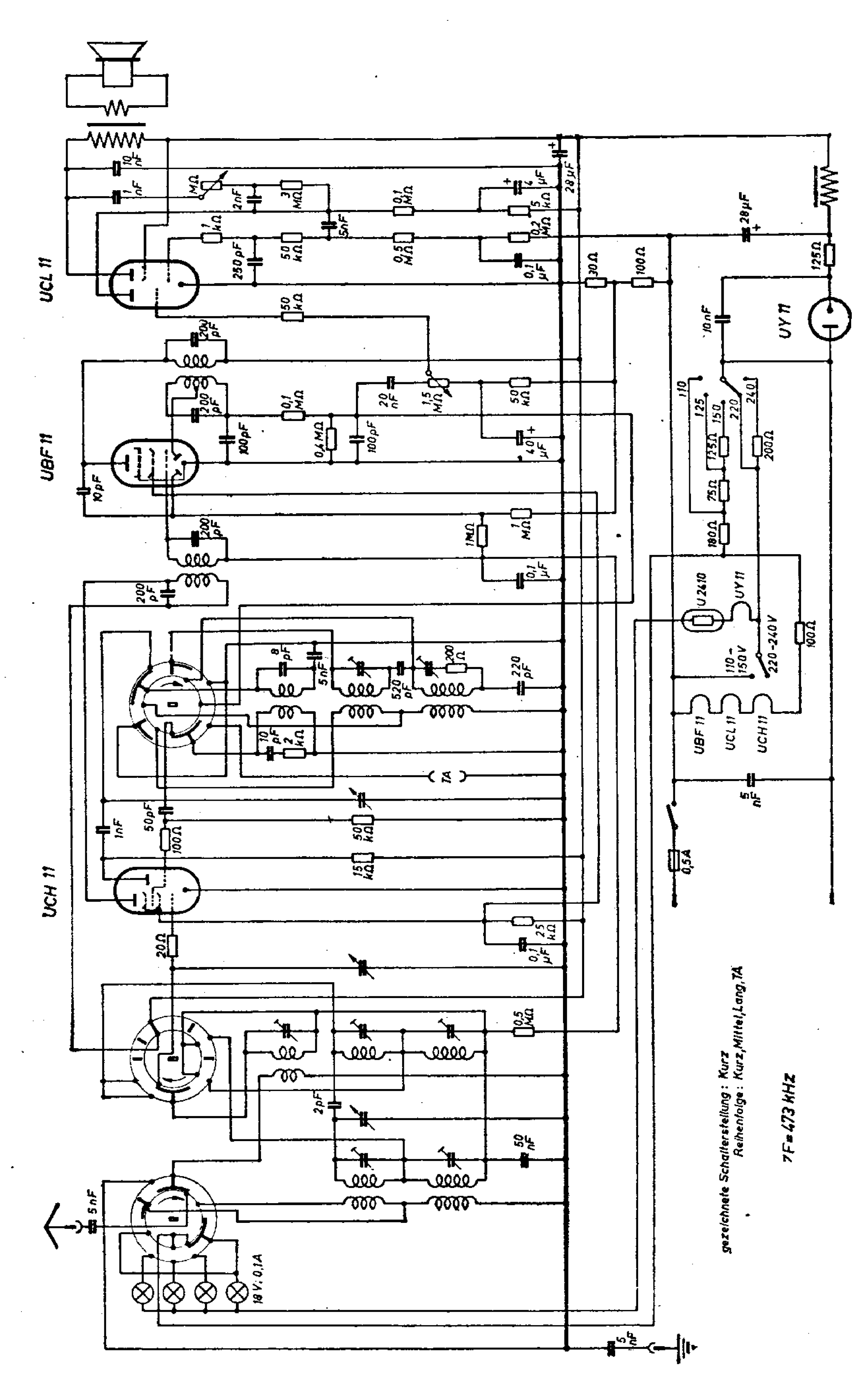

Wega 759 GW (mit magischem Auge)

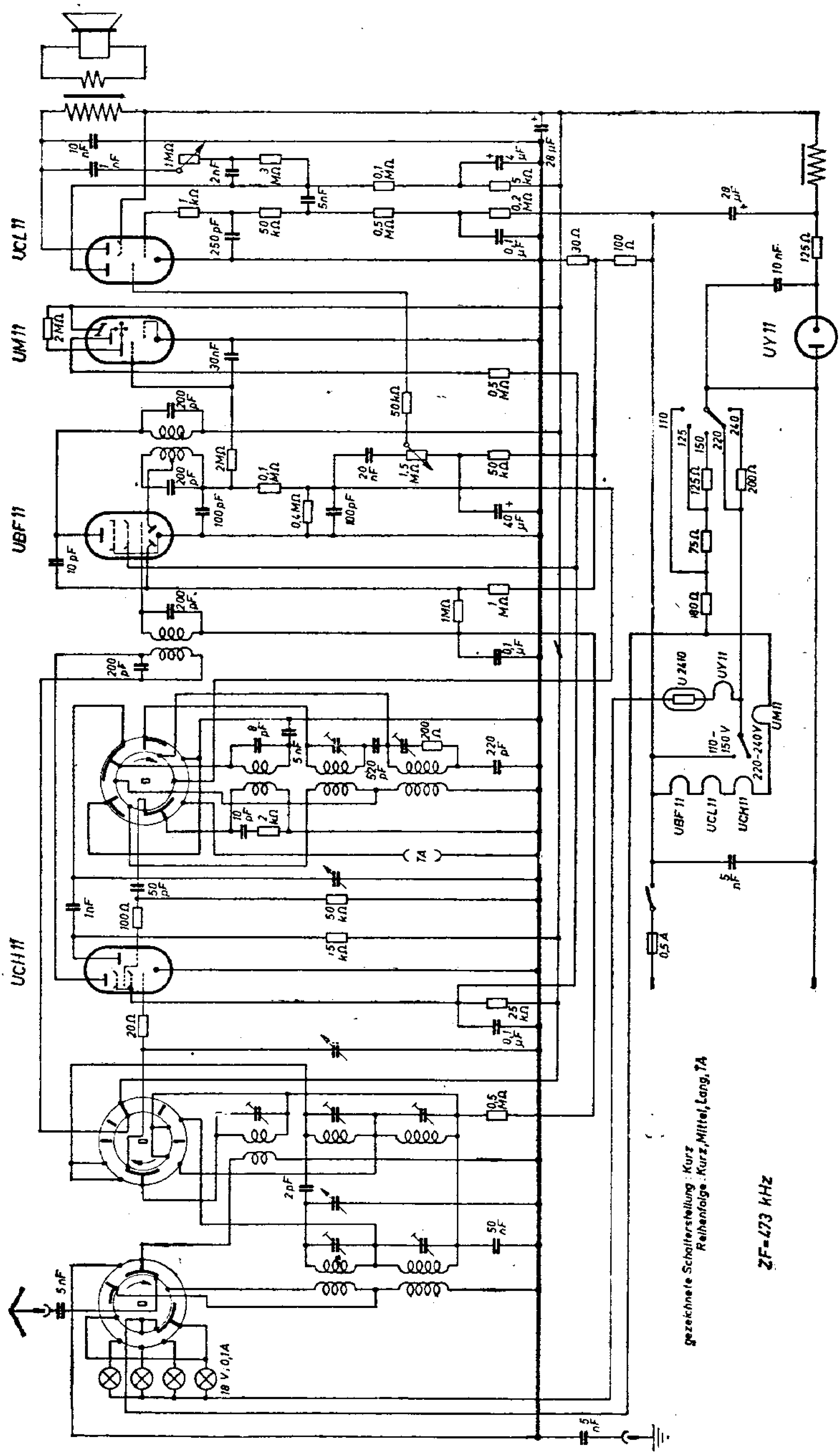

Wega 759 W Export

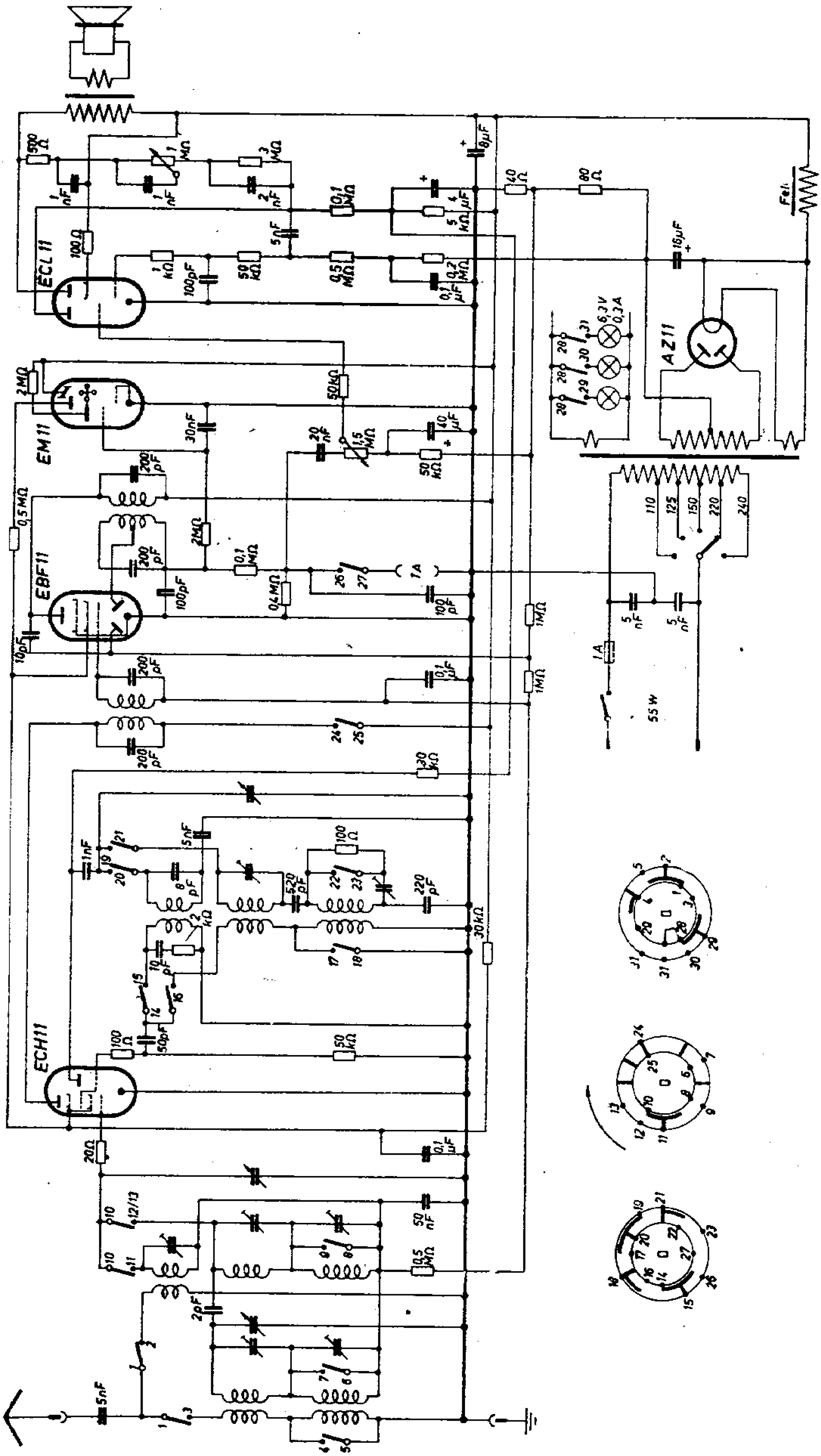

Wega 759 W

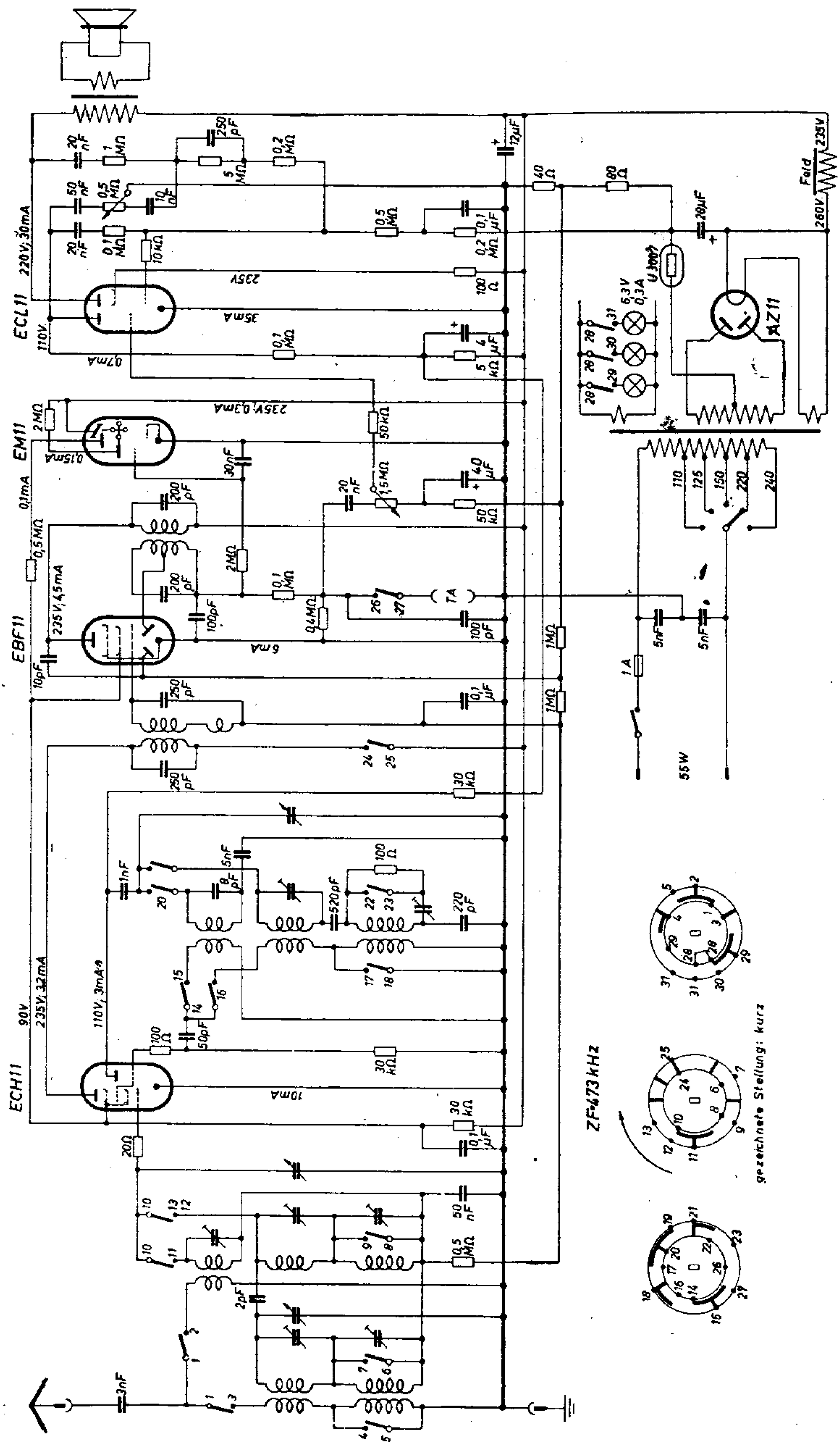
ECL11
EM11
EBF11
ECH11
AZ11
ZF=473 kHz
gezeichnete Stellung: kurz
55 W
Feld
260 V
225 V
220 V; 30 mA
110 V
235 V; 0,3 mA
235 V; 4,5 mA
110 V; 3 mA
90 V
235 V; 32 mA
35 mA
0,7 mA
6 mA
10 mA
6,3 V
0,3 A

Wega 864 GW Perle

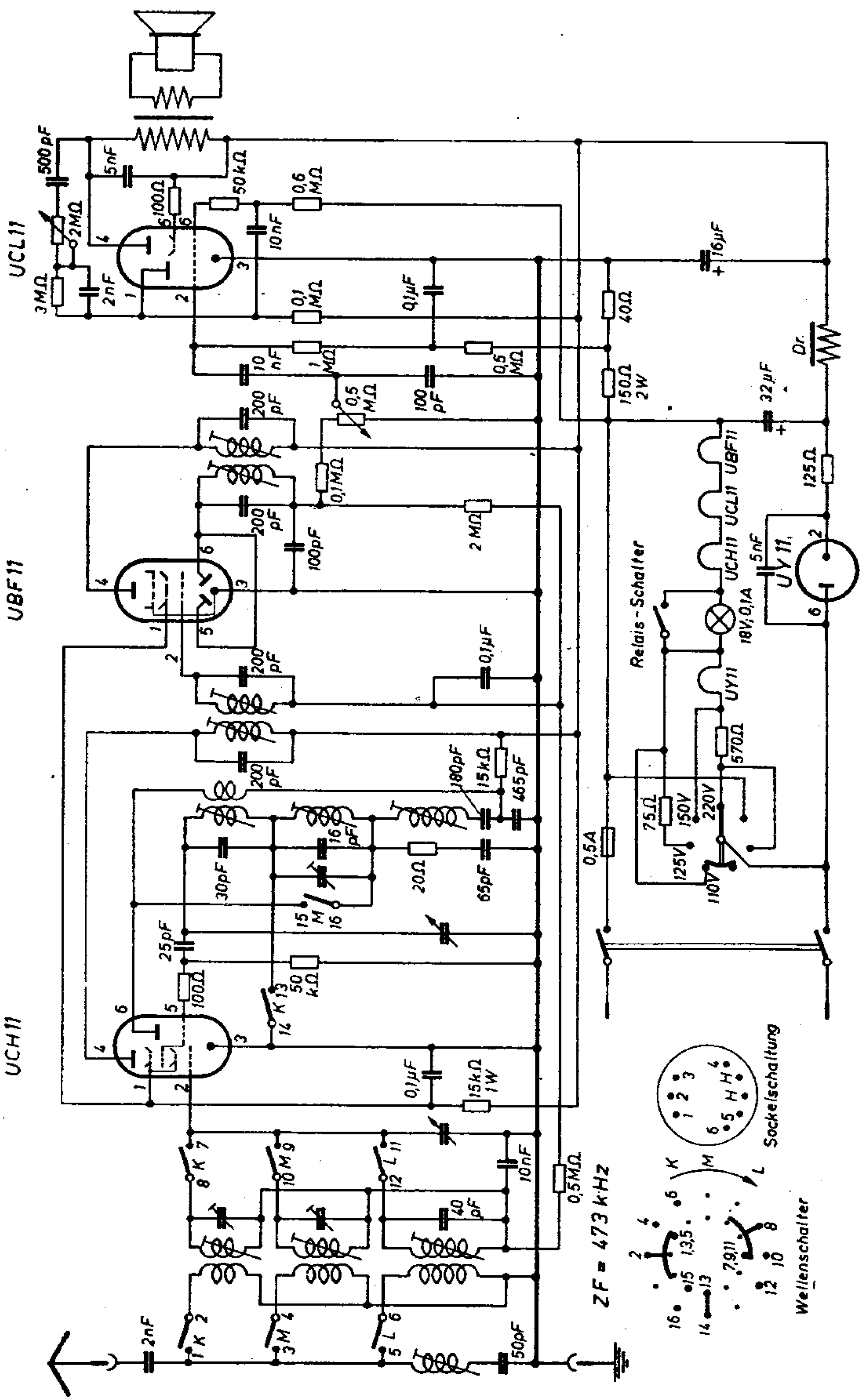

233. Wega Astra 467 W-2

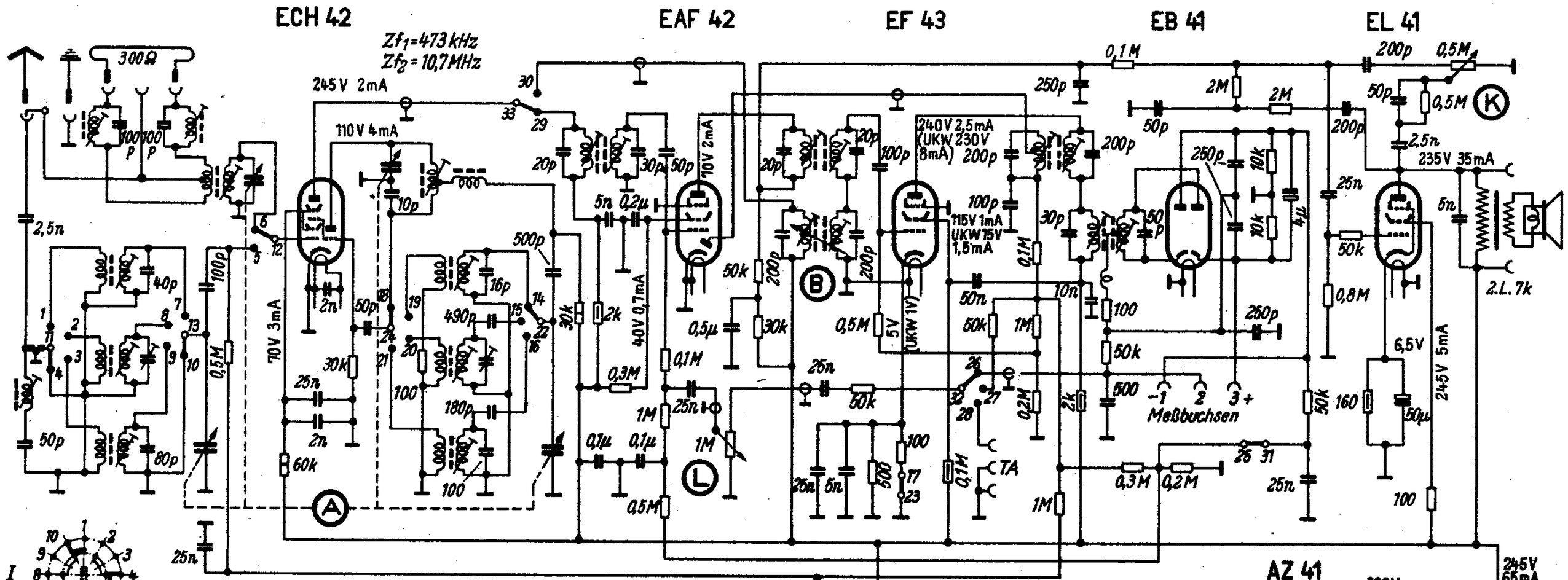

	I										II								III					
	11				12		13				22			23	24				31	32			33	
	1	2	3	4	5	6	7	8	9	10	14	15	16	17	18	19	20	21	25	26	27	28	29	30
U				•		•				•	•			•	•				•	•			•	
K	•				•		•				•					•					•			•
M		•			•			•				•					•				•			•
L			•		•				•				•					•			•			•
T				•		•				•	•					•						•		•

Spannungen gemessen mit Multavi II 330Ω/V im 30-V- bzw. 600-V-Bereich gegen Masse.

Wellenbereich m		Empfindlichkeit µV	Abgleich
U	3 ... 3,5	—	87 MHz : 23, 24
K	18 ... 52	—	6 MHz : 15, 16
M	183 ... 590	—	601 kHz : 17, 18 ; 1267 kHz : 19, 20
L	940 ... 2070	—	182 kHz : 21, 22

Zf1 = 473 kHz ; Reihenfolge : 1, 2, 3, 4 (Max.), 5 (Min.)
Zf2 = 10,7 MHz ; Reihenfolge : 6, 7, 8, 9, 10, 11, 12 (Max.) 13, 14 (Min.) Diskriminatorabgleich : µA-Meter zwischen Meßbuchse 2 und Masse (Null)

Wega Astra 467W-2

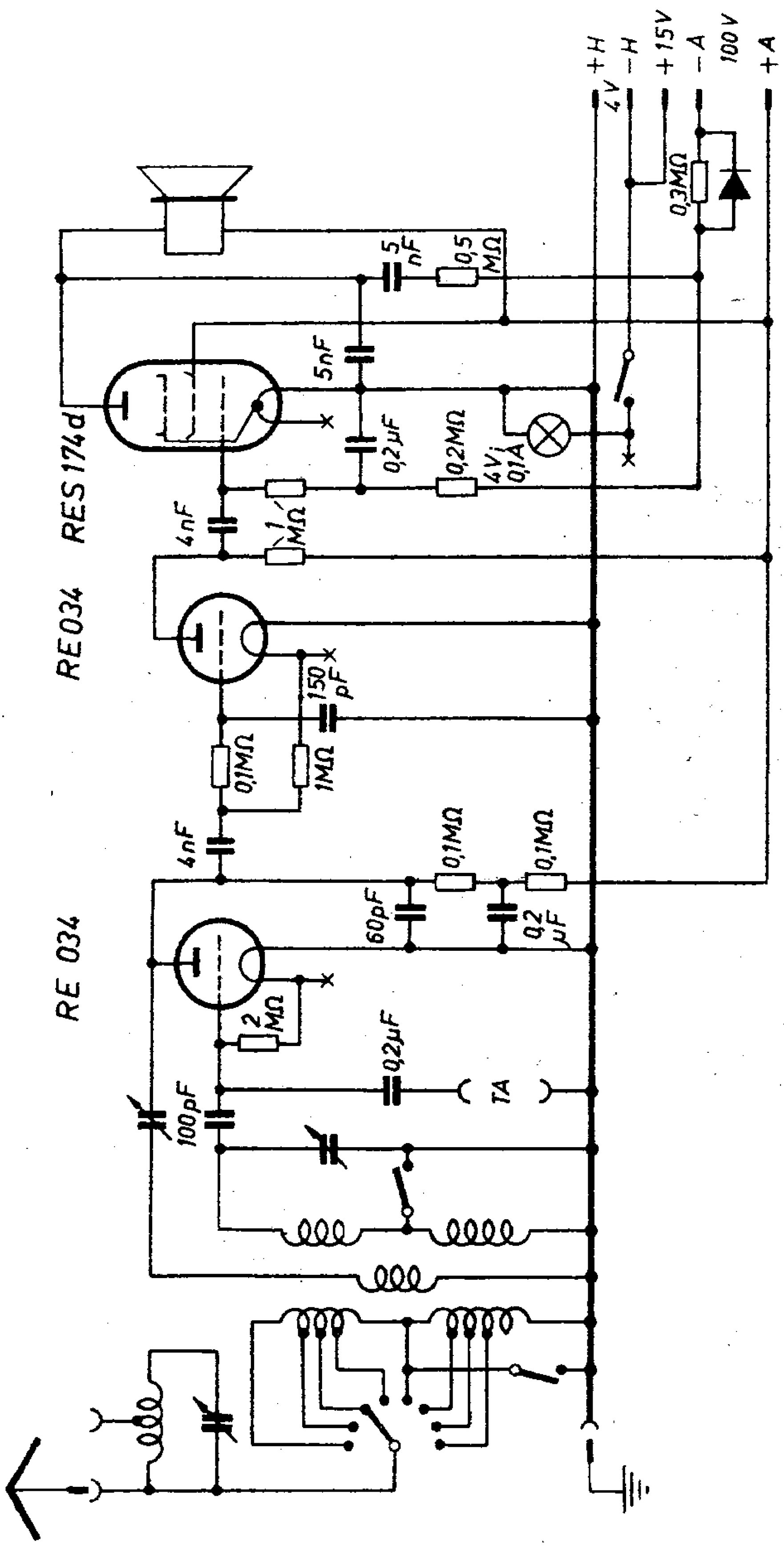
+H
4V
-H
+15V
-A
100V
+A
0,3MΩ
5 nF
0,5 MΩ
5nF
RES 174d
0,2µF
0,2MΩ
4V
0,1A
4nF
1 MΩ
RE 034
150 pF
0,1MΩ
1MΩ
4nF
0,1MΩ
0,1MΩ
RE 034
60pF
0,2 µF
2 MΩ
0,2µF
TA
100pF

62. Wega Bobby

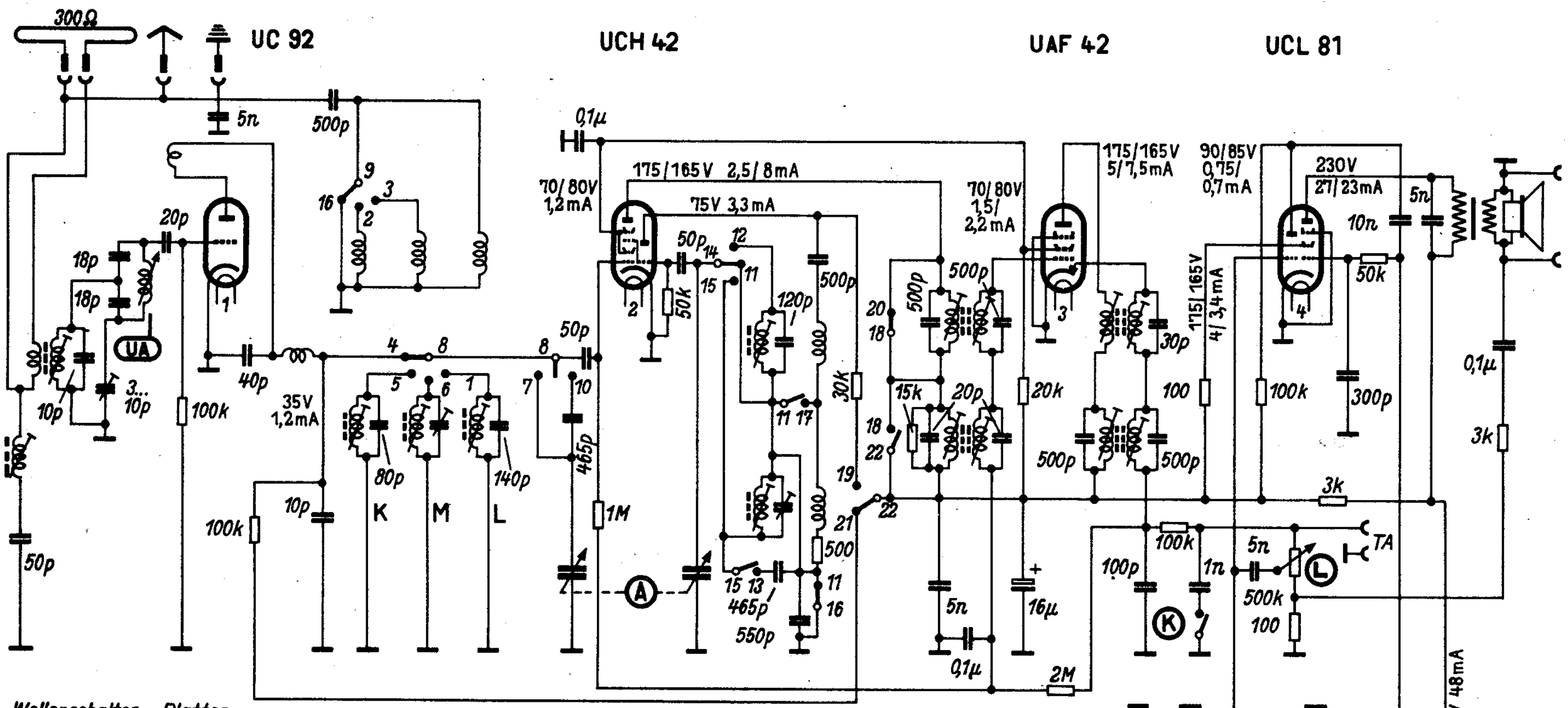

Wega – Bobby

Wellenschalter – Platten

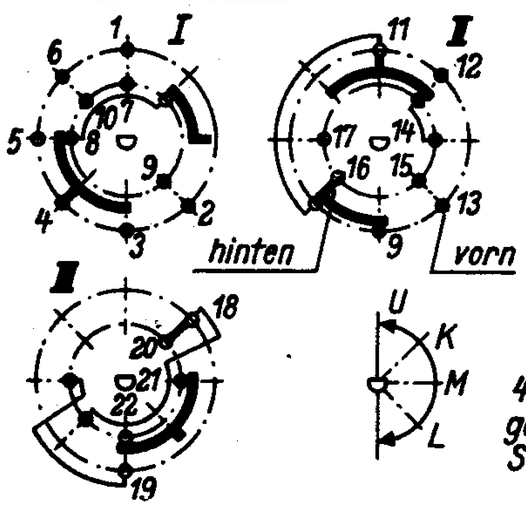

4 Stellungen gezeichnete Stellung: UKW

Wellenschalter – Kontakte

	I								II								III			
	8						9		9	14		15	16		17	20	22			
	1	4	5	6	7	10	2	3	16	11	12	15	13	11	9	11	18	18	19	21
U		•							•	•				•	•		•			•
K			•			•	•				•					•		•	•	
M				•	•	•		•				•						•	•	
L	•				•	•						•	•					•	•	

Spannungen gemessen mit Multavi II 330Ω/V) im 30-V- bzw. 600-V-Bereich gegen Masse bei 220 V~. Meßangaben: AM/FM

Wega Burg Lichtenstein 36 GW

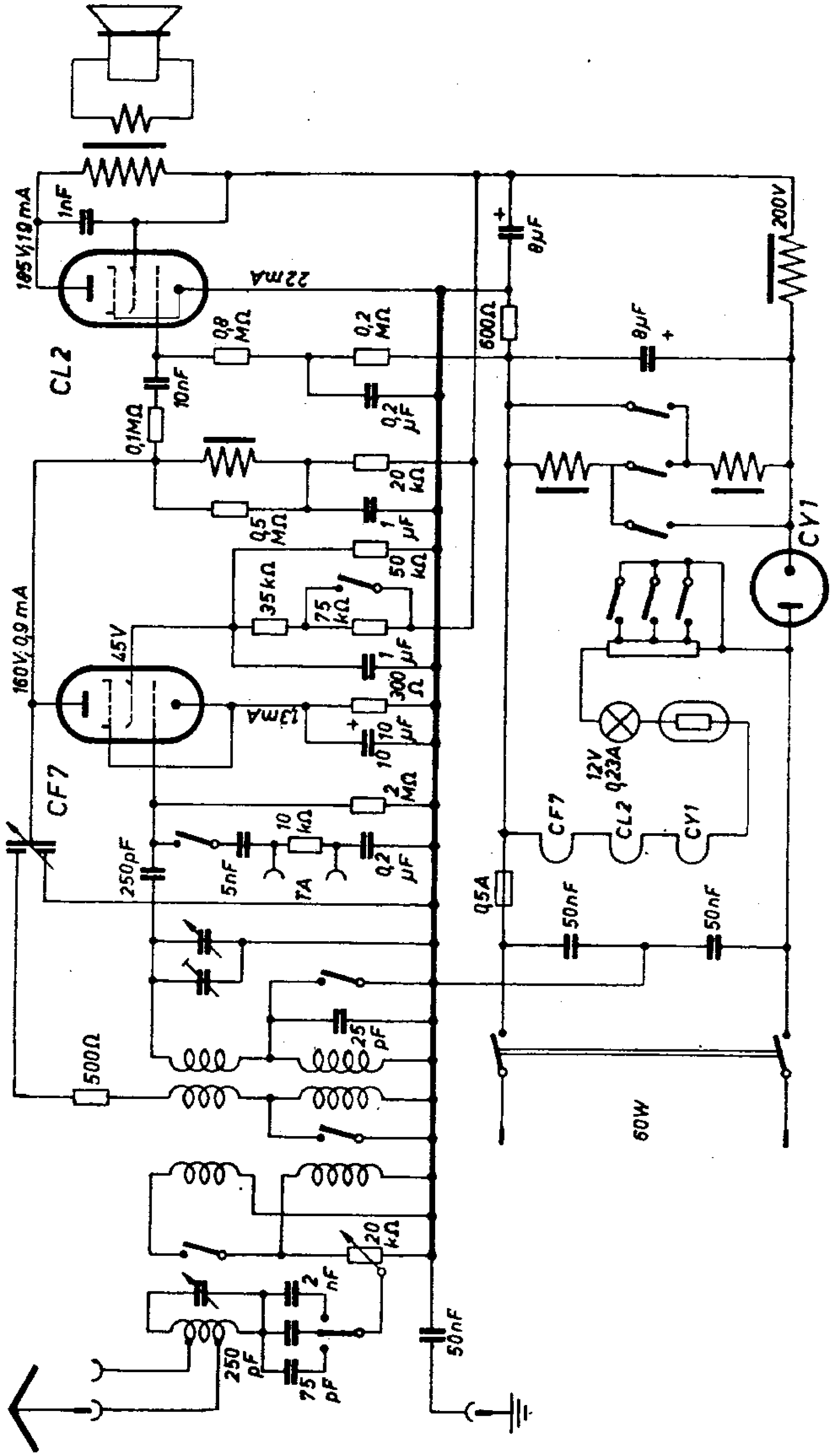

Wega Burg Lichtenstein 36 W

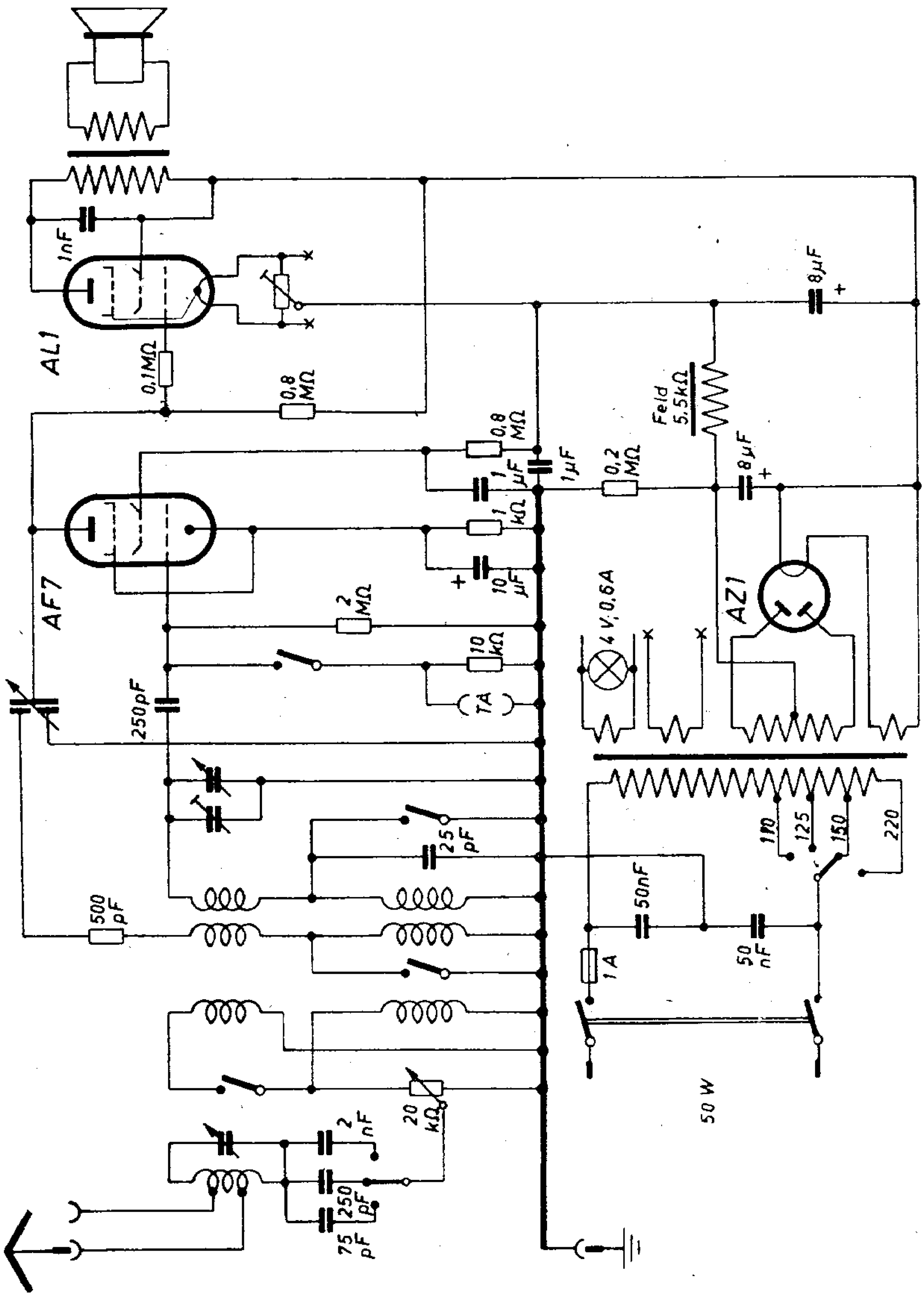

Wega Burg Lichtenstein 37 GW

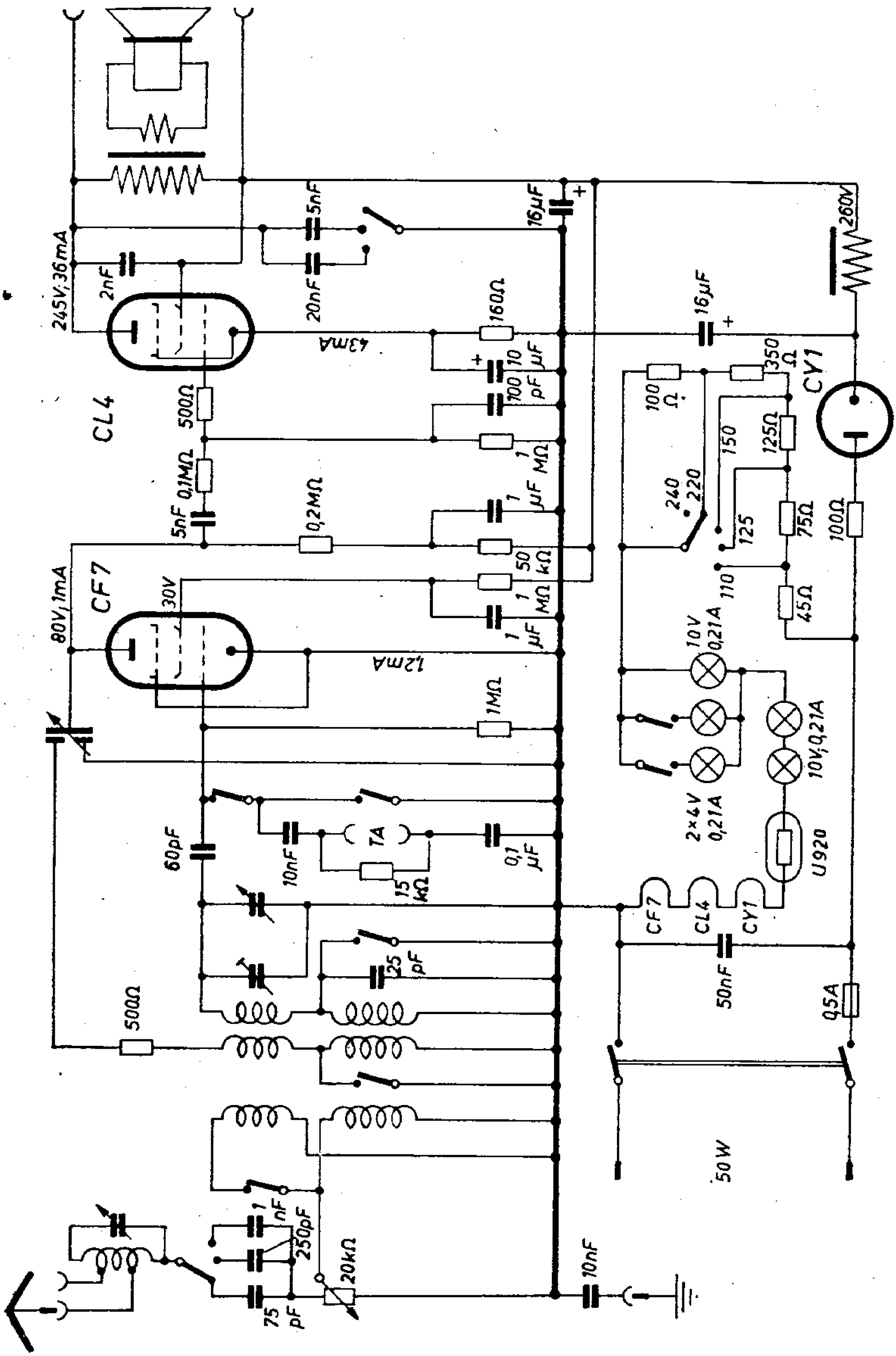

Wega Burg Lichtenstein 37 W

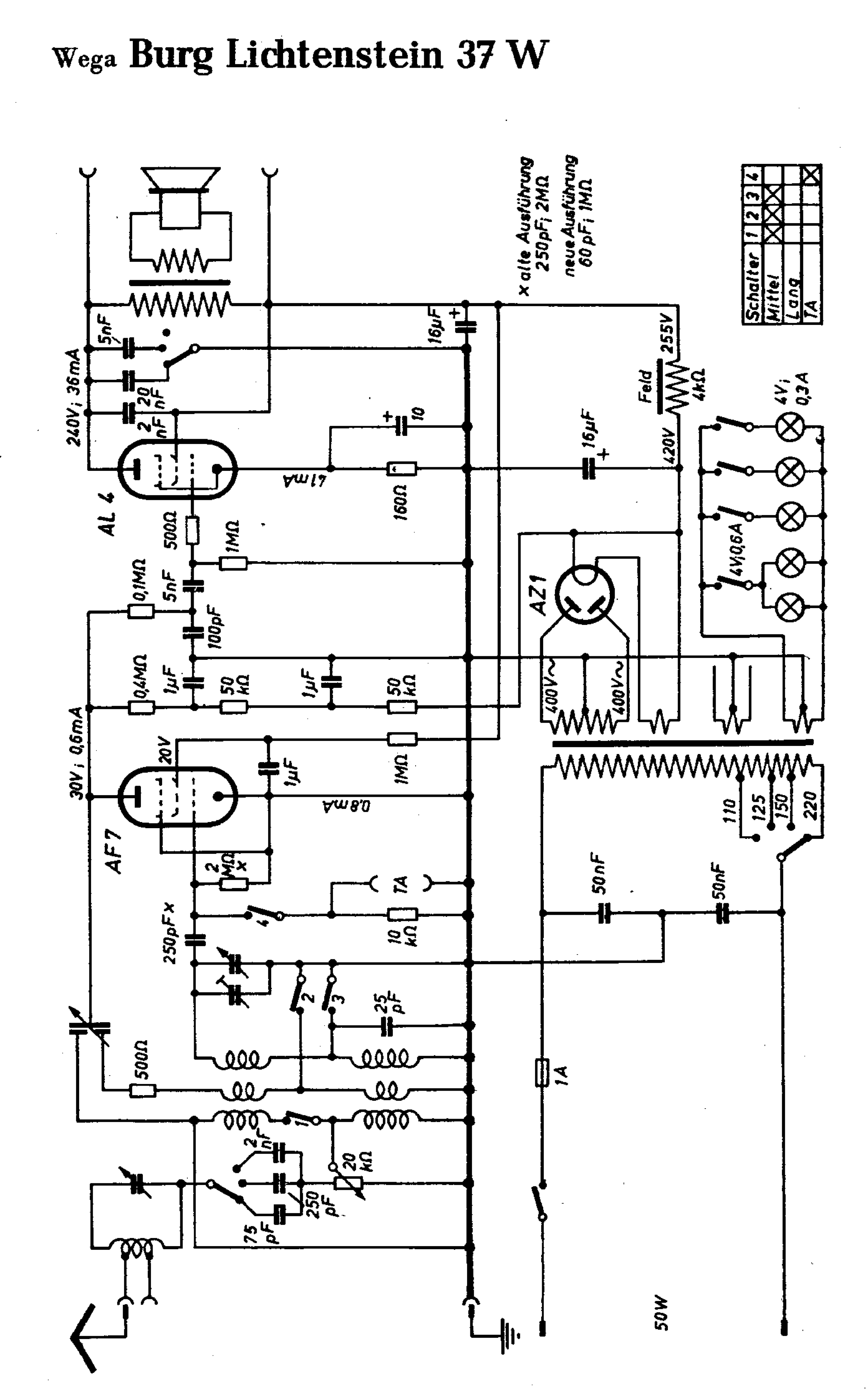

234. Wega Diana 467 W - 1

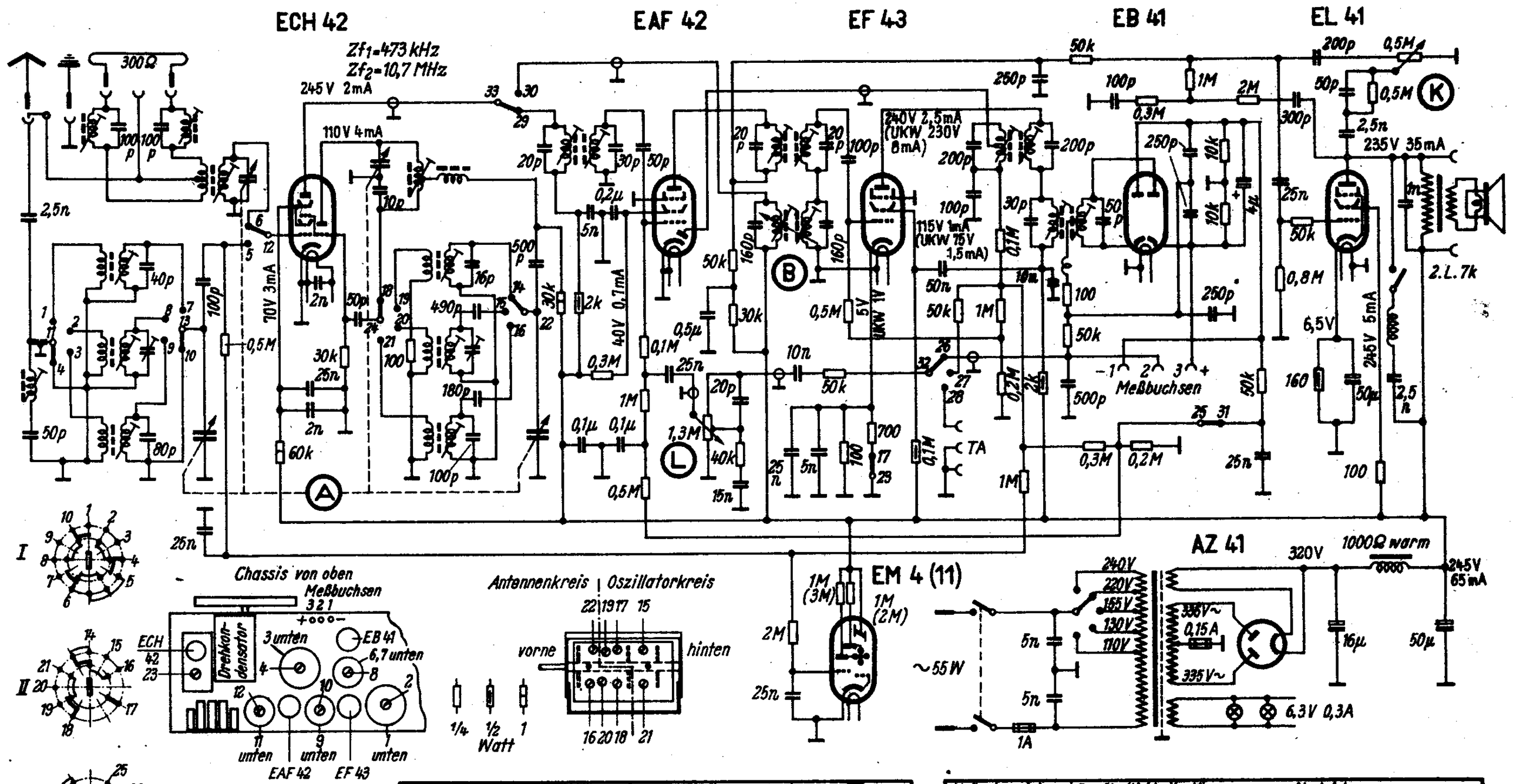

	I										II								III					
	11				12		13				22			23	24				31	32			33	
	1	2	3	4	5	6	7	8	9	10	14	15	16	17	18	19	20	21	25	26	27	28	29	30
U				•		•				•	•			•	•				•	•			•	
K	•				•		•				•					•					•			•
M		•			•			•				•					•				•			•
L			•		•				•				•					•			•			•
T				•		•				•	•					•						•		•

Spannungen gemessen mit Multavi 330Ω/V im 30-V-bzw. 600-V-Bereich gegen Masse.

Wellenbereich m		Empfindlichkeit µV	Abgleich
U	3 ... 3,5	—	87 MHz : 23, 24
K	18 ... 52	—	6 MHz : 15, 16
M	183 ... 590	—	601 kHz : 17, 18 ; 1267 kHz : 19, 20
L	940 ... 2070	—	182 kHz : 21, 22

Zf1=473 kHz; Reihenfolge: 1, 2, 3, 4 (Max.), 5 (Min.), Bandbreite „schmal"
Zf2=10,7 MHz; Reihenfolge: 6, 7, 8, 9, 10, 11, 12 (Max.) 13, 14 (Min.); Diskriminator-Abgleich: µA-Meter zwischen Meßbuchse 2 und Masse (Null)

Wega Fox zwo 365 W-1

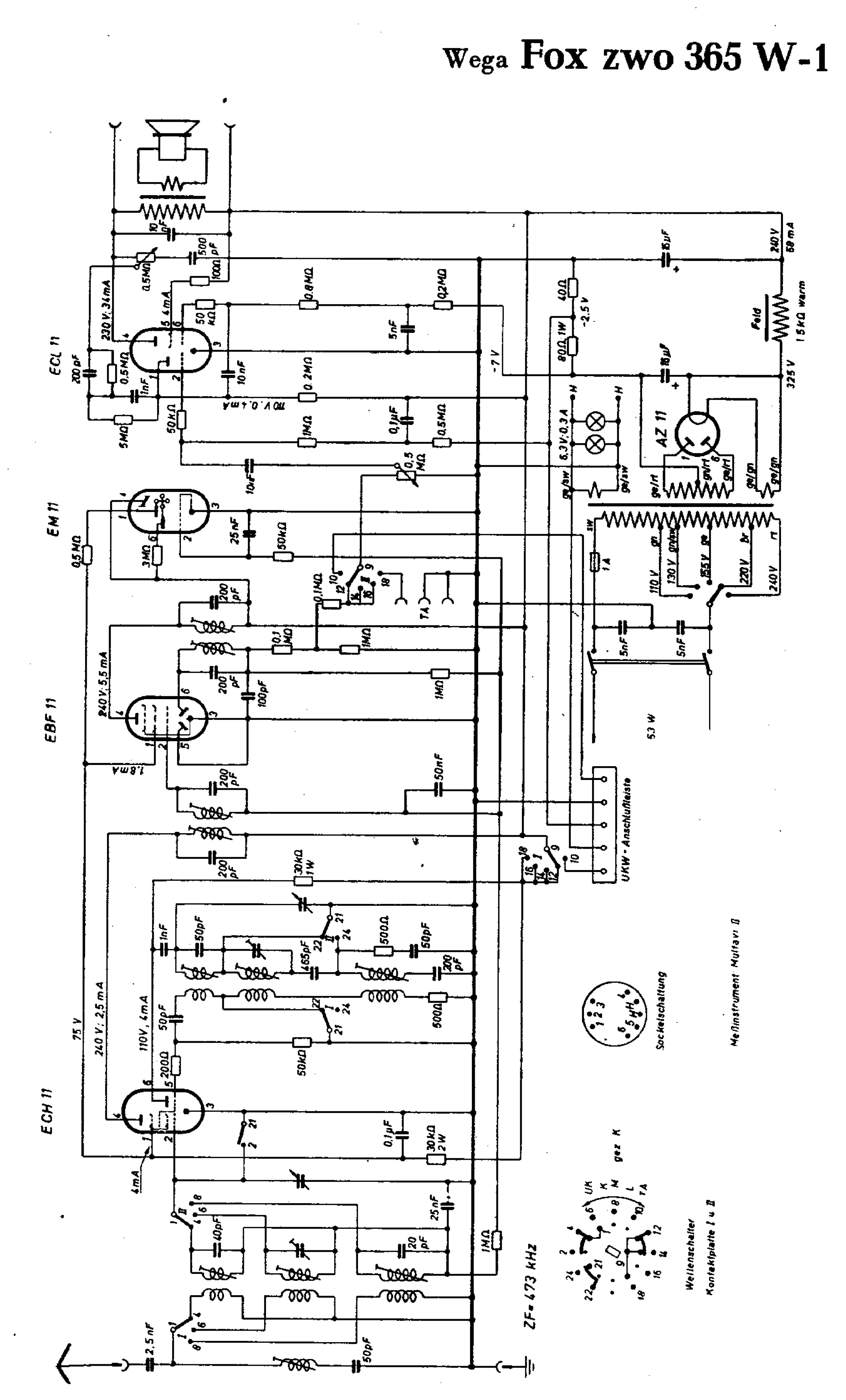

235. Wega Fox 466 W - 2

ECH 42 — Zf_1=473 kHz, Zf_2=10,7 MHz — EAF 42 — EAF 42 — EL 41

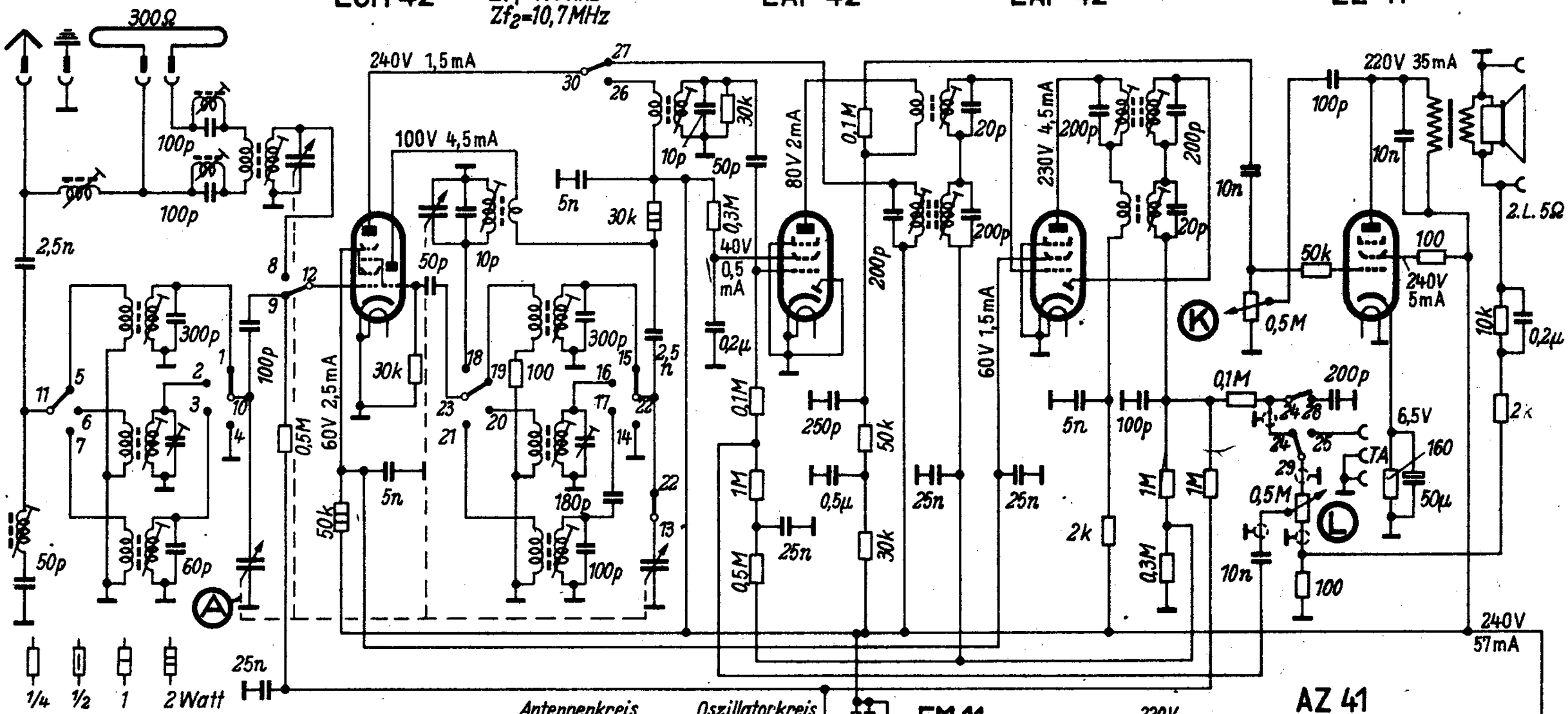

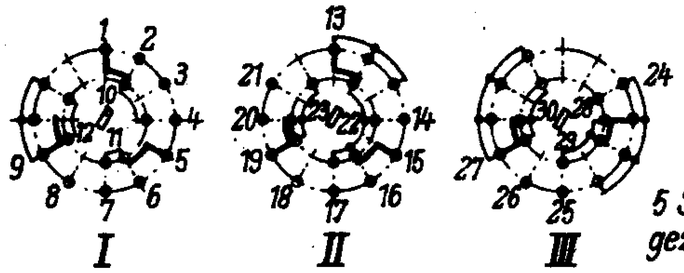

5 Stellungen
gez. Stellung: KW

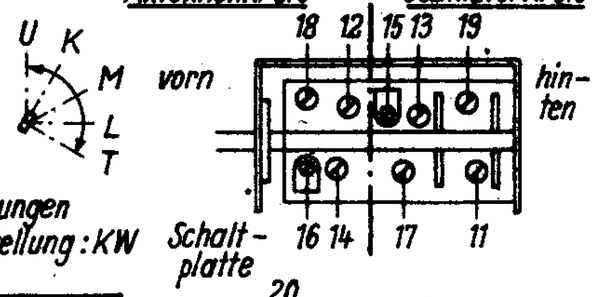

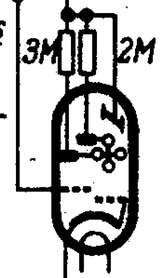

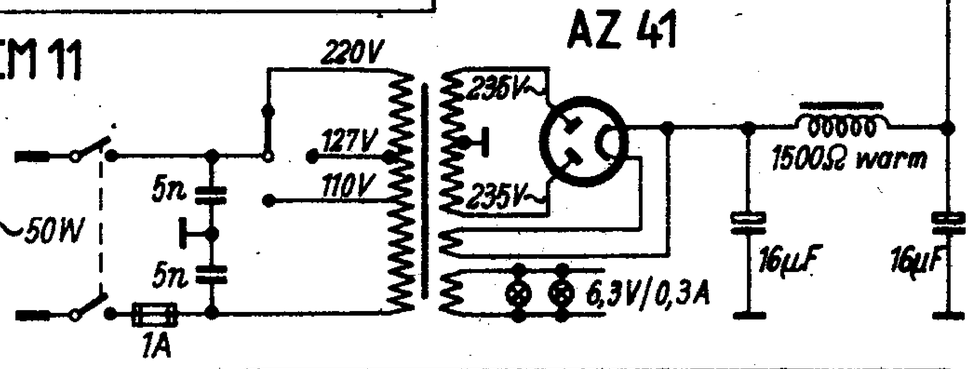

	I									II										III				
	10				11			12		22					23					28	29		30	
	1	2	3	4	5	6	7	8	9	13	14	15	16	17	18	19	20	21		24	24	25	26	27
U				●				●			●				●					●	●		●	
K	●				●				●	●		●				●					●			●
M		●				●			●	●			●				●				●			●
L			●				●		●	●				●				●			●			●
T				●				●			●				●							●		●

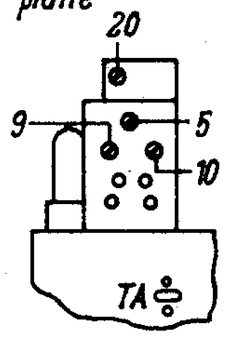

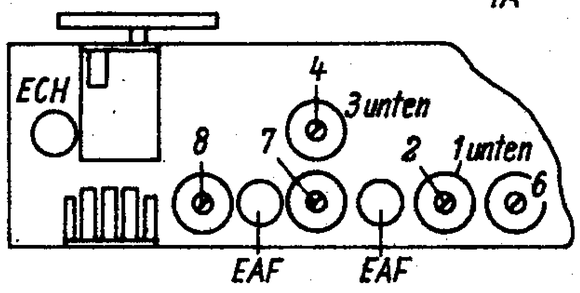

	Wellenbereich m	Abgleich
U	3...3,5	87 MHz: 19, 20
K	30...52	6 MHz: 11, 12
M	183..., 590	601 kHz: 13, 14, 1267 kHz: 15, 16
L	940...2070	182 kHz: 17, 18

Zf_1=473 kHz; Reihenfolge: 1, 2, 3, 4 (Max.), 5 (Min.)
Zf_2=10,7 MHz; Reihenfolge: 6, 7, 8 (Max.), 9, 10 (Min.)

Wega-Fox W 466-2

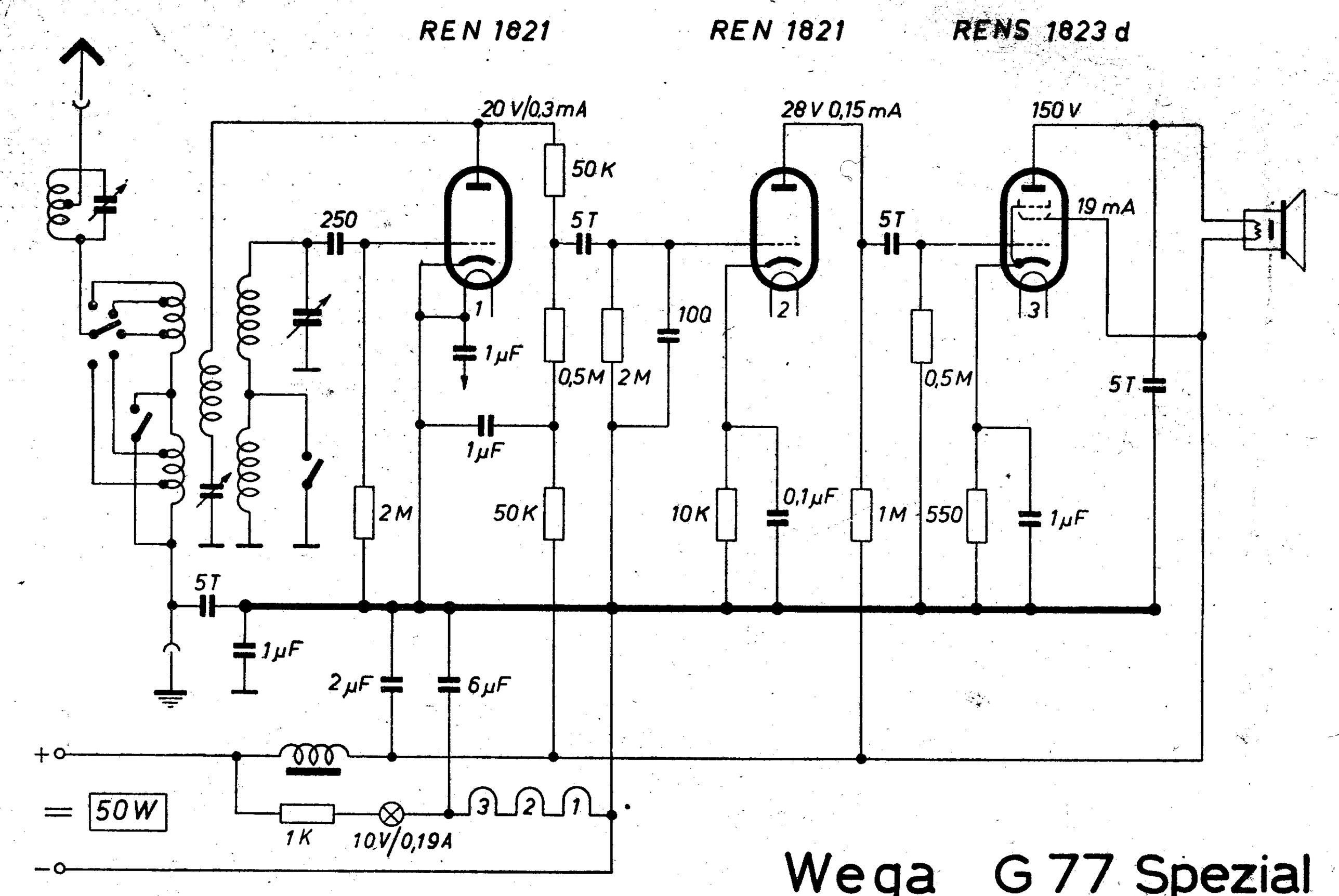

Wega G 77 Spezial

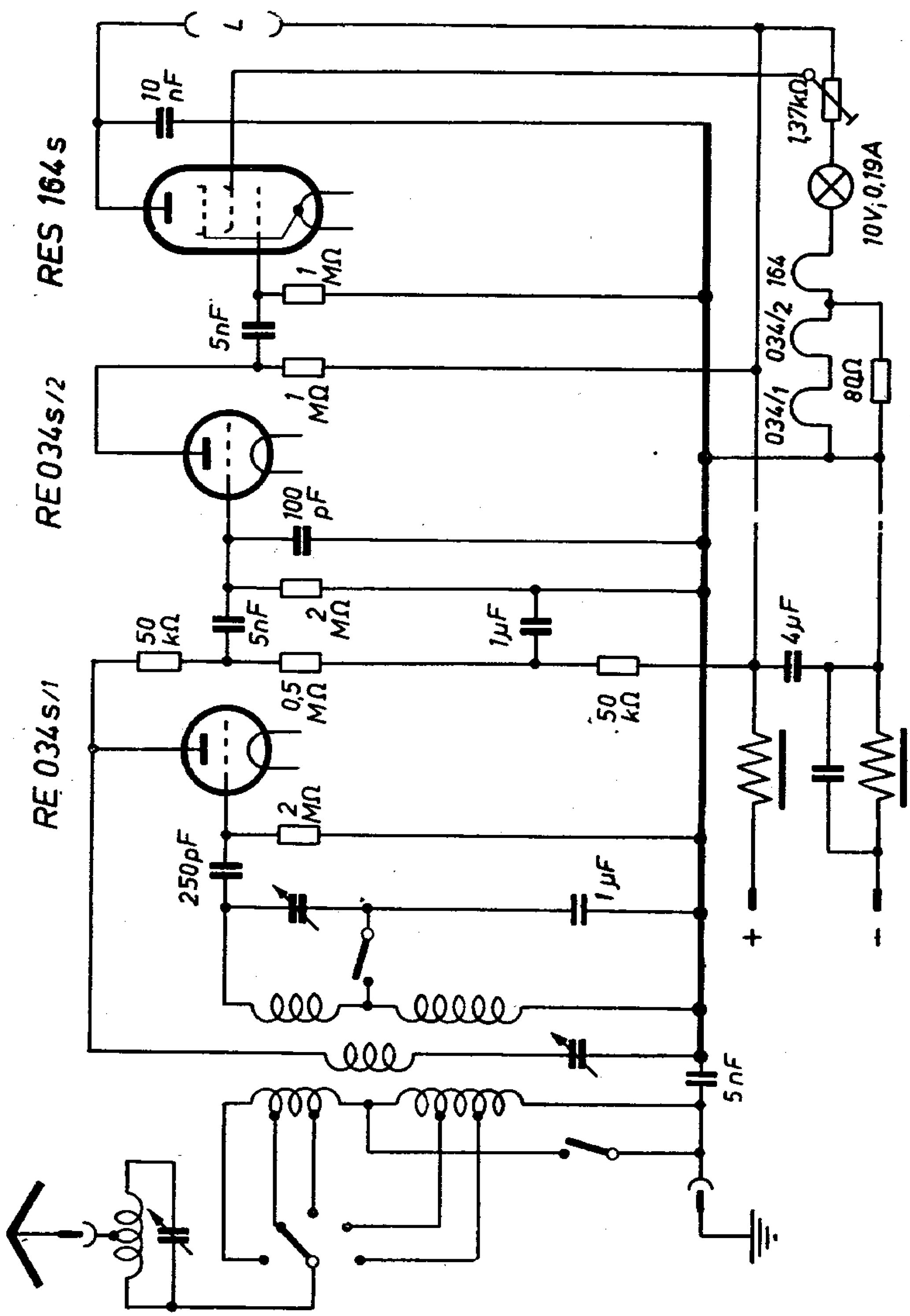
RES 164 S
RE 034 S/2
RE 034 S/1
10 nF
1 MΩ
5nF
1 MΩ
100 pF
50 kΩ
5nF
2 MΩ
0,5 MΩ
1μF
50 kΩ
2 MΩ
250pF
1μF
137kΩ
10V; 0,19A
164
034/2
034/1
8Ω
4μF
+
-
5nF

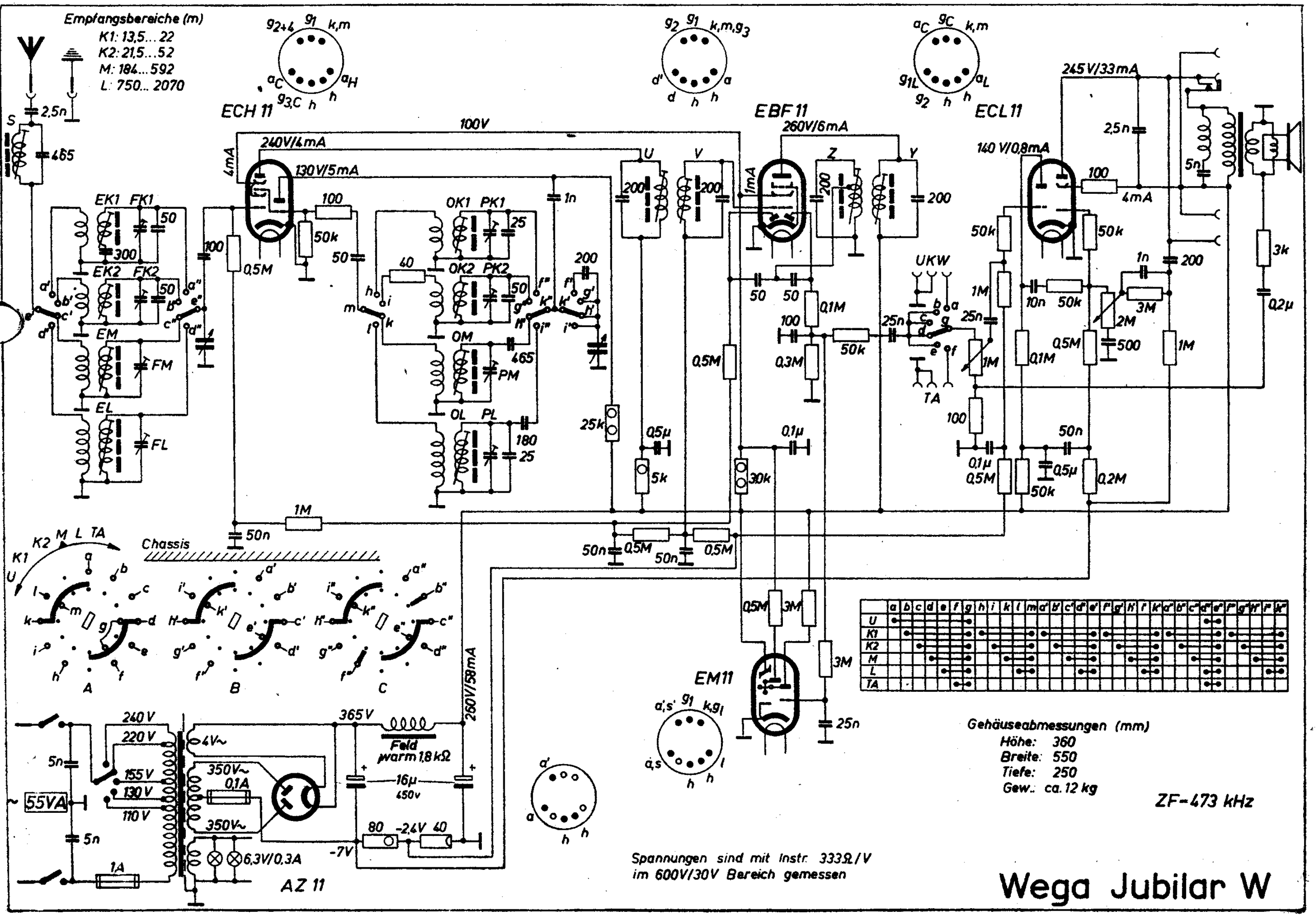
Empfangsbereiche (m)
K1: 13,5... 22
K2: 21,5...52
M: 184...592
L: 750... 2070
ECH 11
EBF 11
ECL 11
EM11
AZ 11
240V/4mA
130V/5mA
100V
260V/6mA
140 V/0,8mA
245 V/33mA
260V/58mA
365 V
Feld warm 1,8 kΩ
55VA
Chassis
UKW
TA
Gehäuseabmessungen (mm)
Höhe: 360
Breite: 550
Tiefe: 250
Gew.: ca. 12 kg
ZF-473 kHz
Spannungen sind mit Instr. 333Ω/V im 600V/30V Bereich gemessen
Wega Jubilar W

Wega Knirps B

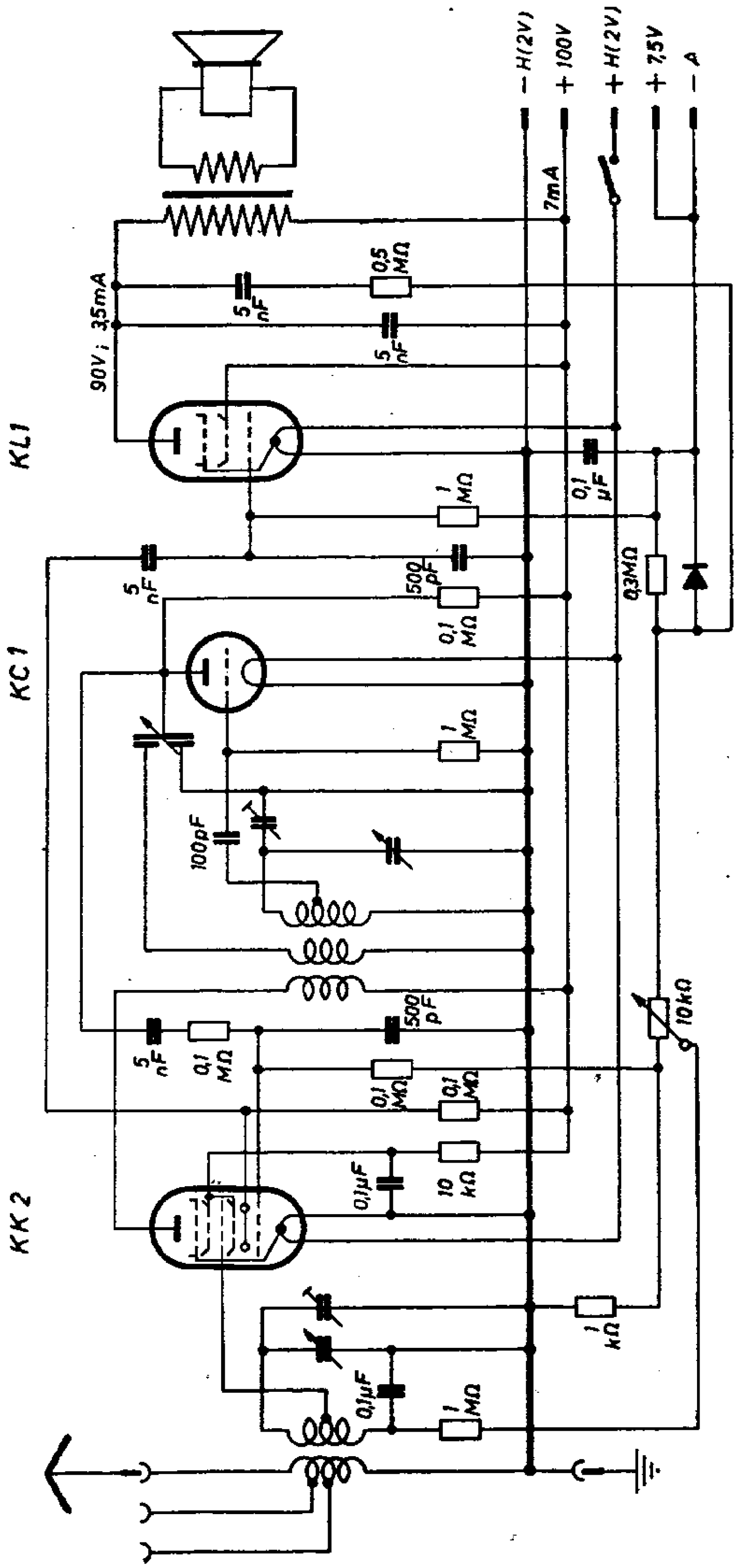

Wega Knirps GW

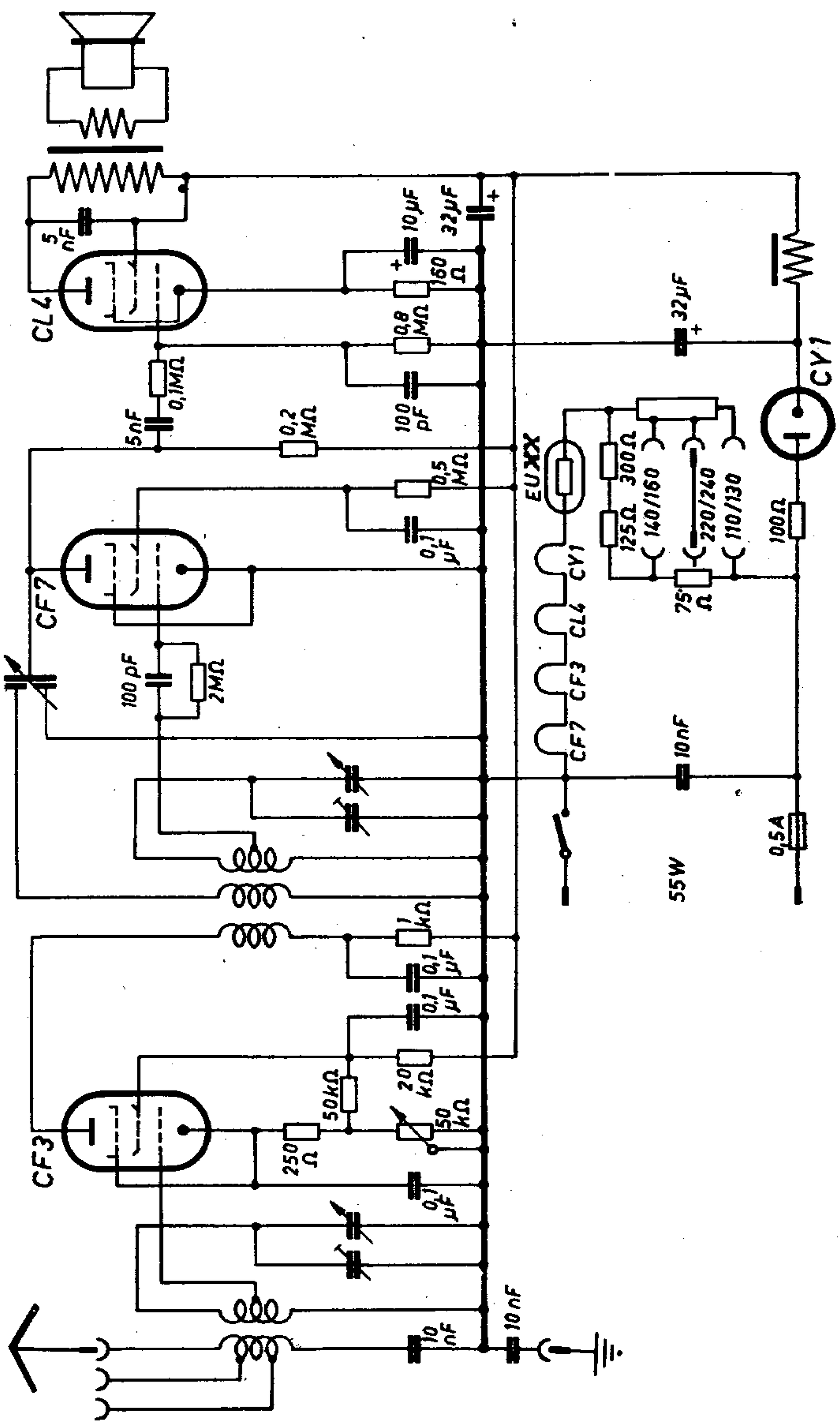

63. Wega Lux 53

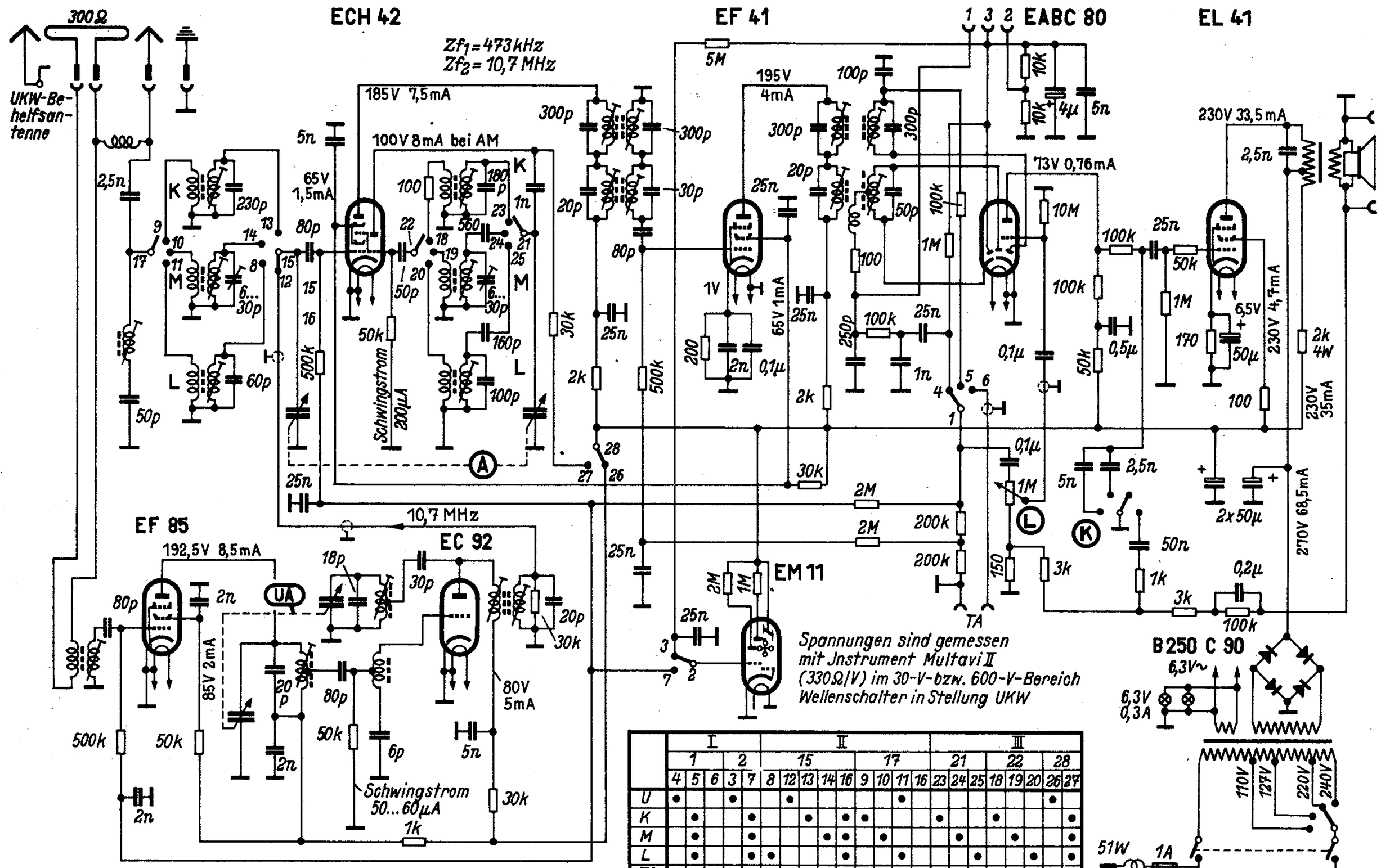

	I					II									III							
	1			2		15					17				21			22			28	
	4	5	6	3	7	8	12	13	14	16	9	10	11	16	23	24	25	18	19	20	26	27
U	•			•			•						•								•	
K		•			•			•		•	•				•			•				•
M		•			•				•	•		•				•			•			•
L		•			•	•				•			•				•			•		•
TA			•		•	•								•							•	

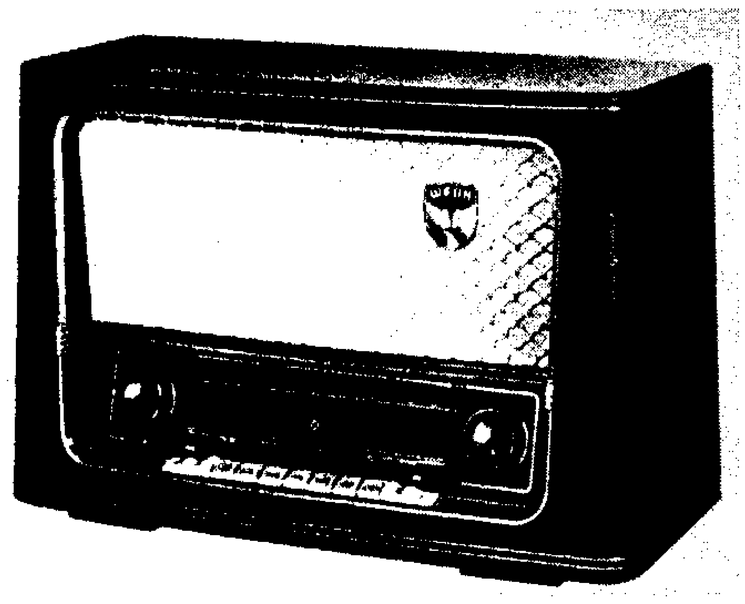

Ein UKW-Batteriesuper für das Heim

Wega-Mars-Batterie UKW

Unter den Briefen an die FUNKSCHAU-Redaktion brachten wir in Heft 1 dieses Jahrganges eine Zuschrift, in der nach einem UKW-Super für Heimbetrieb gefragt wurde. Tatsächlich bestand hier eine Lücke, denn die bisherigen UKW-Batterieempfänger waren ausnahmslos als Reisesuper in Kofferform gebaut und entsprachen damit trotz aller Eleganz der Form nicht den Wünschen nach einem repräsentablen Heimgerät.

Dieser Wunsch wird aber oft geäußert, wenn man längere Zeit oder dauernd in einer Umgebung ohne Lichtnetz lebt, also auf Binnen- und Küstenschiffen, in abgelegenen Bauernhöfen, Wochenendhäusern, Almhütten usw. Deshalb brachte nunmehr die Firma Wega unter der Bezeichnung *„Mars-Batterie UKW"* einen ausgesprochenen UKW-Batteriesuper für den Heimbetrieb in ansprechendem poliertem Nußbaumgehäuse heraus.

Es ist interessant, anhand der Blockschaltung und des Pegeldiagrammes (*Bild 1*, Seite 232) Vergleiche zu einem netzbetriebenen Empfänger zu ziehen.

Zunächst der Schaltungsaufbau:

Als UKW-Mischröhre dient eine DF 97 in Triodenschaltung. Sie benötigt gegenüber einer DC 90 nur den halben Heizstrom und die halbe Oszillatoramplitude und ergibt damit geringere Störstrahlung. Der Zf-Verstärker des FM-Kanals ist mit weiteren drei Pentoden DF 97 bestückt. Zur Selektion dienen drei Zf-Bandfilter und ein Einzelkreis für 10,7 MHz. Sie ergeben eine Trennschärfe von rund 1 : 800 für ± 300 kHz Abstand. Gegenüber einem Netzgerät in Standardschaltung sind also lediglich eine Zf-Röhre und ein Zf-Kreis mehr vorhanden. Dafür entfällt die UKW-Vorröhre, die bei Batteriebetrieb zu wenig ergiebig ist.

Immerhin ist die Mischverstärkung der DF 97 als Triode 25fach, so daß mit 4 µV Eingangsspannung eine Ausgangsleistung von 50 mW erzielt wird, was guter Zimmerlautstärke entspricht. Wie *Bild 2* zeigt, wird mit ca. 1,2 µV Eingangsspannung bereits ein Rauschabstand von 26 dB erreicht. Das ist im Vergleich zu Netzempfängern, die bei etwa 0,6 µV liegen, ein überraschend günstiger Wert.

Der Ratiodetektor ist mit zwei Germaniumdioden bestückt und für maximale AM-Unterdrückung ausgelegt. Im Pegeldiagramm kommt dies dadurch zum Ausdruck, daß vom Gitter der letzten Zf-Röhre DF 97 bis zum Gitter des Nf-Triodensystems in der DAF 96 kaum eine Verstärkung vorhanden ist, weil der gesamte Amplitudenzuwachs durch die Begrenzung abgekappt wird. Diese wirksame Begrenzung geht ebenfalls aus Bild 2 hervor Der Nutzpegel verläuft bereits ab 6 µV Eingangsspannung praktisch geradlinig.

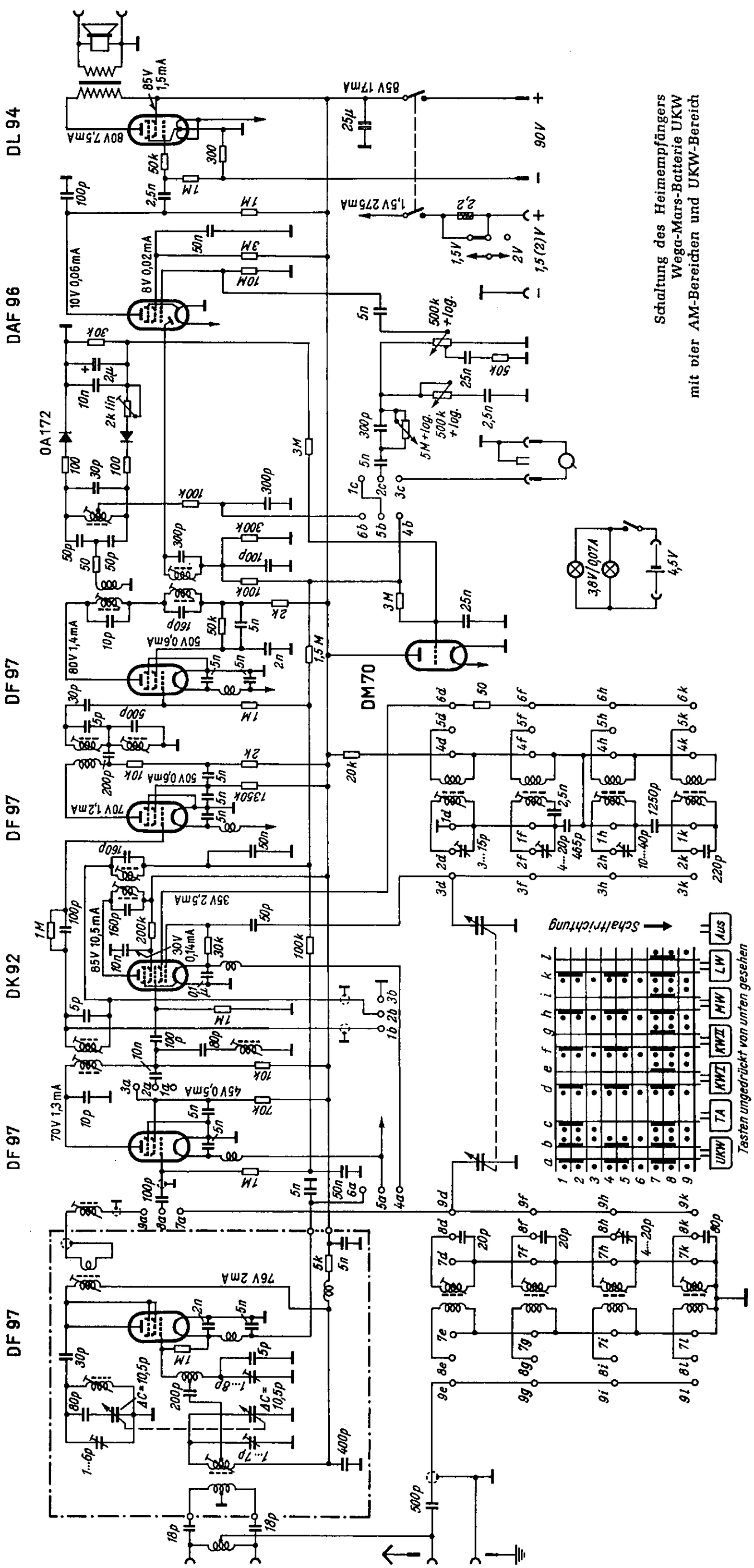

236. Wega Primus 467 - 3

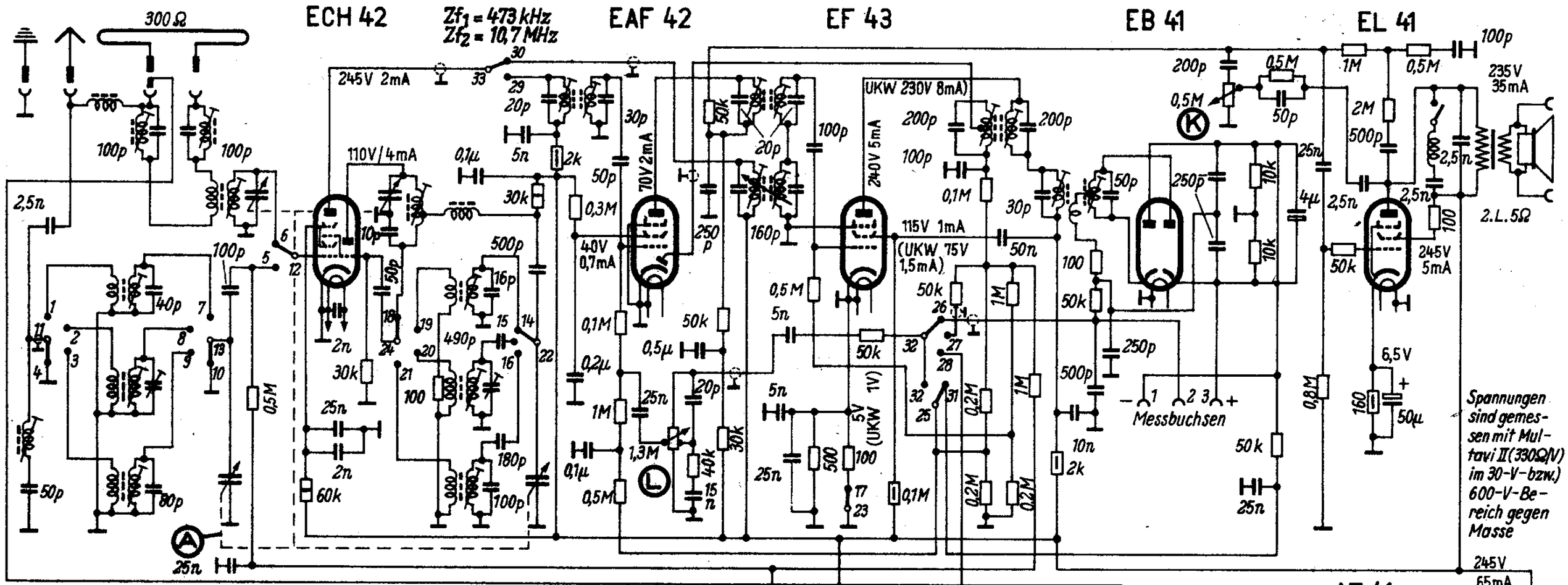

	I										II										III									
	11				12		13				22			23		24					31		32				33			
	1	2	3	4	5	6	7	8	9	10	14	15	16	17	18	19	20	21	25	25	26	27	28	29	30					
U				●		●				●	●			●	●				●		●			●						
K	●				●		●				●					●				●		●				●					
M		●			●			●				●					●					●				●					
L			●		●				●				●					●				●				●					
T				●		●				●	●					●								●		●				

Wellenbereich m		Abgleich
U	3... 3,43	87 MHz : 23, 24
K	18... 52	6 MHz : 15, 16
M	183... 590	601 kHz : 17, 18, 1267 kHz : 19, 20
L	940... 2070	182 kHz : 21, 22

Zf_1=473 kHz; Reihenfolge: 1, 2, 3, 4 (Max.), 5 (Min.)
Zf_2=10,7 MHz; Reihenfolge: 6, 7, 8, 9, 10, 11, 12 (Max.), 13, 14 (Min.) Diskriminator-Abgleich: µA-Meter zwischen Meßbuchse 2 und Masse (Null)

Wega-Primus 467-3

34. Wega-Prominent

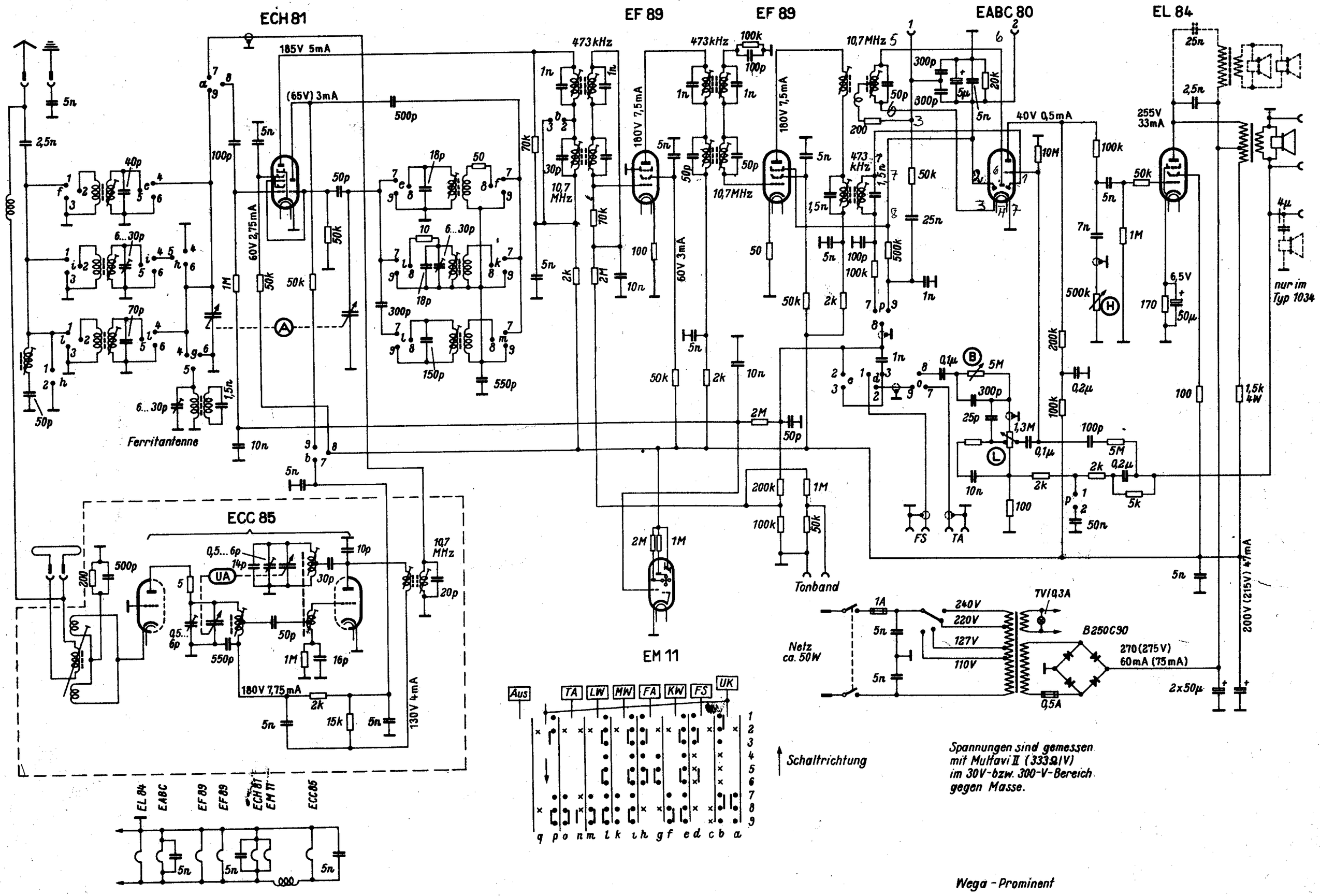

Wega-Radio, Stuttgart-S, Wilhelmsplatz 13 A

46. Wega-Regent

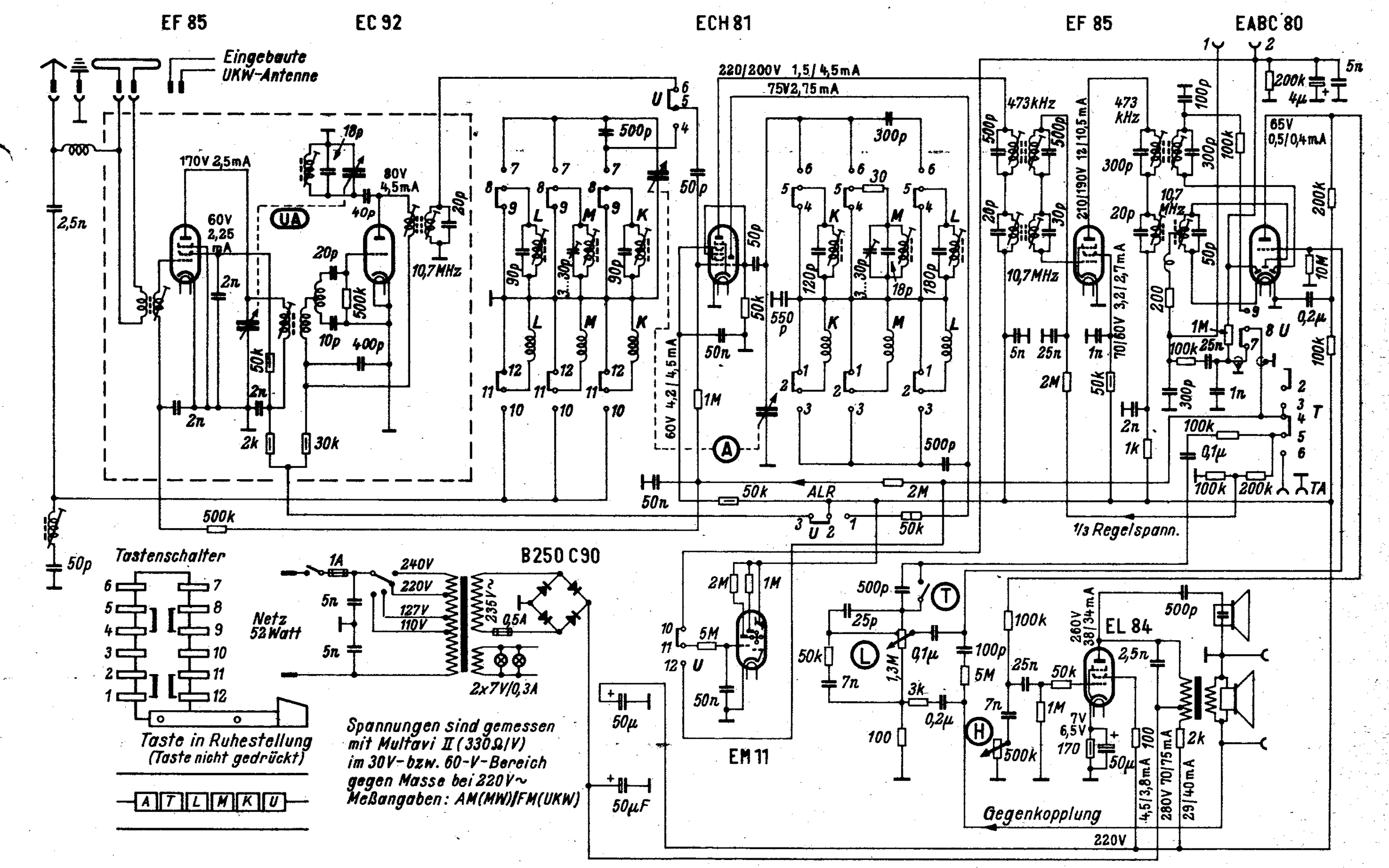

Wega Schiller W

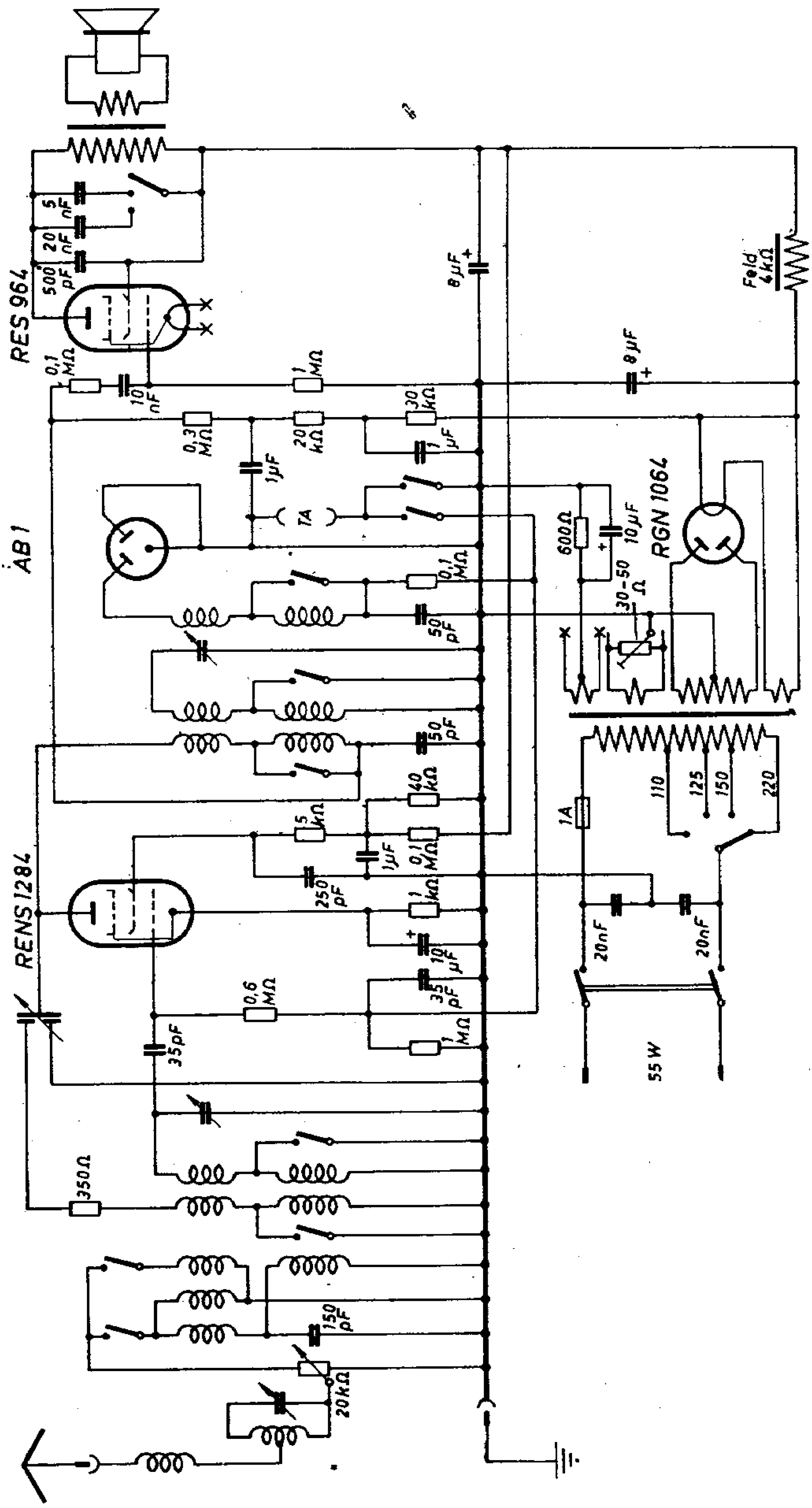

Wega Stuttgart 34 W

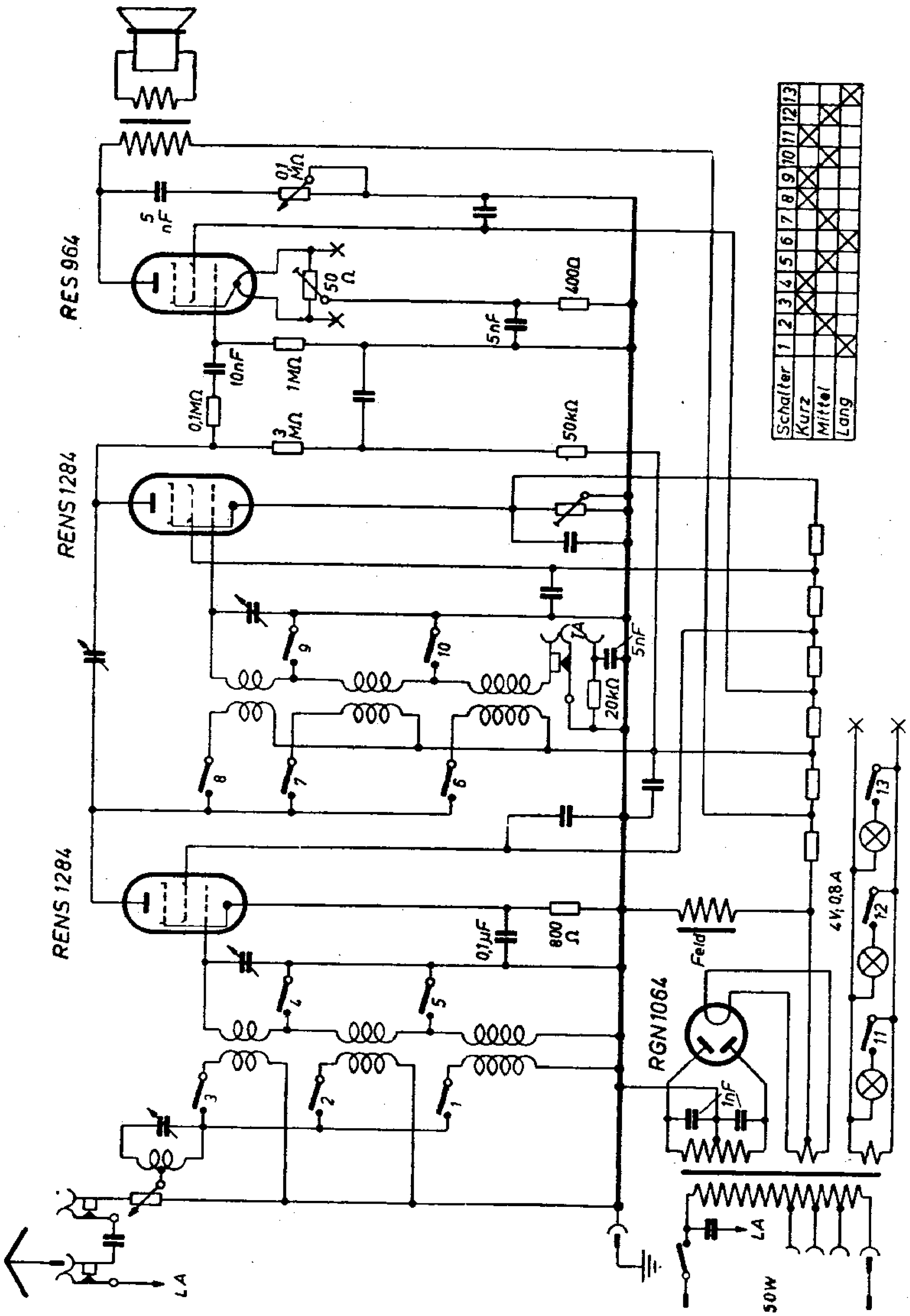

Wega Stuttgart 35 W

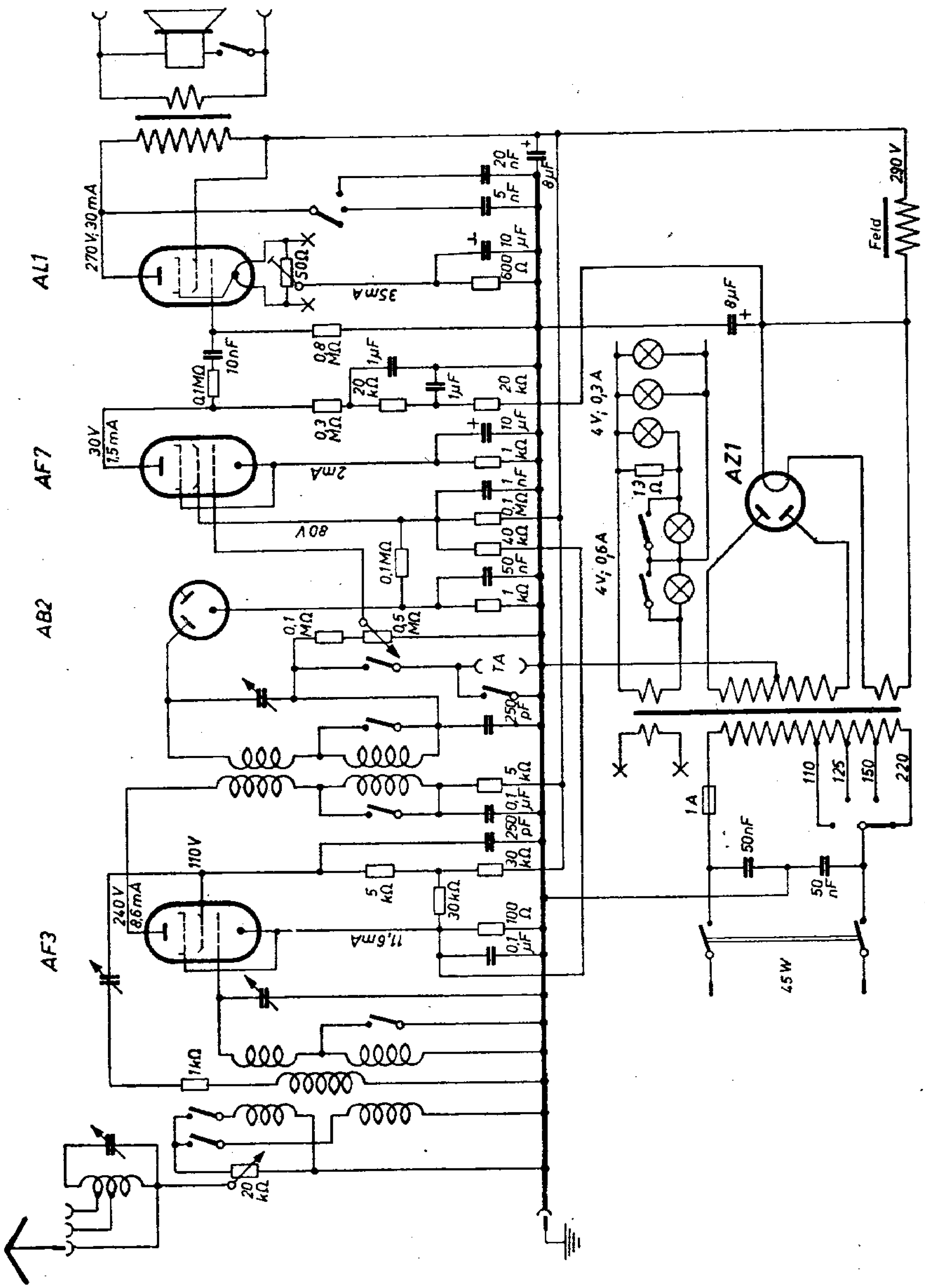

Wega Stuttgart 37 GW

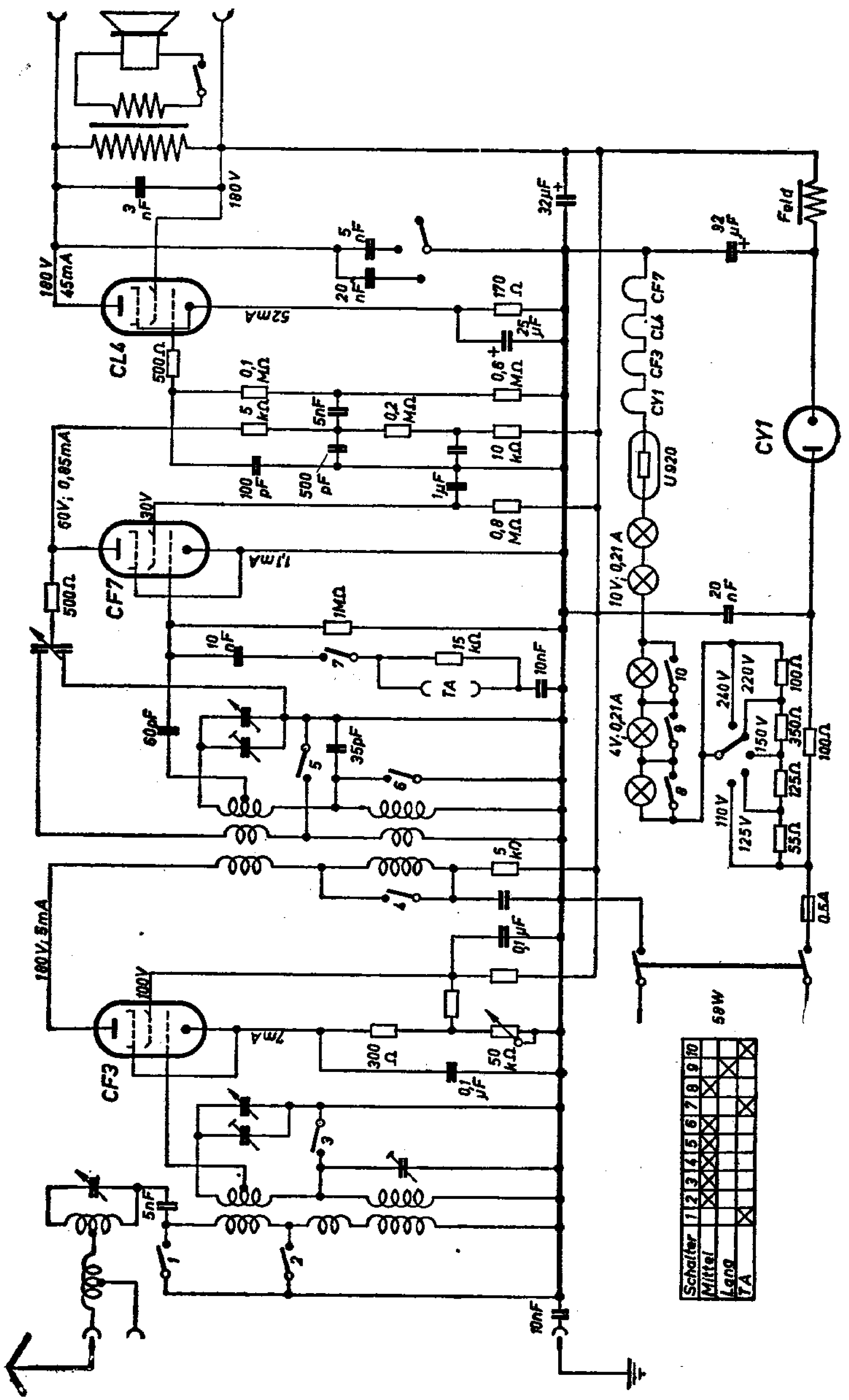

Wega Stuttgart 37 W

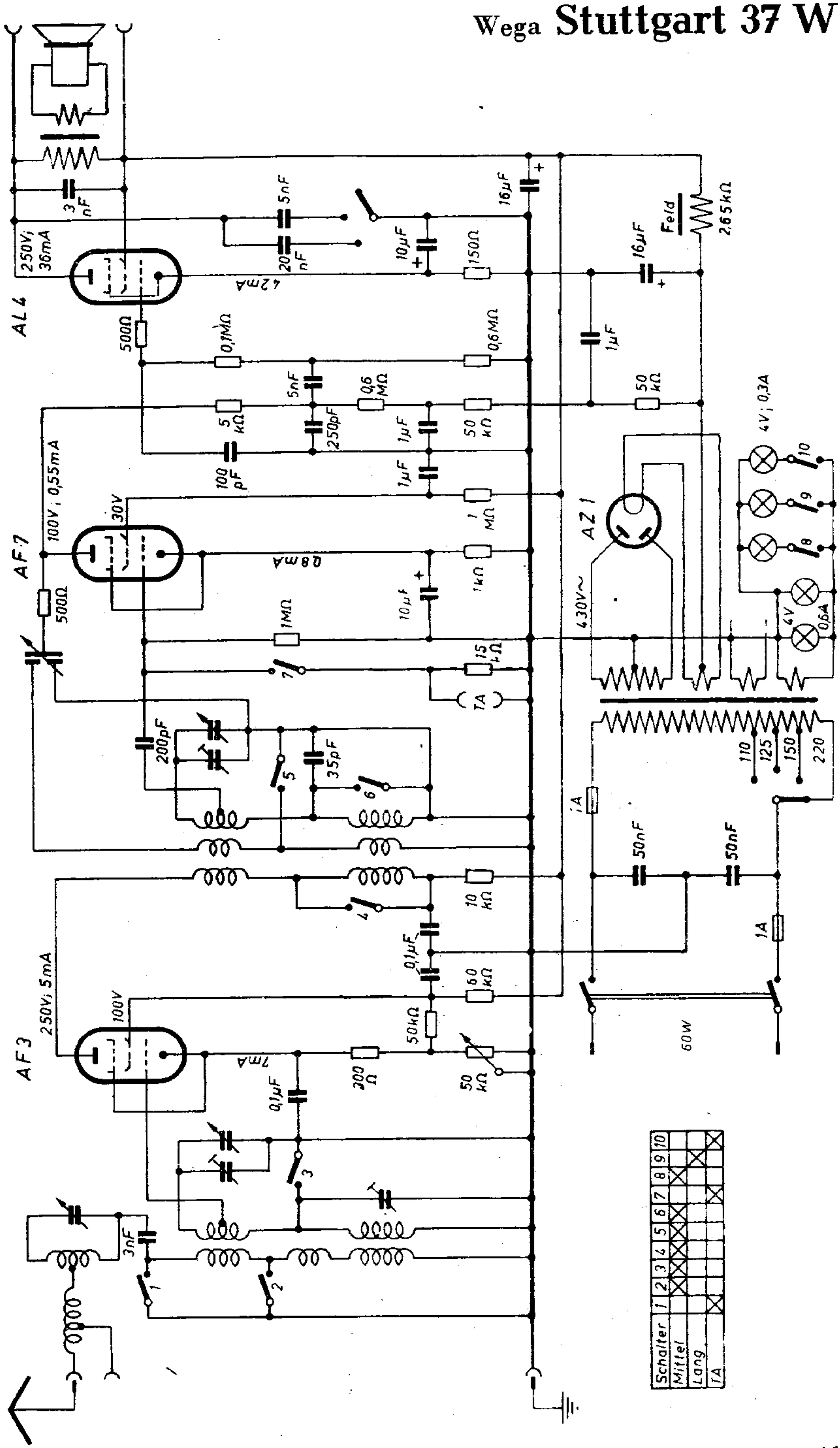

Wega Tübingen GW

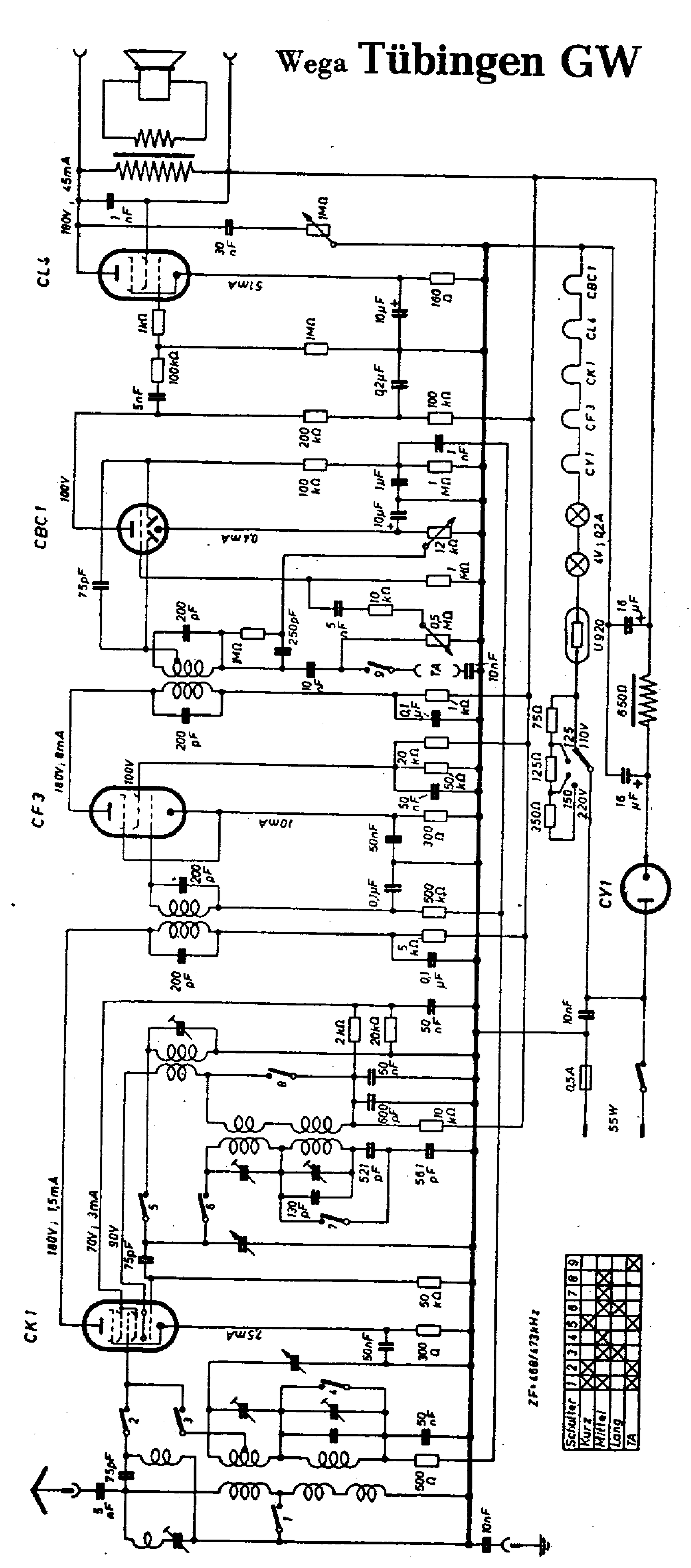

40. Wega-UKW-Pendelgerät

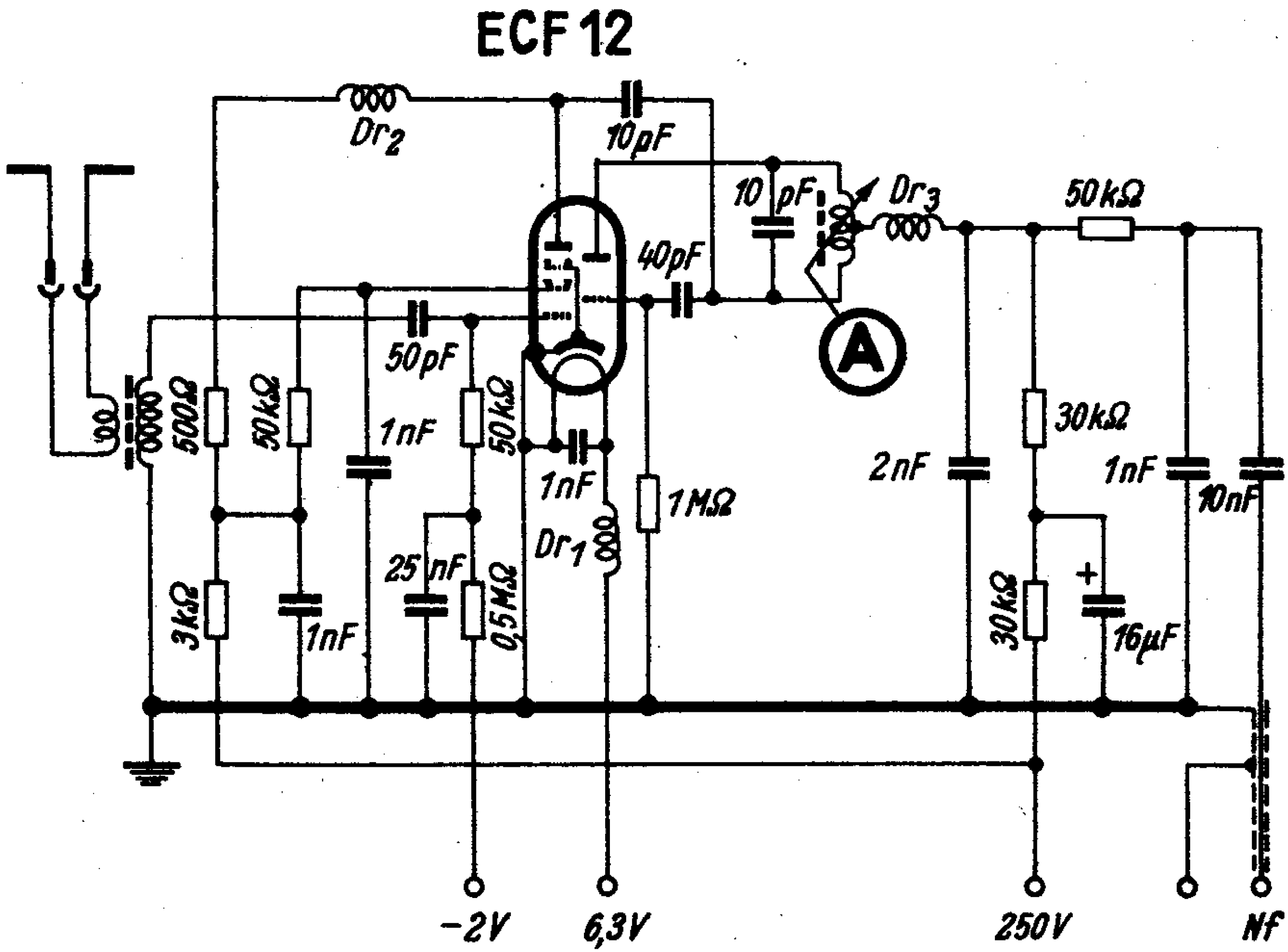

Wega-UKW-Pendelgerät

Wega W 55

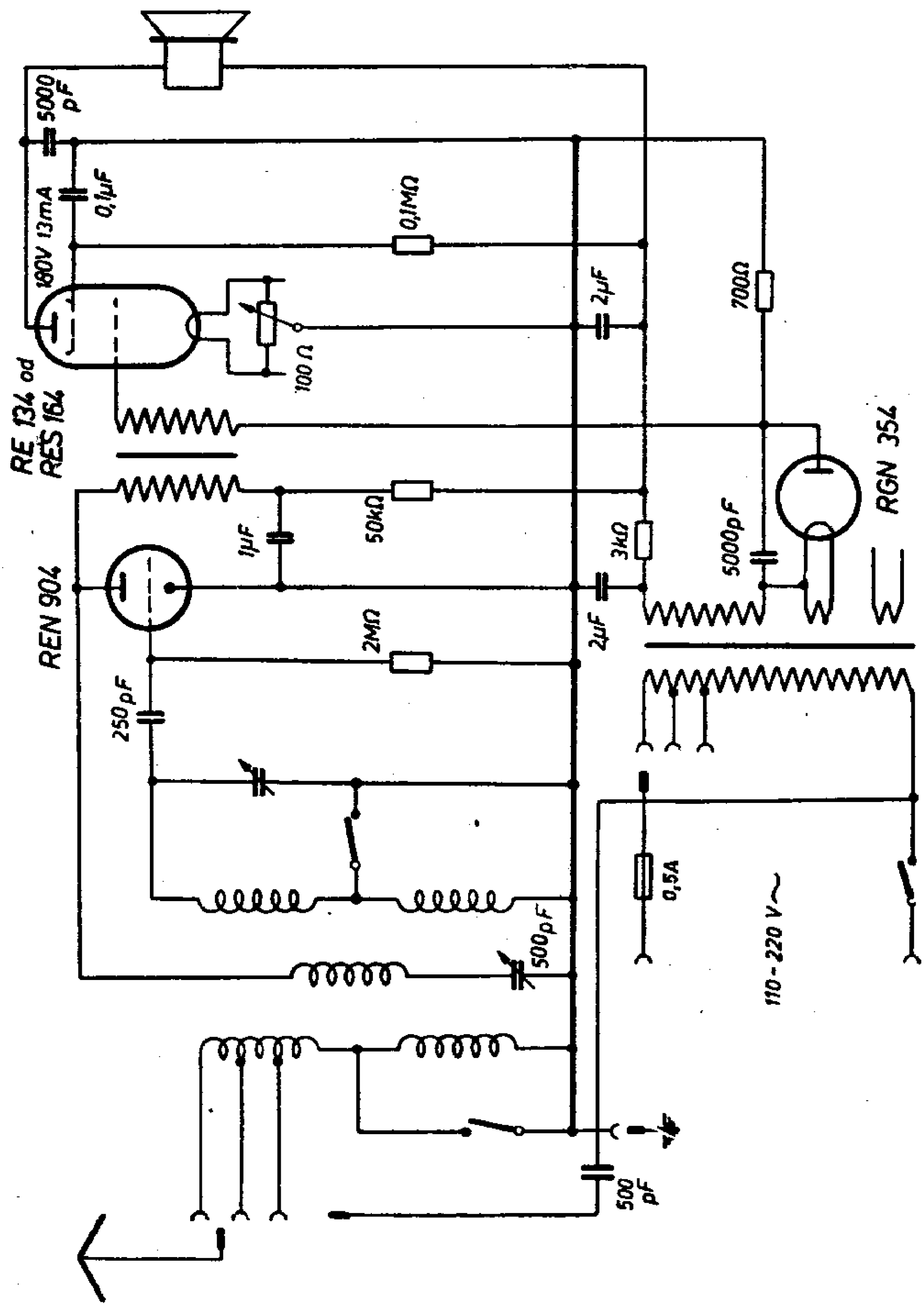
5000 pF
0,1µF
180V 13mA
0,1MΩ
2µF
700Ω
100 Ω
RE 134 od
RES 164
1µF
50kΩ
3kΩ
5000pF
RGN 354
REN 904
2MΩ
2µF
250pF
500pF
0,5A
110-220 V~
500 pF

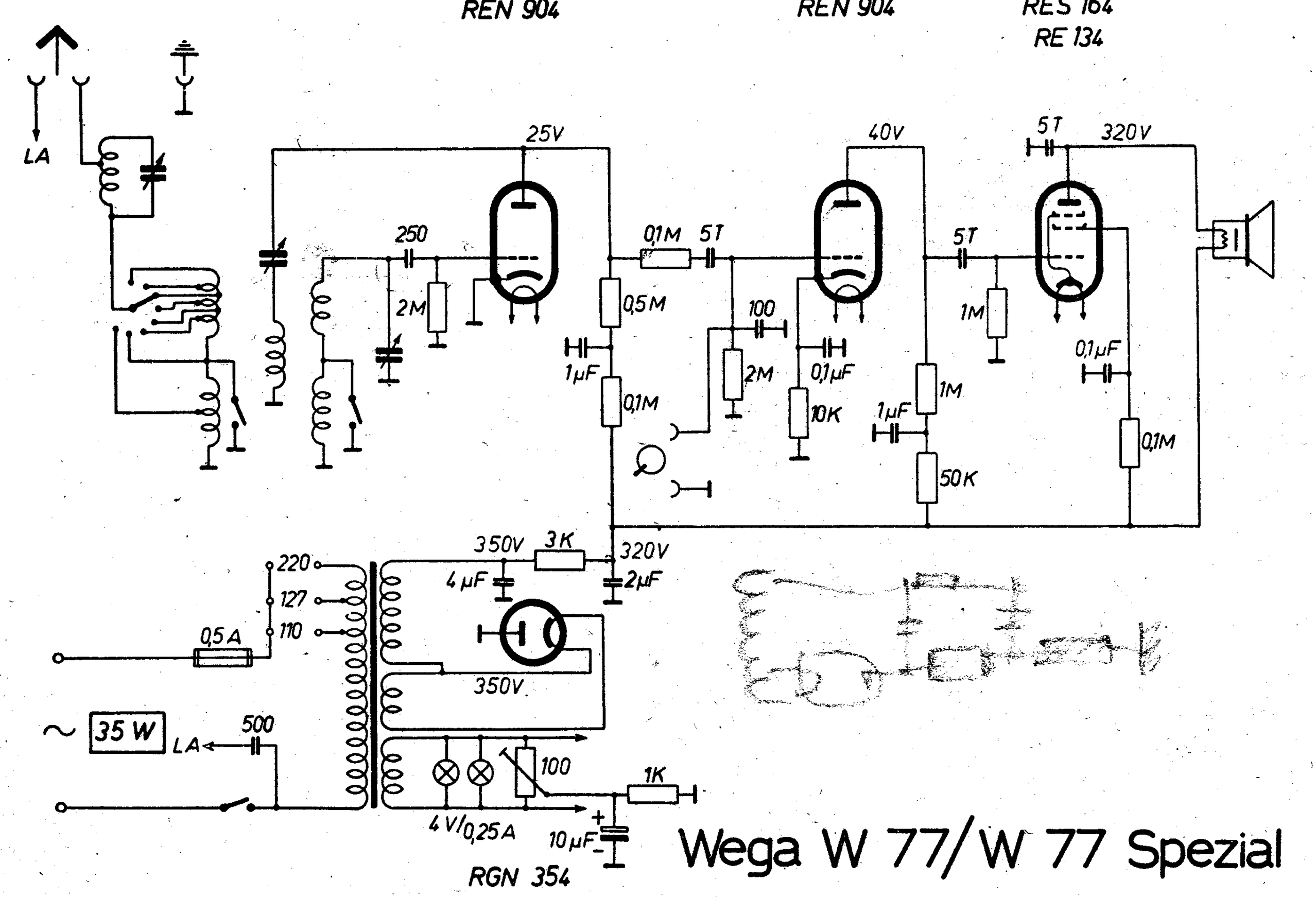

Wega W 77/W 77 Spezial
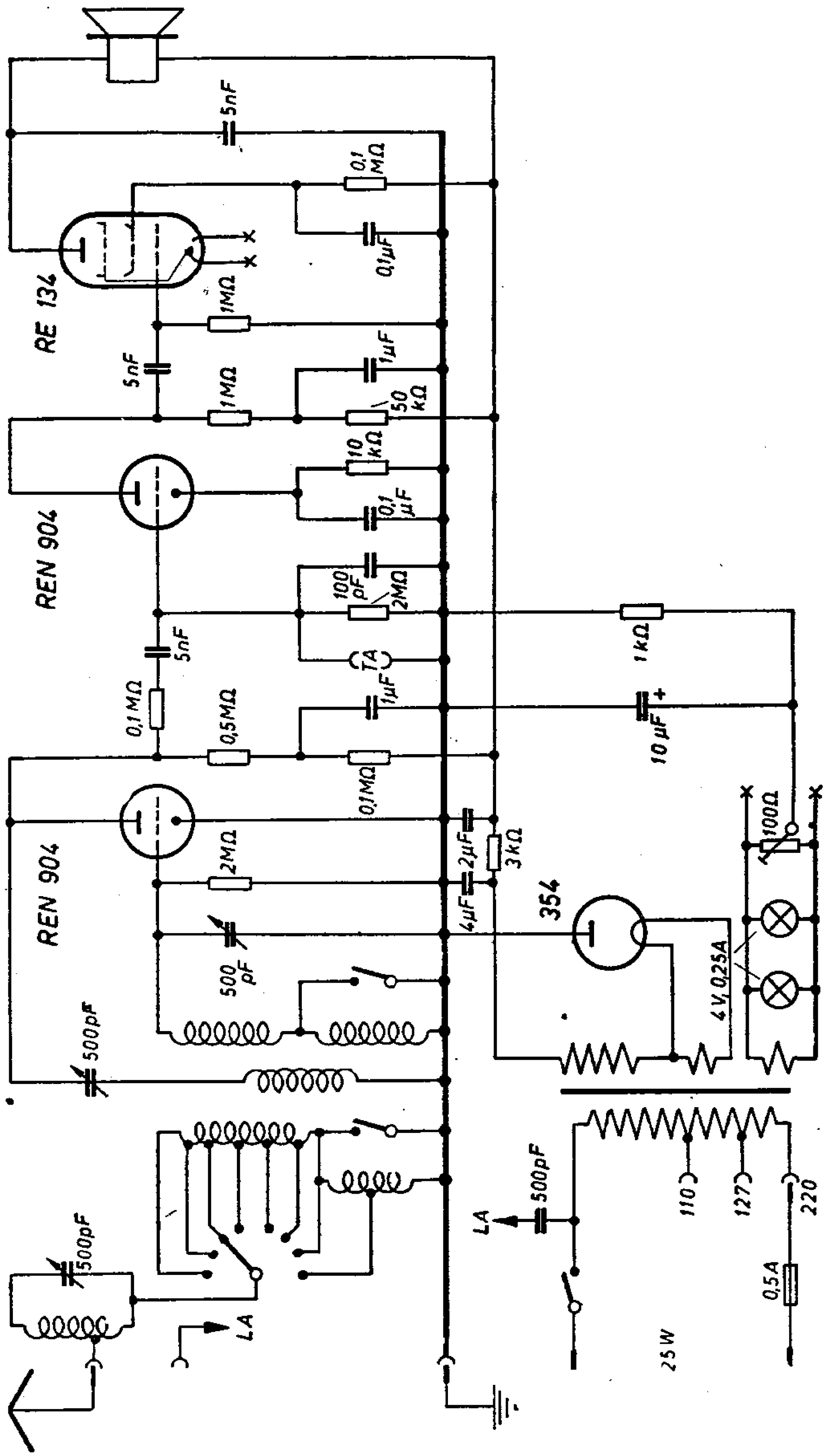
Wega W 77 und W 77 Spezial