# 12. Werifon B 9001

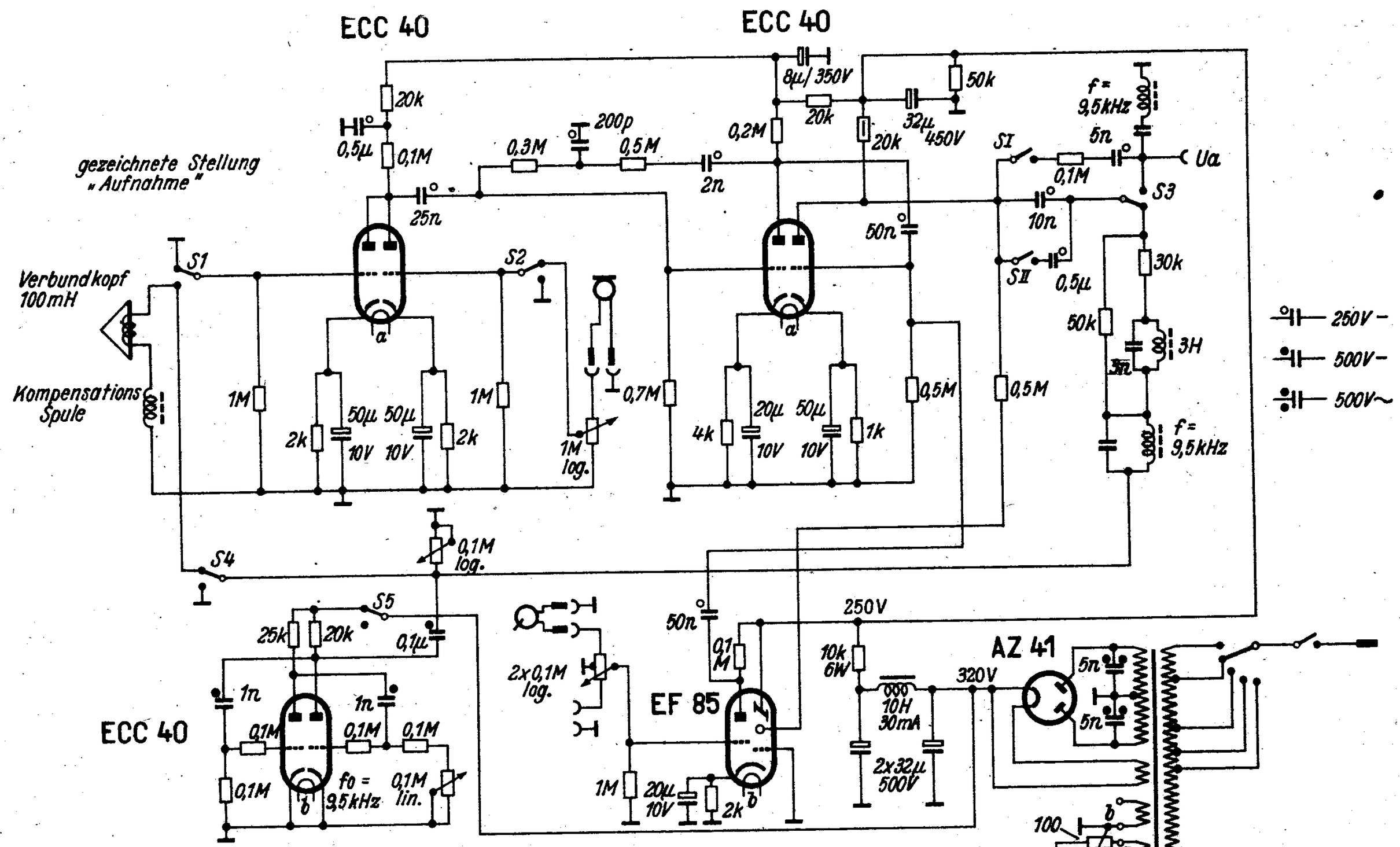


| | |
|---|---|
| Bandgeschwindigkeit : 9,5 oder 19cm/sec. | Frequenzbereich : 50... 8000 Hz |
| Bandlänge : 350 m | Spuren : 1 oder 2 |
| Spieldauer : 30/60 min. 60/120 min. | Löschfrequenz : 9,5 kHz |
| Löschstrom : ± 6 mA | Vormagnetierungsstrom : ± 6 mA |

Werifon B 9001