41. Wobbe 2056/I für Senator

ECF 12

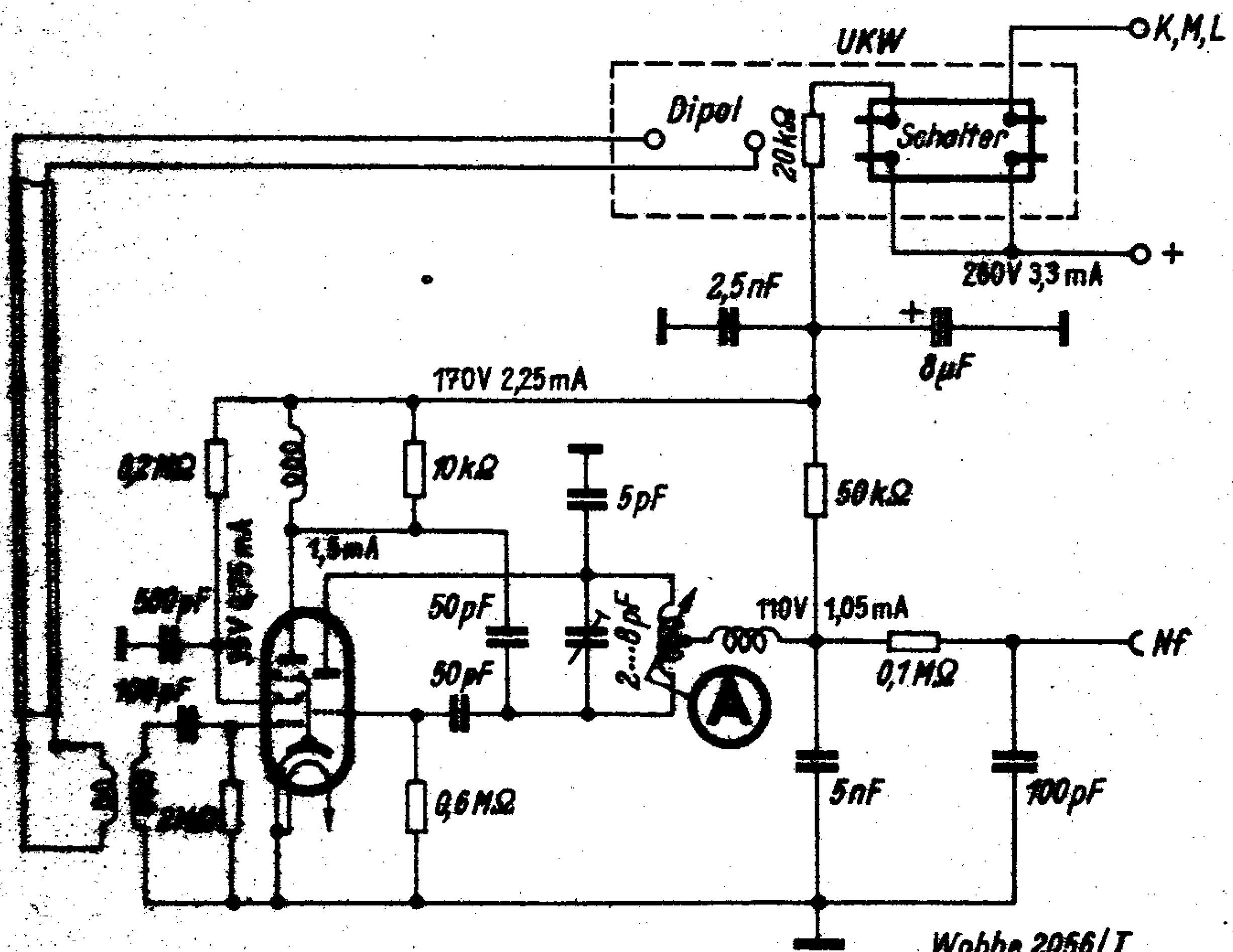

Wobbe 2056/I
für Senator

42. Wobbe 2056/II für Senator

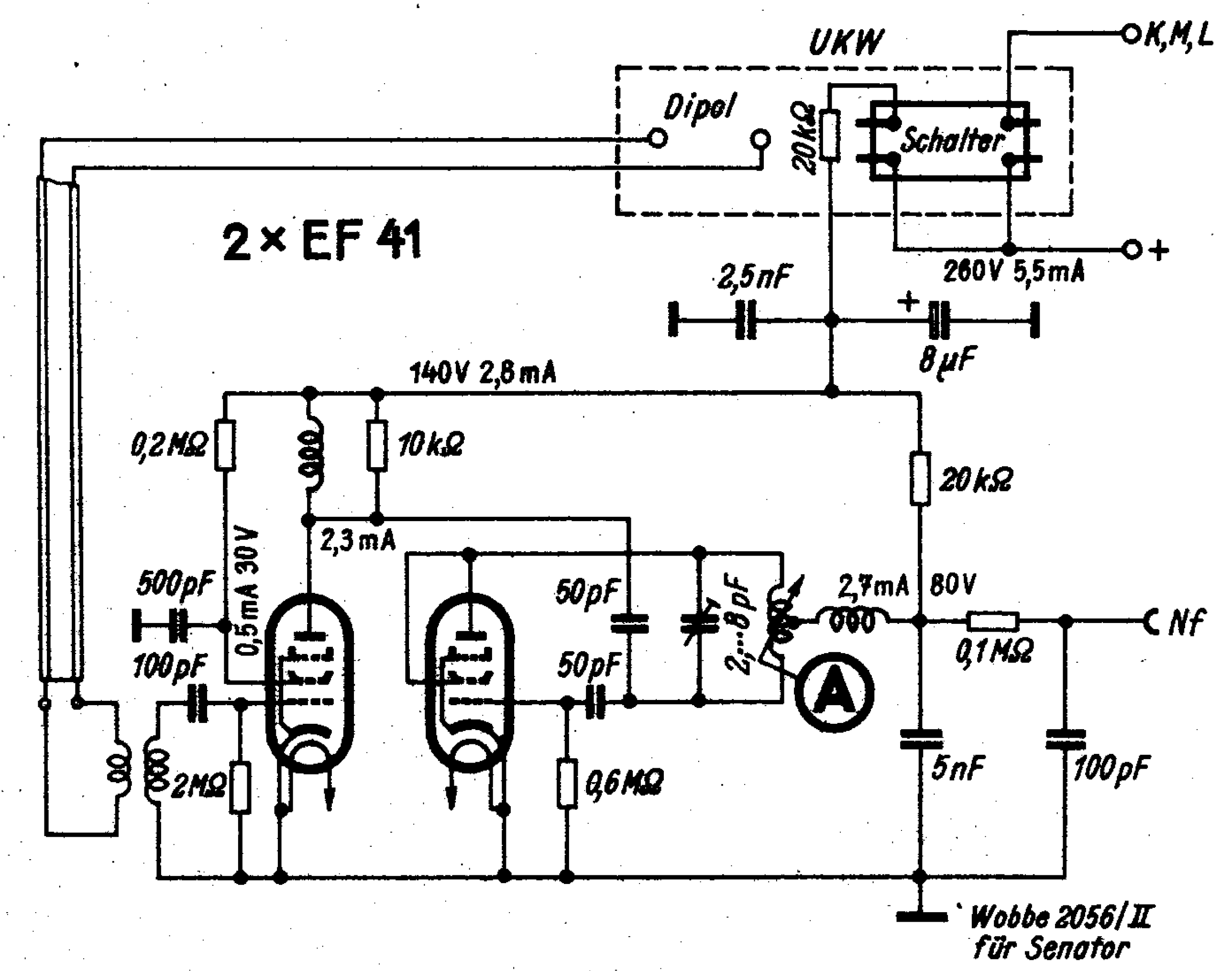

Wobbe 2058/I
für Senator

43. Wobbe 2058/I für Notar W

2 × EF 41

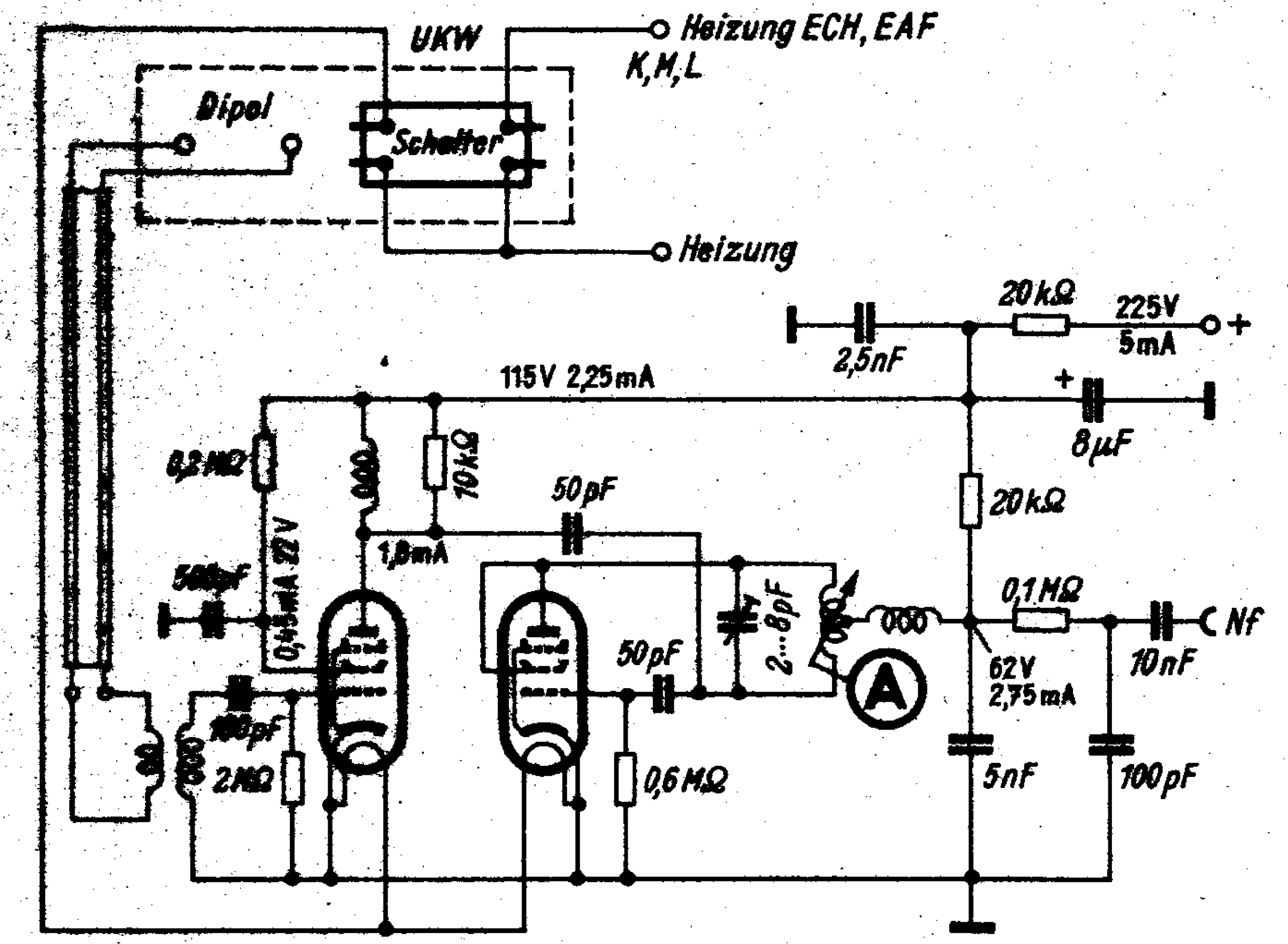

Wobbe 2058/I
Für Notar W

44. Wobbe 2058/II für Notar GW

2 × UF 41

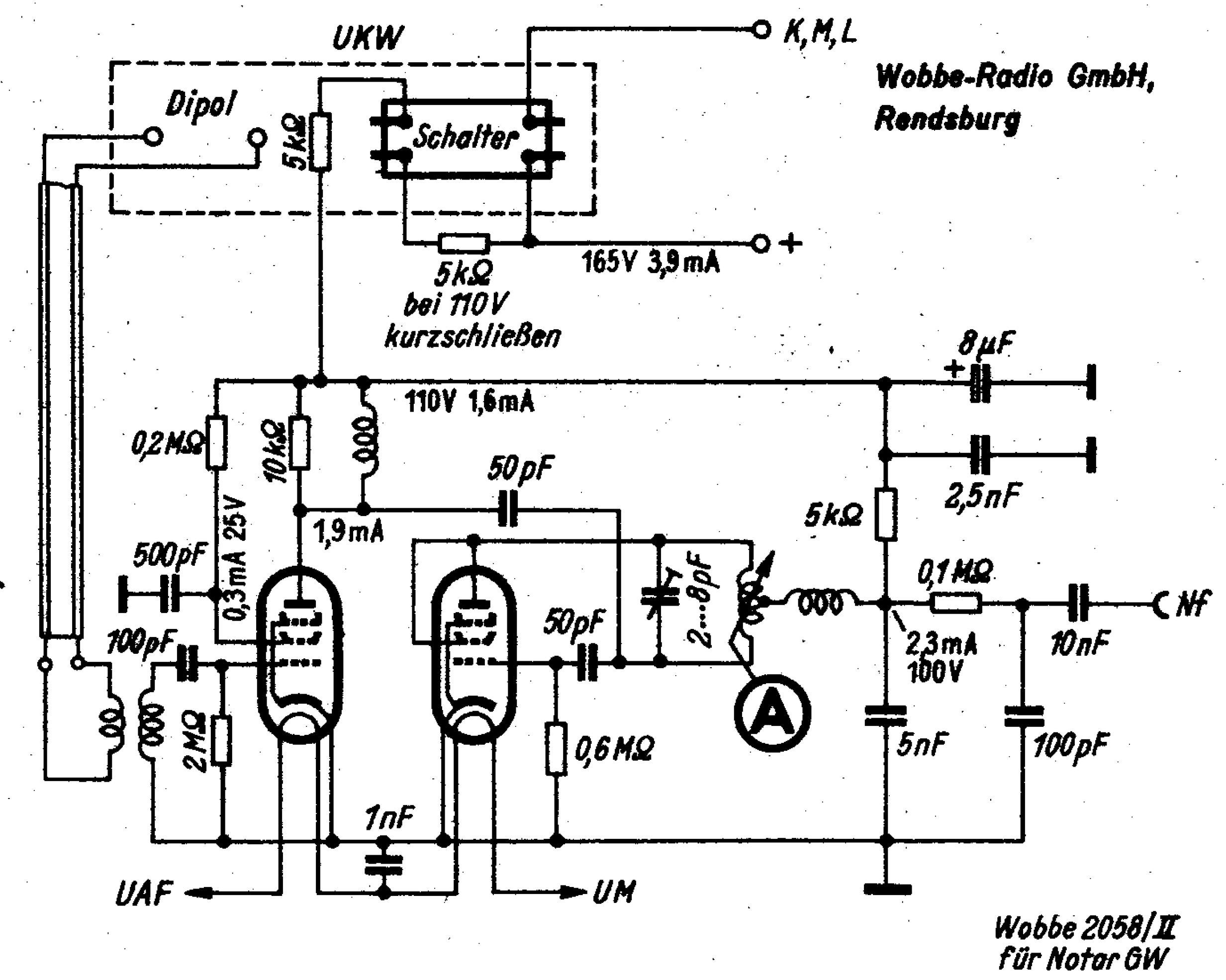

Wobbe 2058/II
für Notar GW

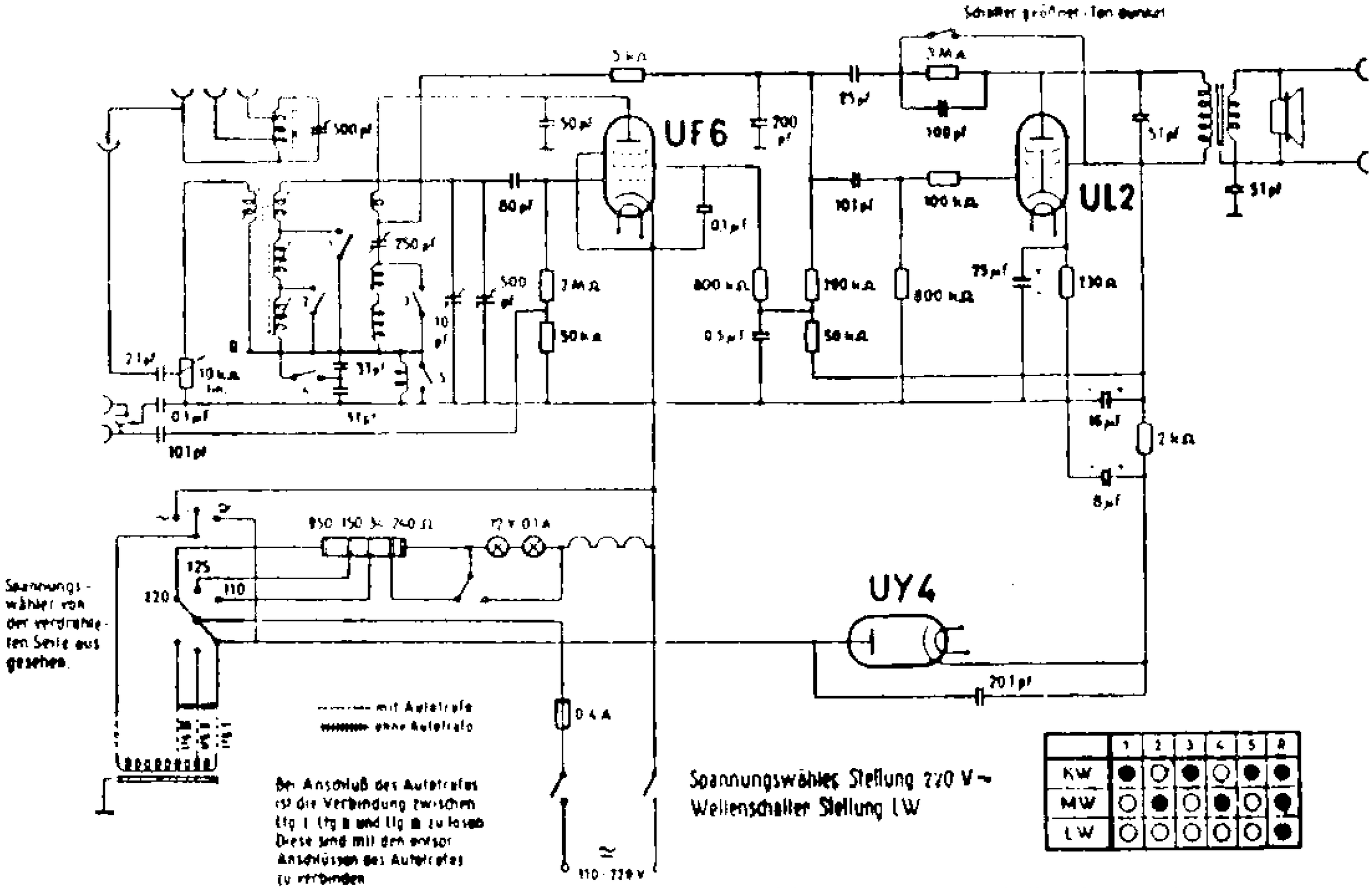

Wobbe - WE 2002 Edelknabe - Jahr 1949

Wobbe Kleinstempfänger W II

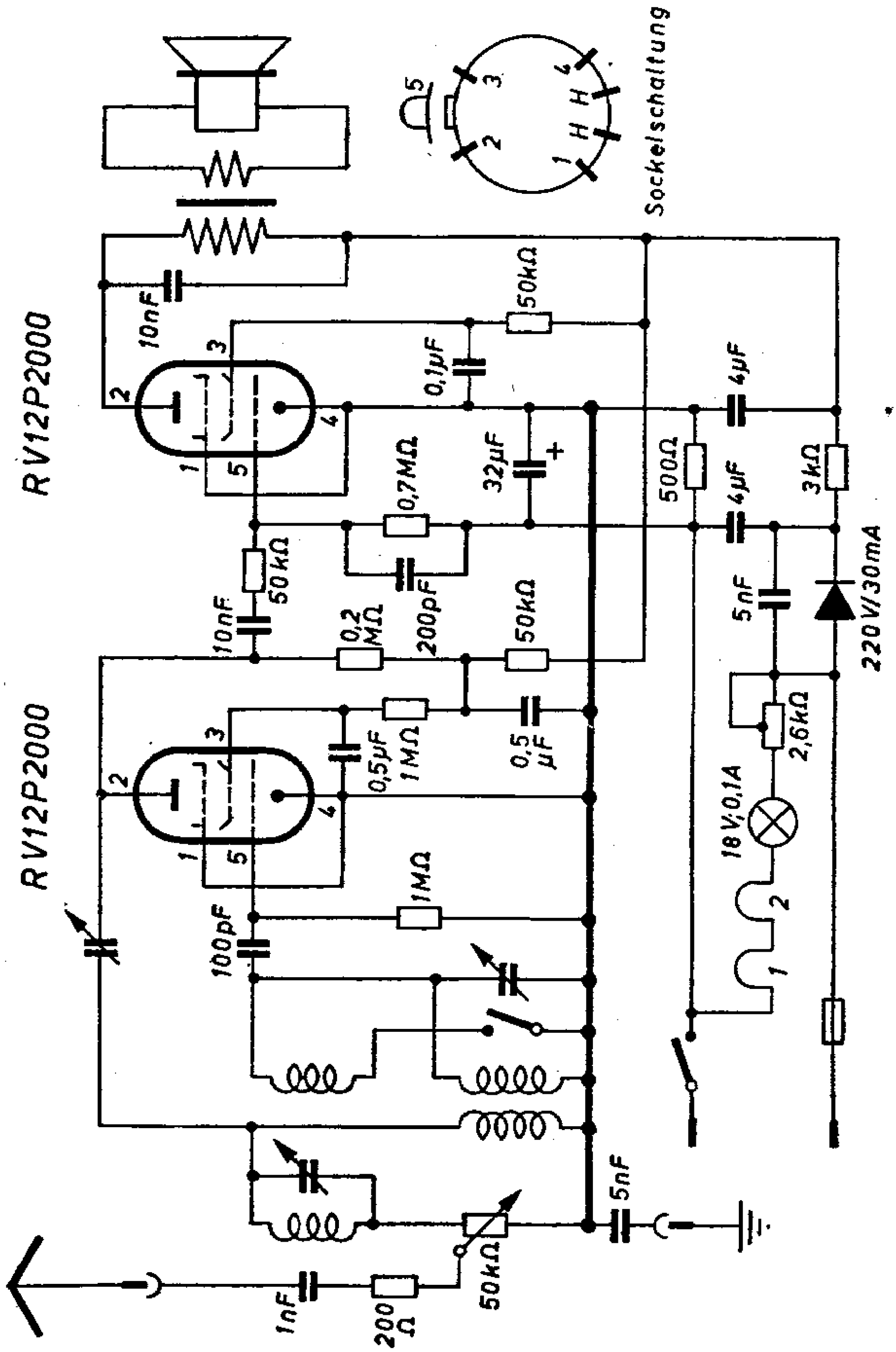

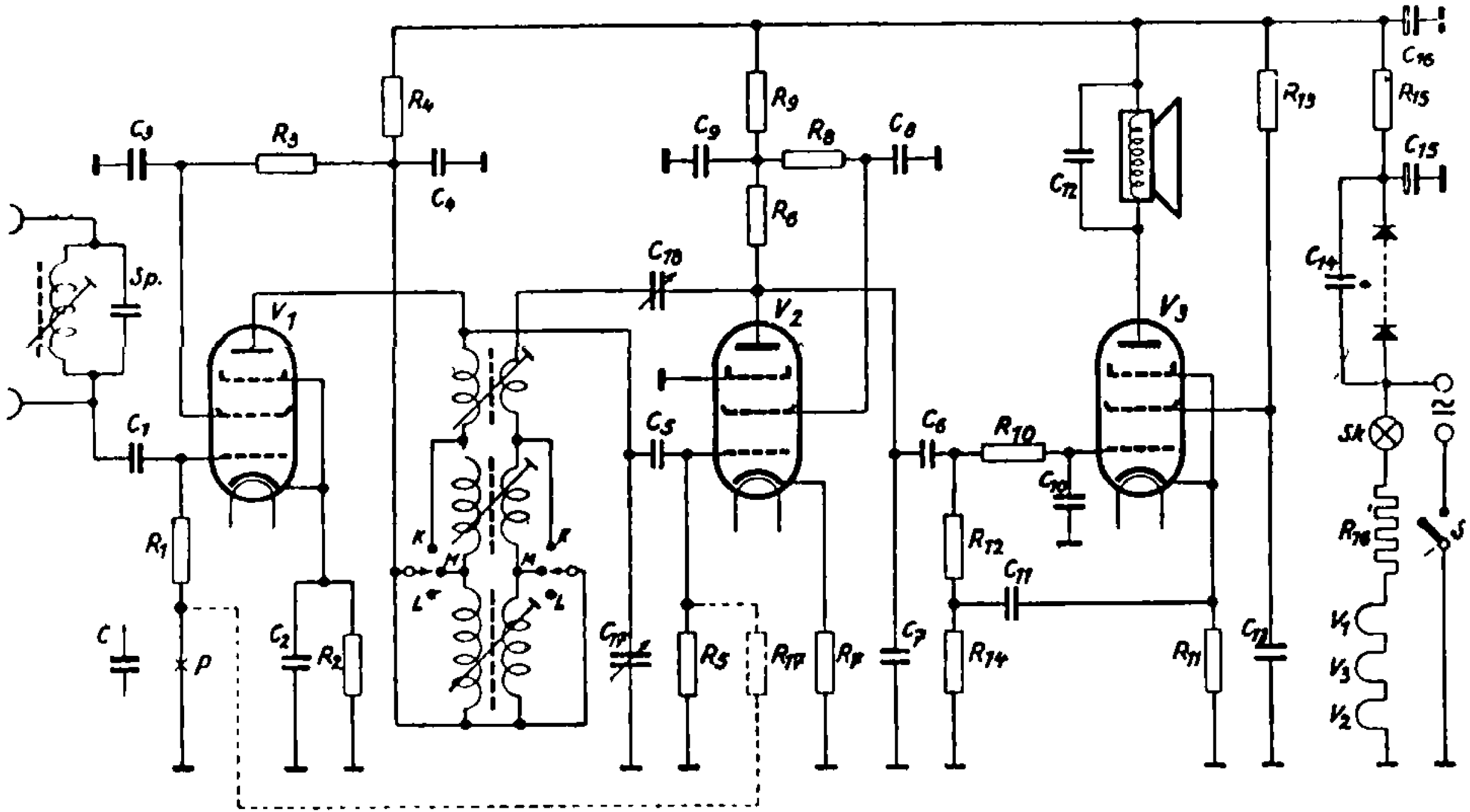

Wobbe Knirps mit 3 x RV 12 P 2000 oder P 2001 mit Hf-Vorstufe und Schwundausgleich (gestrichelt eingezeichnet)

Wobbe Notar GW WS 2025

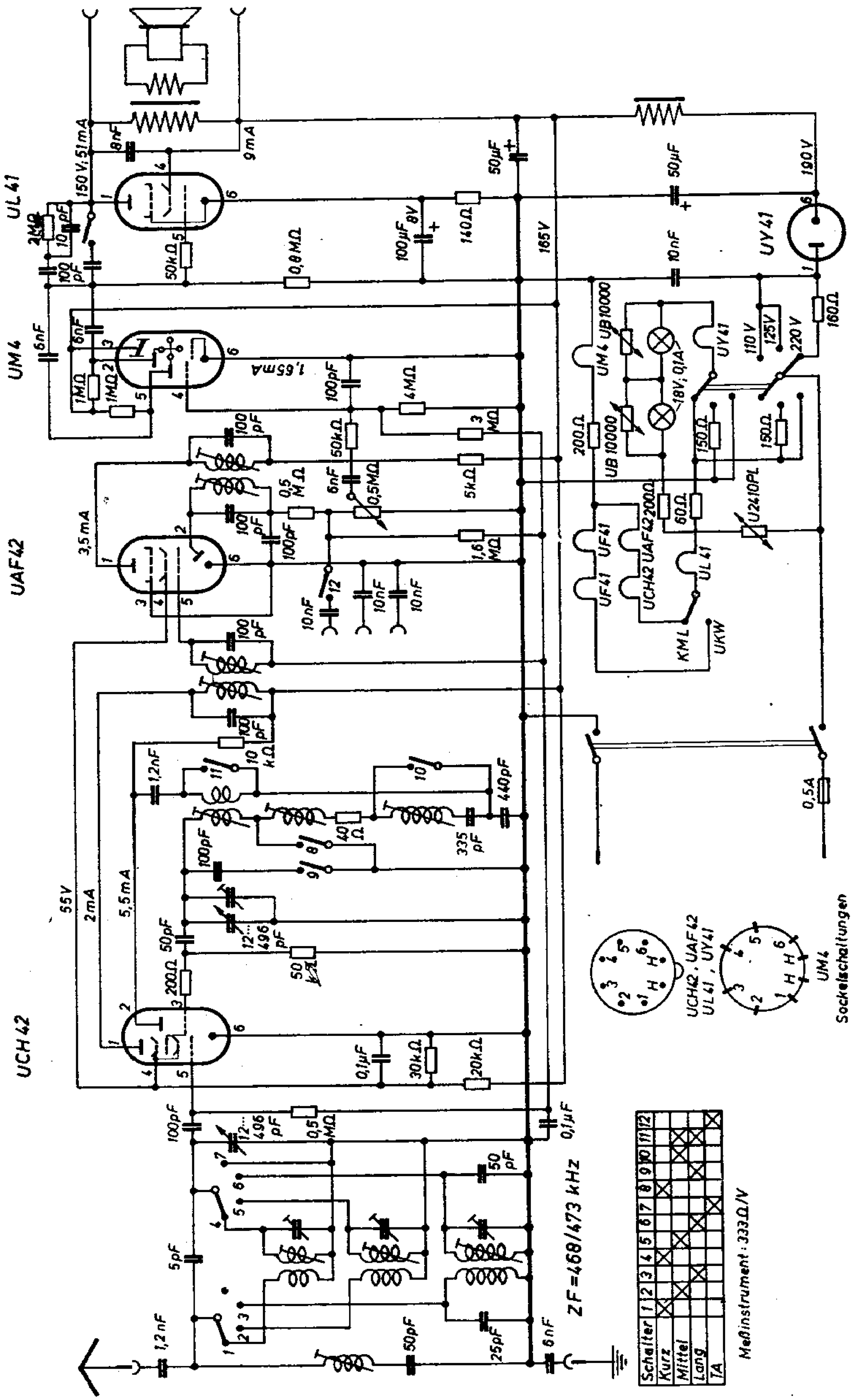

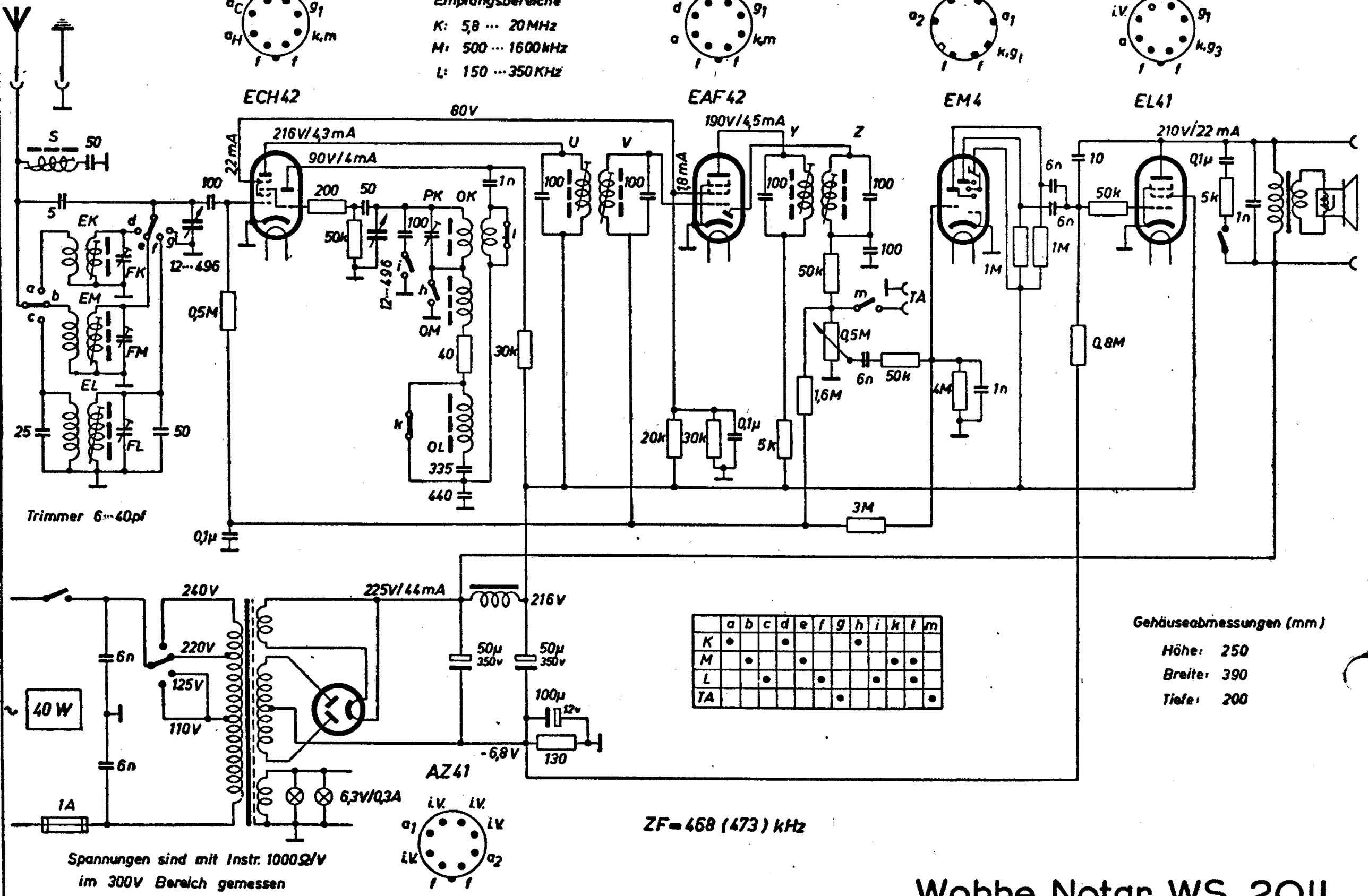
Empfangsbereiche
K: 5,8 ··· 20 MHz
M: 500 ··· 1600 kHz
L: 150 ··· 350 KHz
ECH42
EAF42
EM4
EL41
AZ41
80V
216V/4,3mA
90V/4mA
22mA
190V/4,5mA
18mA
210V/22 mA
Trimmer 6···40pf
12···496
ZF=468 (473) kHz
240V
220V
125V
110V
225V/44mA
216V
-6,8V
6,3V/0,3A
40 W
1A
Spannungen sind mit Instr. 1000Ω/V
im 300V Bereich gemessen
Gehäuseabmessungen (mm)
Höhe: 250
Breite: 390
Tiefe: 200
Wobbe Notar WS 2011

237. Wobbe Präsident

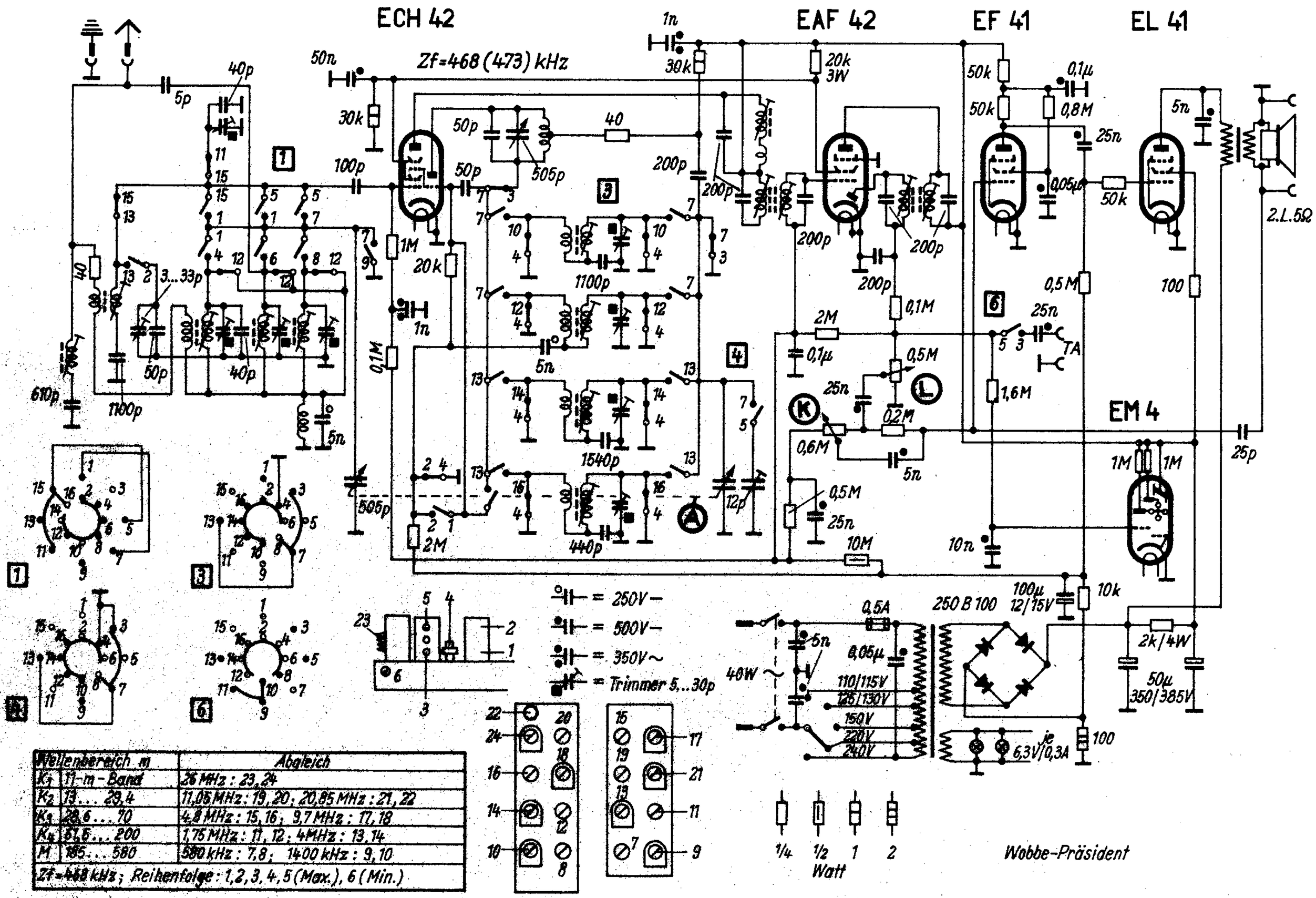

Wellenbereich m		Abgleich
K_1	11-m-Band	26 MHz: 23, 24
K_2	13 ... 29,4	11,05 MHz: 19, 20; 20,85 MHz: 21, 22
K_3	28,6 ... 70	4,8 MHz: 15, 16; 9,7 MHz: 17, 18
K_4	67,5 ... 200	1,75 MHz: 11, 12; 4 MHz: 13, 14
M	185 ... 580	580 kHz: 7, 8; 1400 kHz: 9, 10
Zf=468 kHz; Reihenfolge: 1, 2, 3, 4, 5 (Max.), 6 (Min.)		

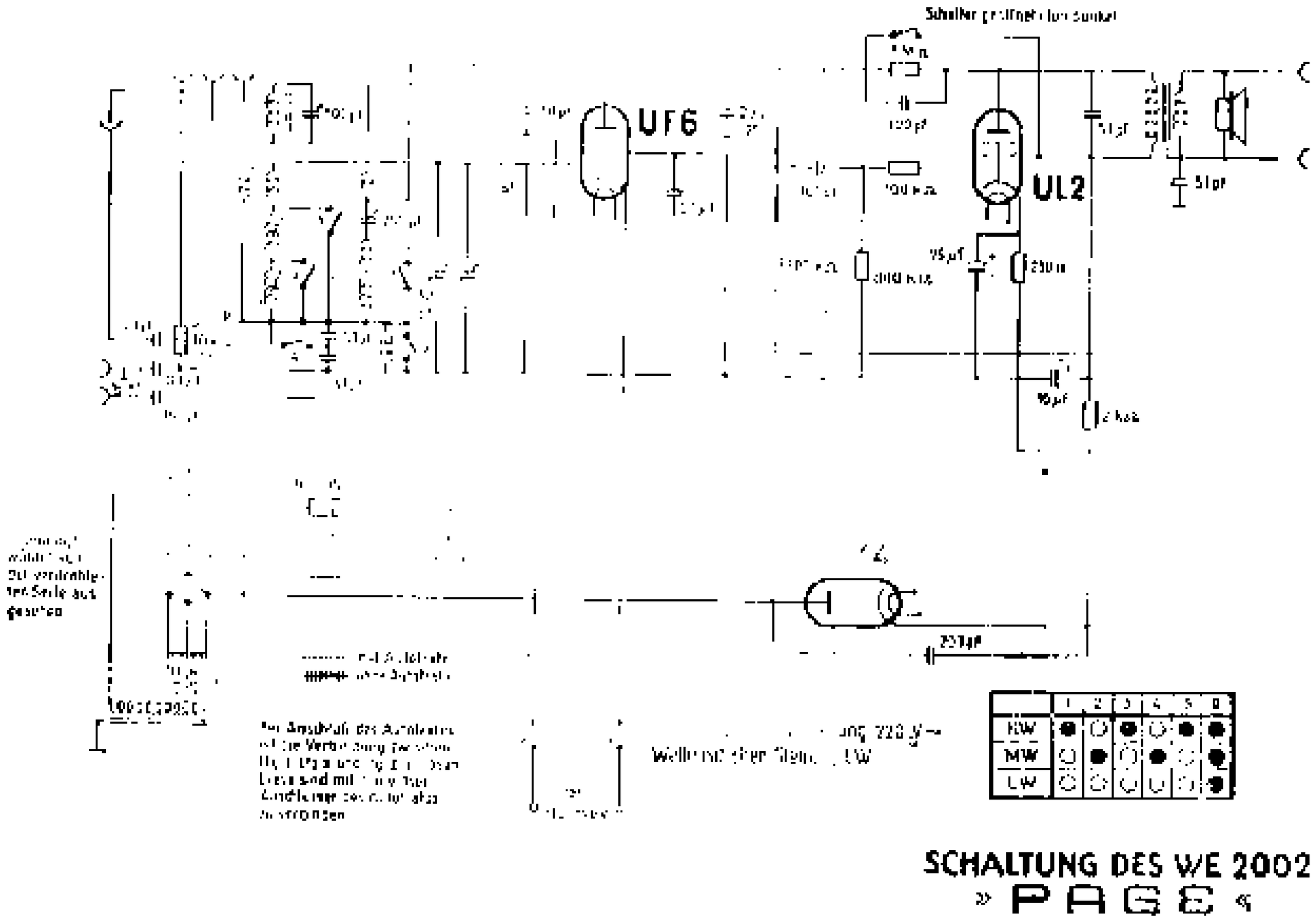

Schaltung PAGE (EDELKNABE)

Wobbe **Rendsburg I** (ab Gerät Nr. 2001)

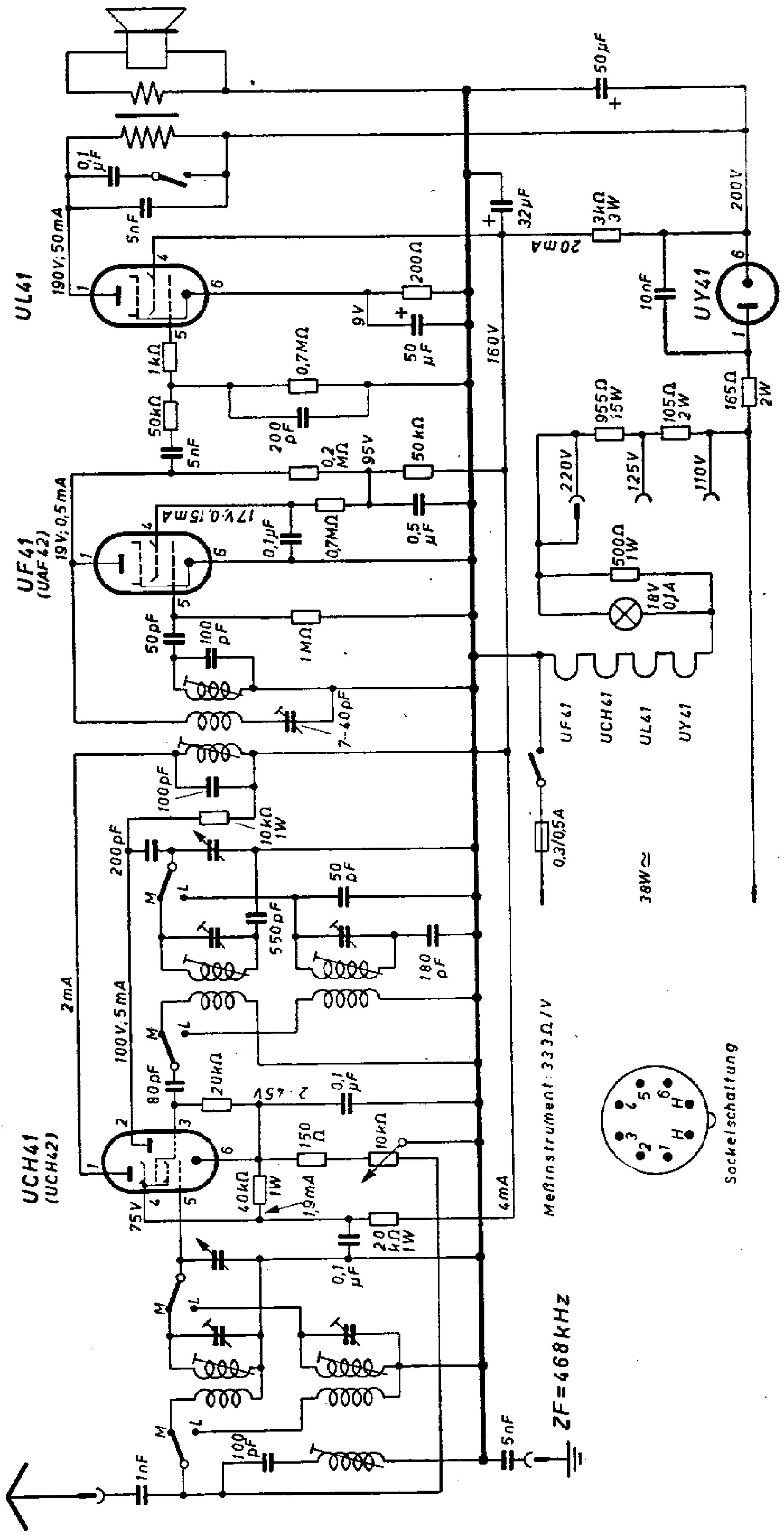

Wobbe **Rendsburg I**

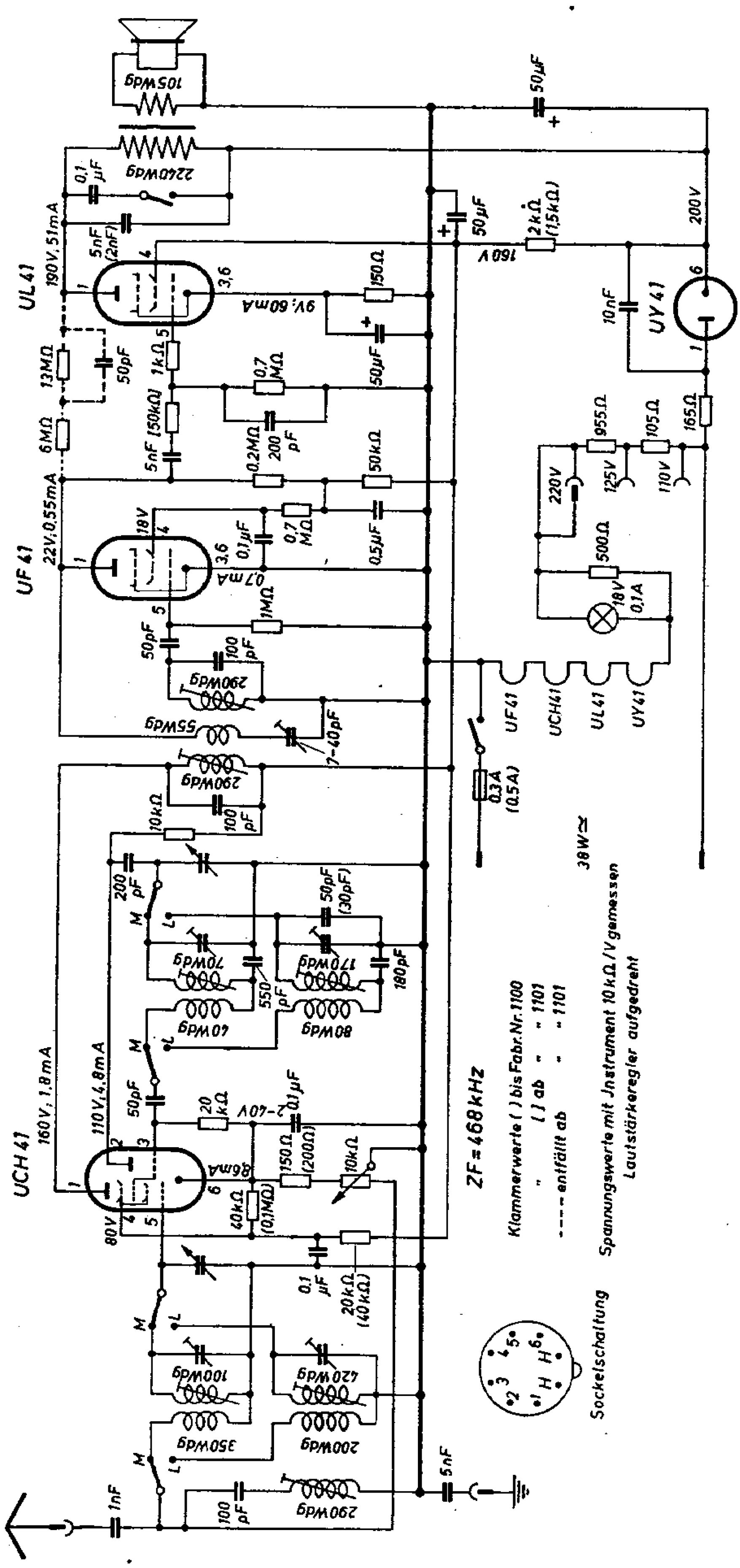

Wobbe Rendsburg II WS 4775

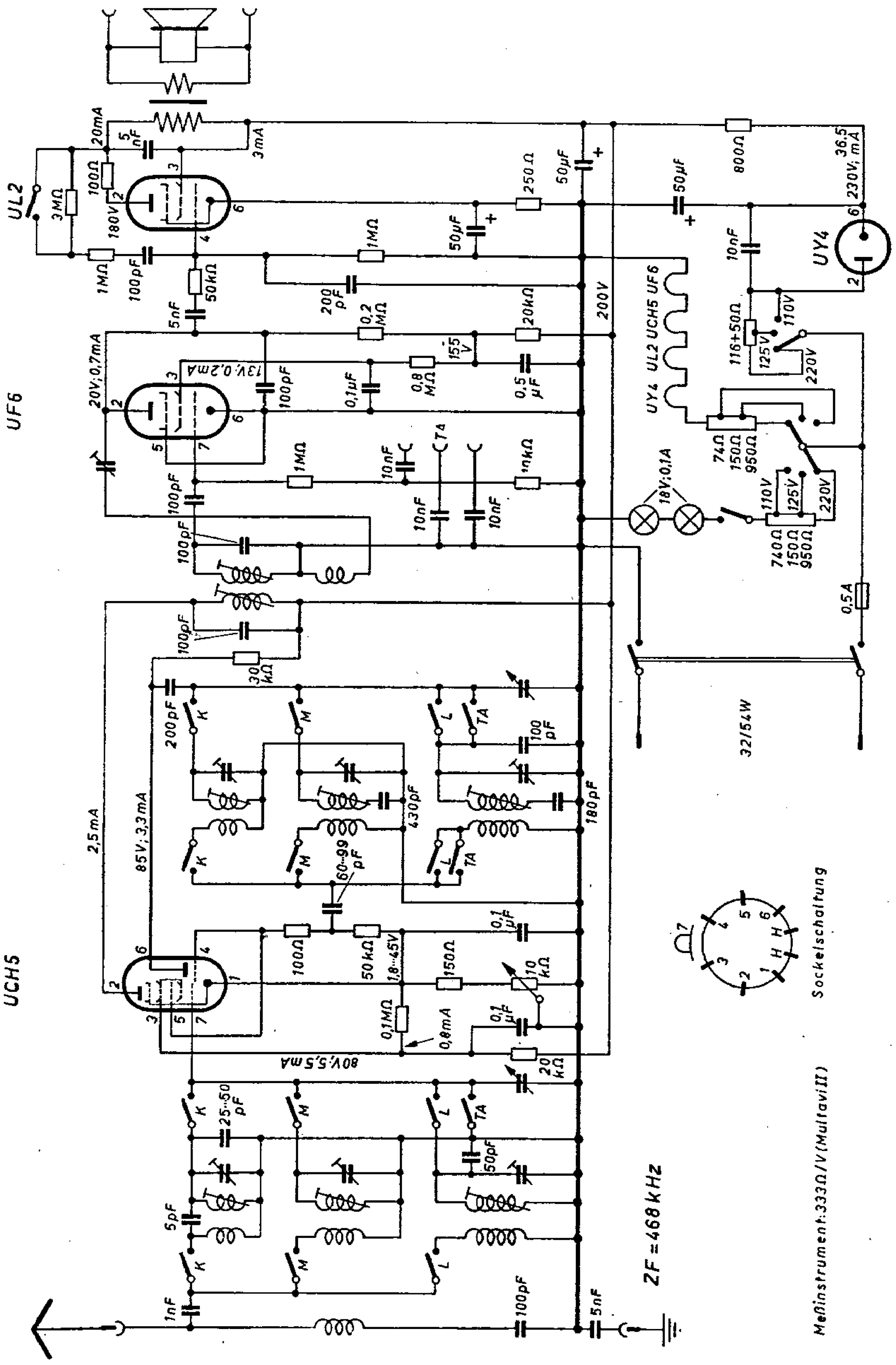

Rendsburg WS 4449

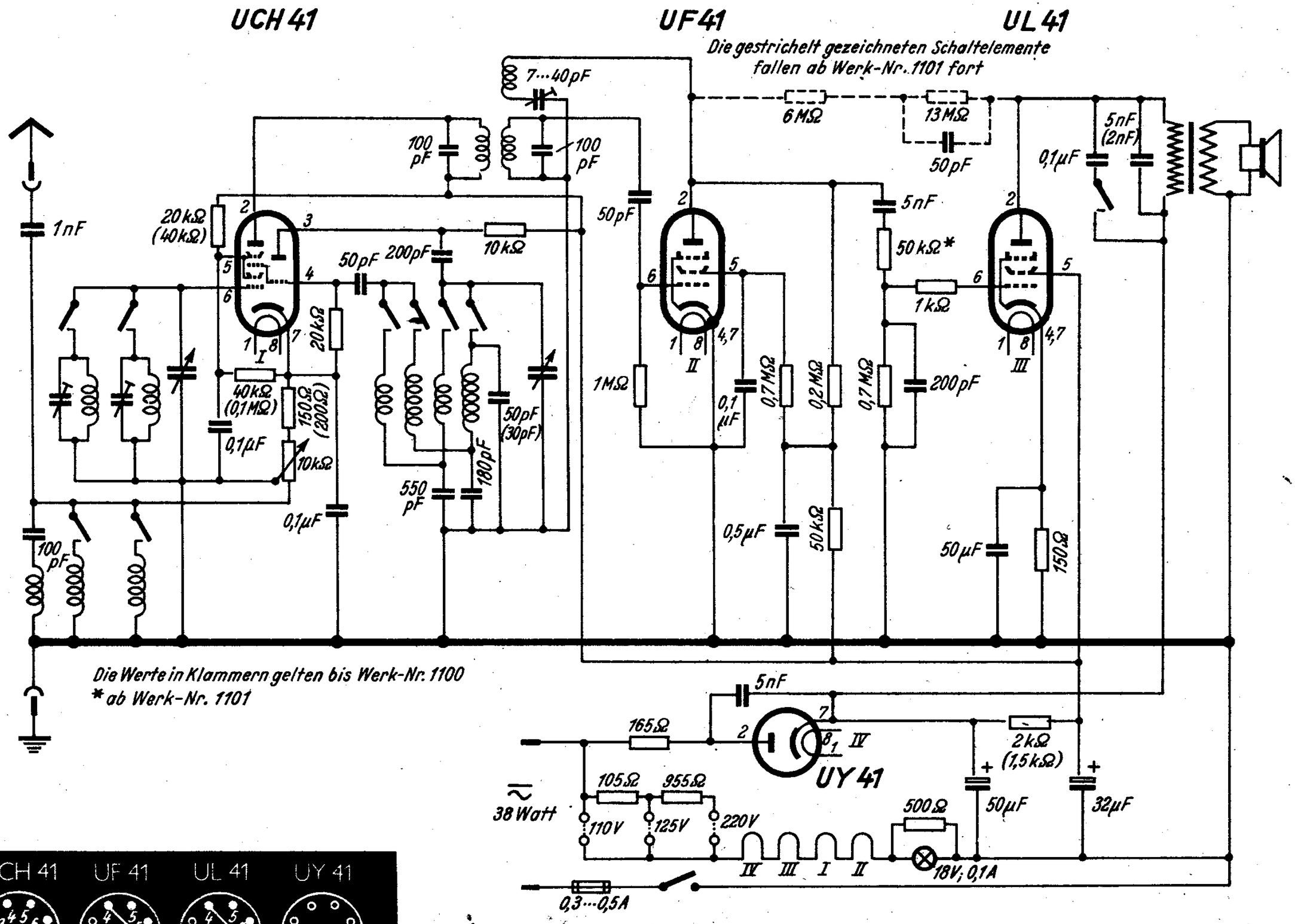

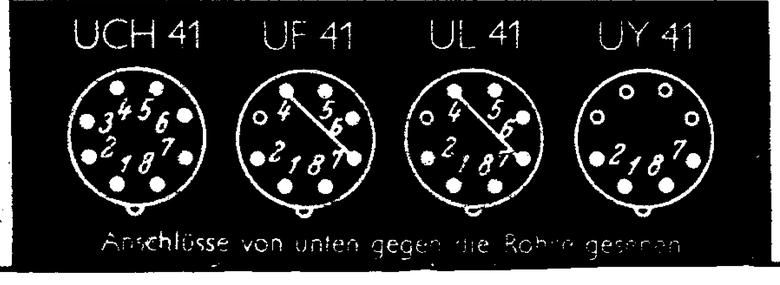

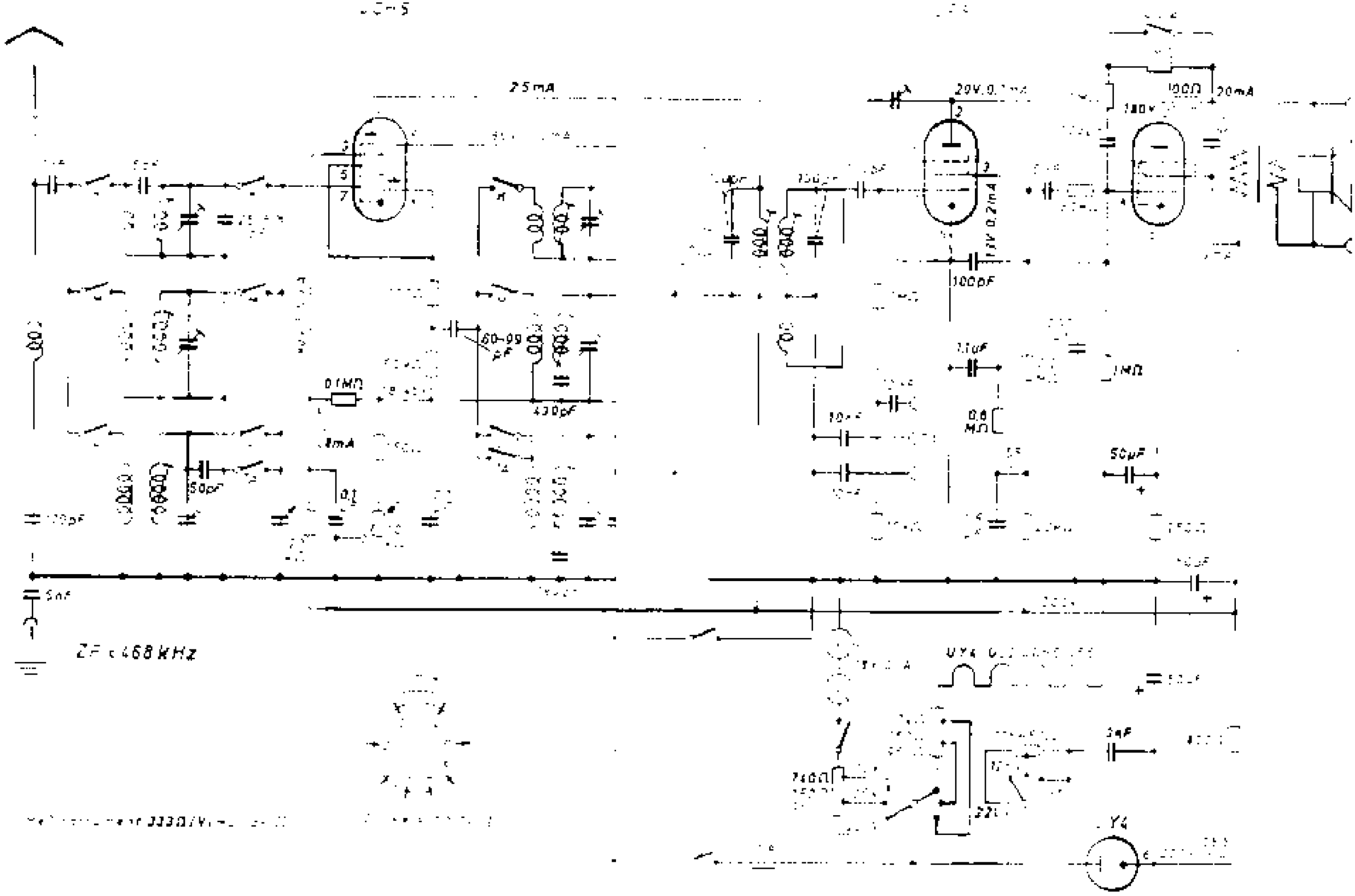

Schaltung RENDSBURG II

Wobbe Senator W WS 2003

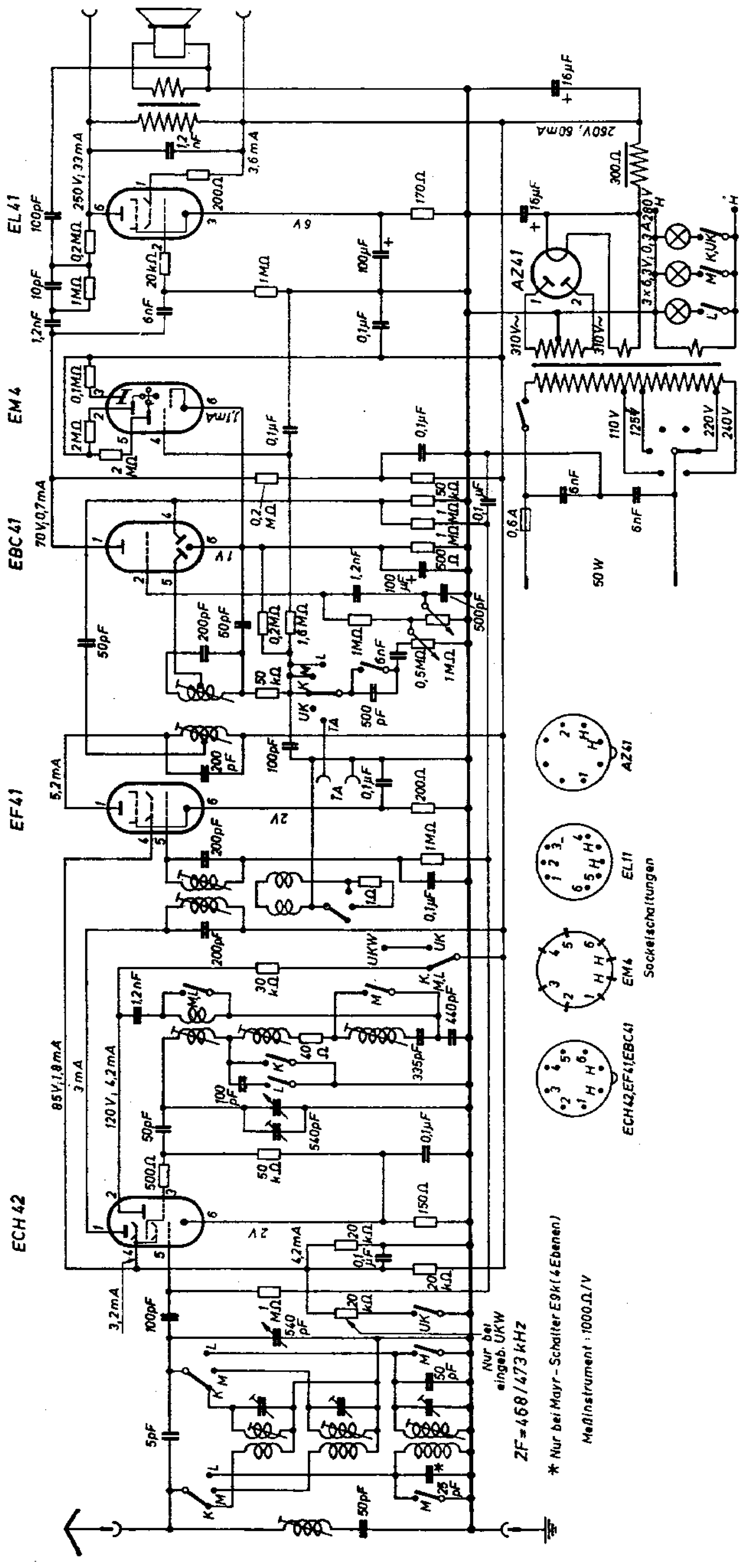

Wobbe **Syndikus WS 2001** (ab Gerät Nr. 26001)

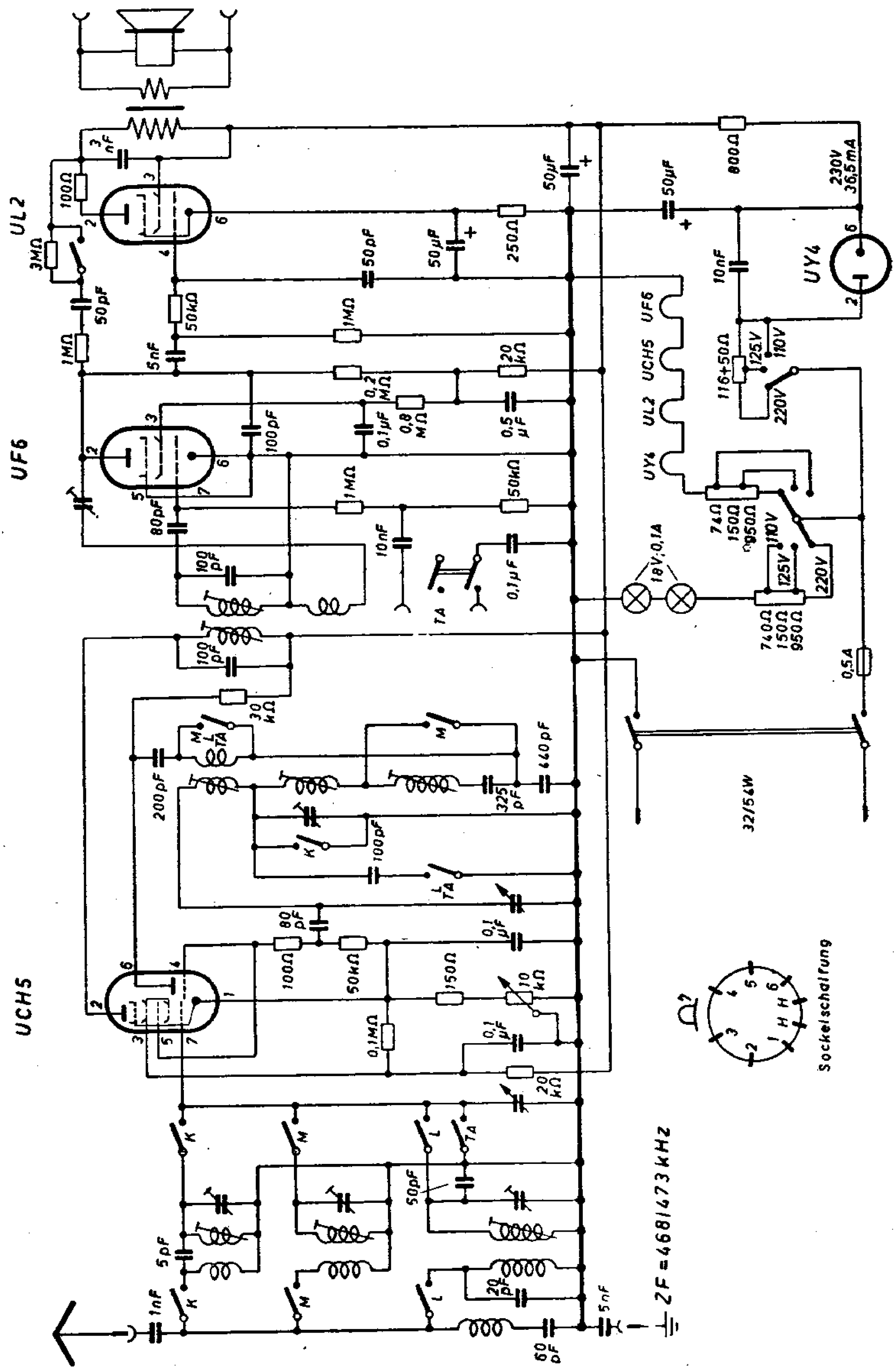

Wobbe **Syndikus WS 2001** (bis Gerät Nr. 26000)

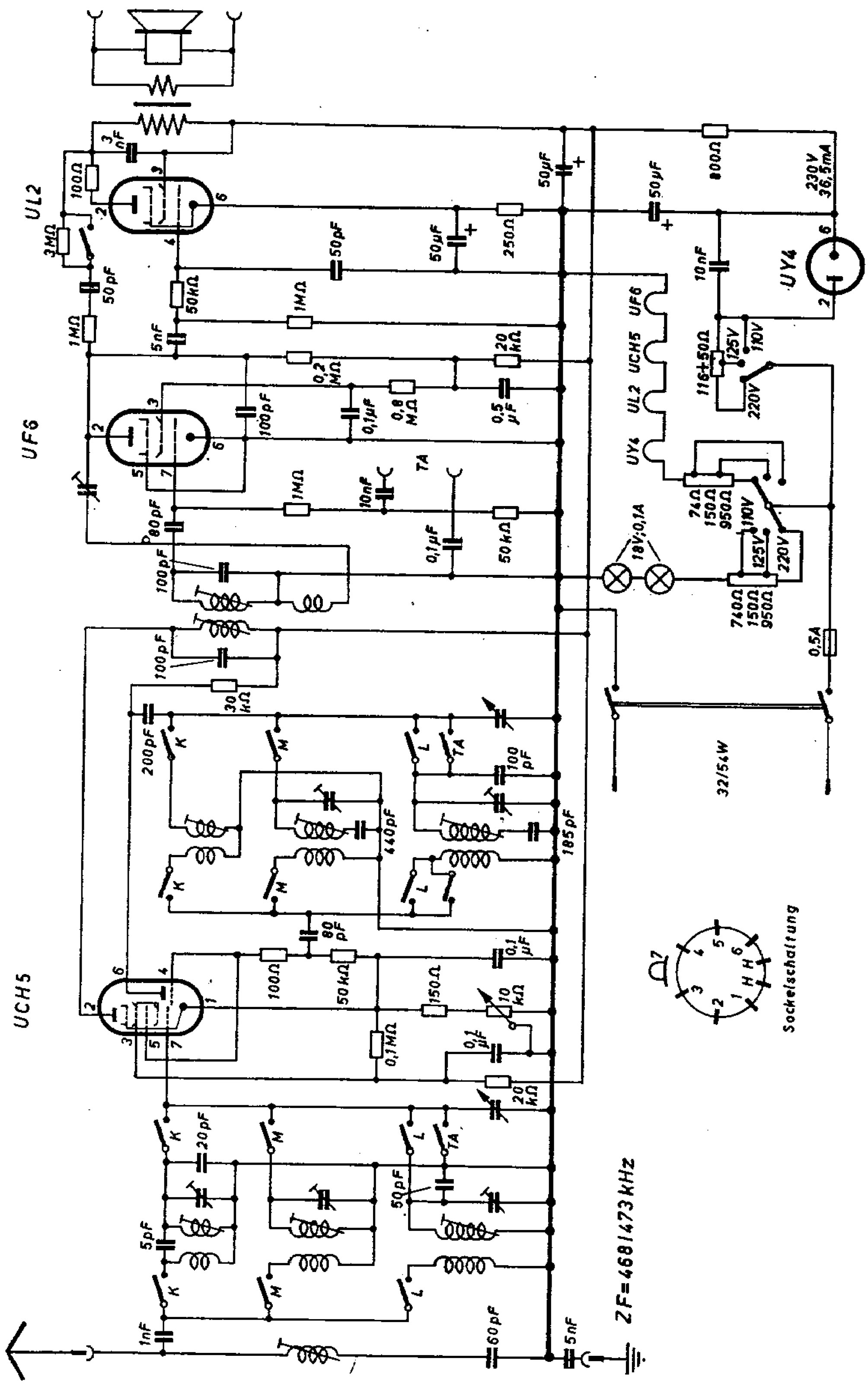

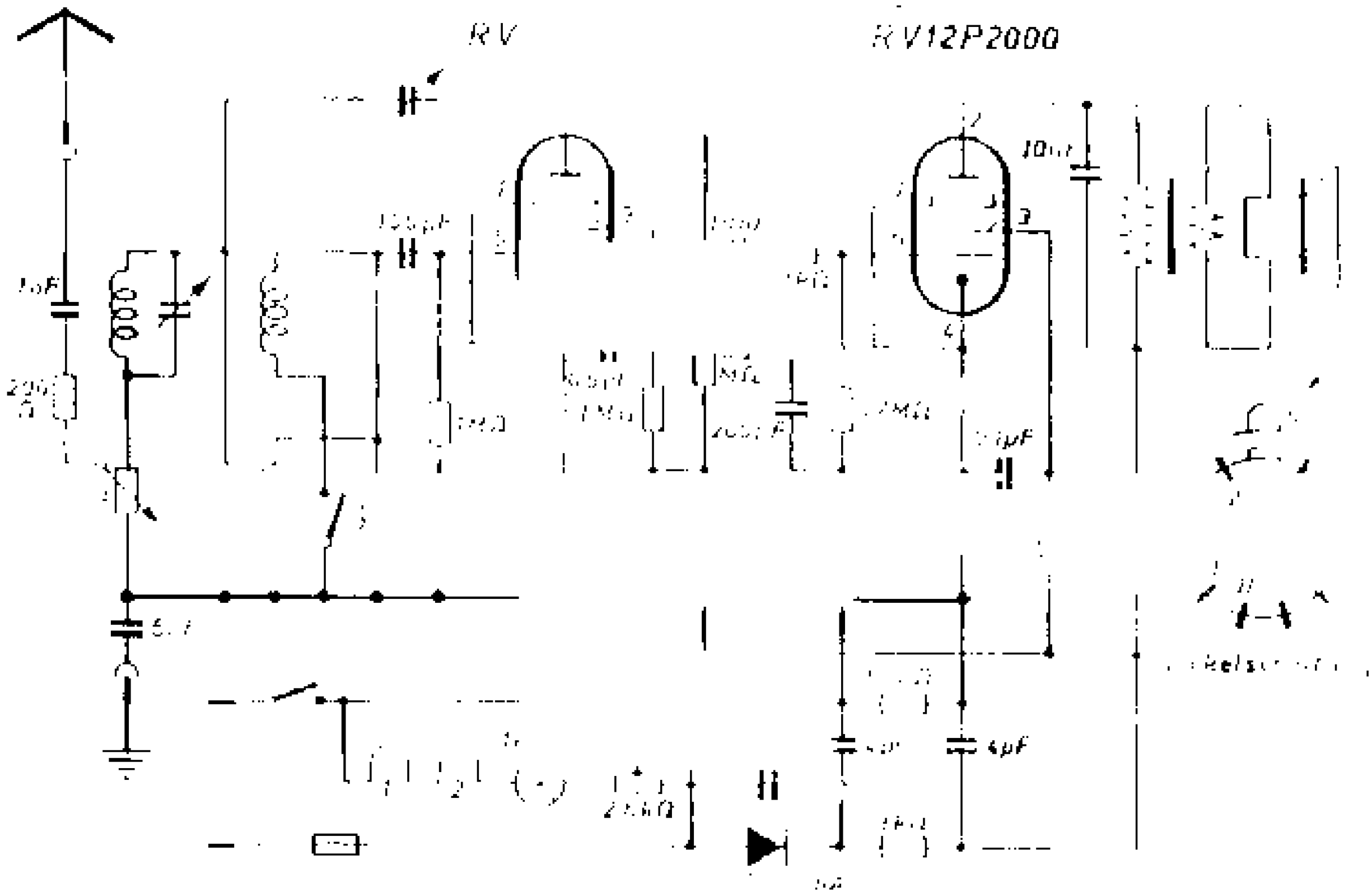

Schaltung WOBBE II (Quelle: Lange, Nowisch)