SIEMENS

SIEMENS SYSTEM 404/3

Zentraleinheit	43011-43018 43022-43029 43033-43040
Teileverzeichnis	
Dezember 1973	Bestell-Nr. D 12/26002

10018

SIEMENS AKTIENGESELLSCHAFT

Das TV wurde herausgegeben von
D Dv VA I Kd E Planung 1
8 München 90
Pfälzer-Wald-Straße 70

Anfragen, sowie Änderungswünsche
bitten wir an obengenannte
Dienststelle zu richten.

1. Nachtrag Dez. 1973 Best.-Nr. D12/26002/1
1. Ausgabe Januar 1972

Vervielfältigung dieser Unterlage, sowie
Verwertung ihres Inhalts ist unzulässig,
soweit nicht ausdrücklich zugestanden.
SIEMENS AKTIENGESELLSCHAFT

Dv VA 1 TK E
Planung 1

N A C H T R A G S A N L E I T U N G

Gerät:

Typ: 404/3 43011-43018, 43022-43029, 43033-43040

Bezeichnung: Zentraleinheit

Teileverzeichnis:

Bestell-Nr.: D 12/26002

Nachtrag: D 12/26002/1 vom Dezember 1973

Herst.-/Sach-Nr.	Objektstände alt	Objektstände neu
S26251-H9005	0	60
S26221-F9005	-	Gs 1
S26221-F9006	-	Gs 1
S26221-F9007	-	Gs 1
S26221-H9008	5	7

Wir bitten Sie, die neuen Seiten einzuordnen bzw. gegen die alten Seiten des Teileverzeichnisses auszutauschen. Alle neu hinzugekommenen Positionen sind durch einen Stern vor der Bezugsziffer markiert. Die betroffenen Seiten sind mit der Nummer des Nachtrages (N..) gekennzeichnet.

Alte Seiten	Neue Seiten	Alte Seiten	Neue Seiten
Deckblatt	Deckblatt		
- V/VI -	- V/VI - N1	- 27/28 -	- 27/28 - N1
- VII/VIII -	- VII/VIII - N1	- 31/32 -	- 31/32 - N1
-	- IX/X - N1	- 33/34 -	- 33/34 - N1
- 1/2 -	- 1/2 - N1	- 35/36 -	- 35/36 - N1
- 3/4 -	- 3/4 - N1	- 37/38 -	- 37/38 - N1
- 5/6 -	- 5/6 - N1	- 39/40 -	- 39/40 - N1
- 9/10 -	- 9/10 - N1	- 41/42 -	- 41/42 - N1
- 13/14 -	- 13/14 - N1	- 43/44 -	- 43/44 - N1
- 15/16 -	- 15/16 - N1	- 45/46 -	- 45/46 - N1
- 17/18 -	- 17/18 - N1	- 53/54 -	- 53/54 - N1
- 19/20 -	- 19/20 - N1	- 55/56 -	- 55/56 - N1
- 21/22 -	- 21/22 - N1	- 57/58 -	- 57/58 - N1
- 23/24 -	- 23/24 - N1	-	- 59/60 - N1

DIESES BLATT IST IM TV NACH DEM DECKBLATT IN DER REIHENFOLGE DER NACHTRÄGE EINZUORDNEN.

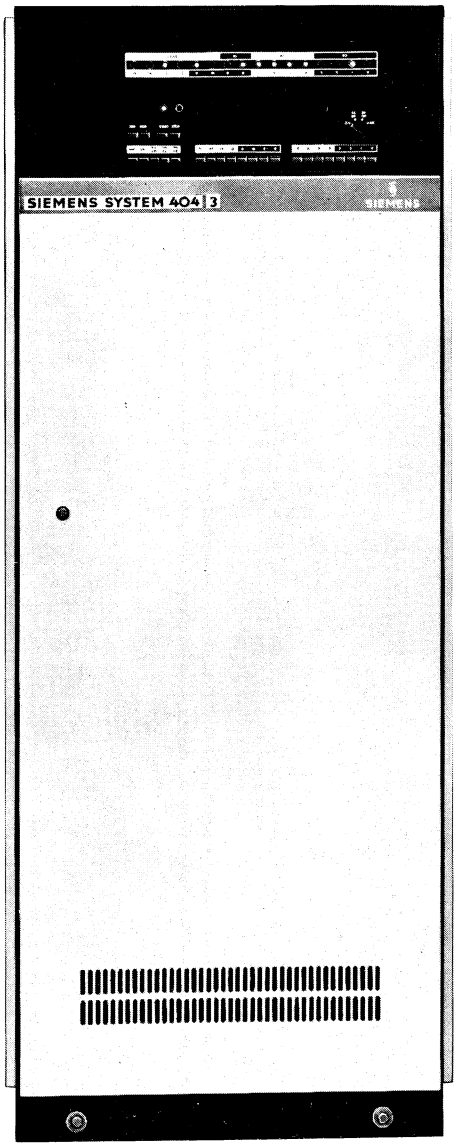

Schrankmodell

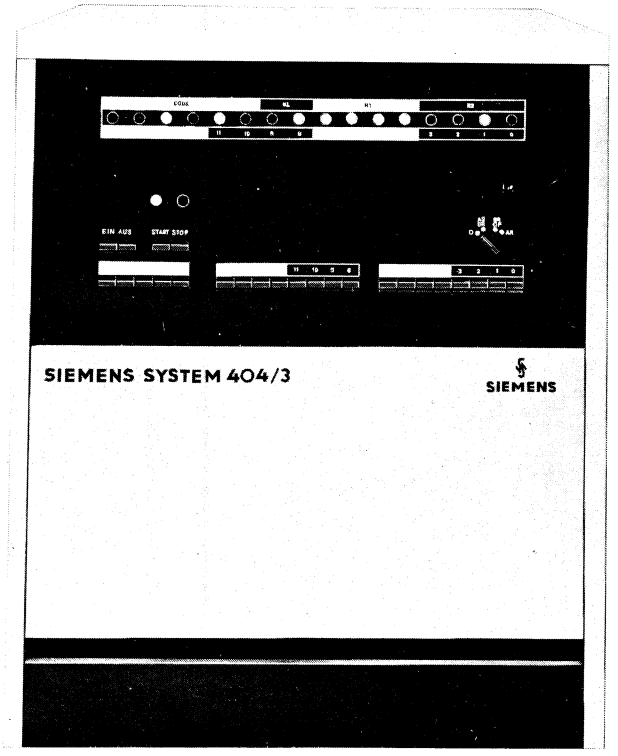

Tischmodell

Produktübersicht

Das vorliegende Teileverzeichnis enthält Abbildungen und Teilelisten der Baueinheiten nachfolgender Produkte und Objekte.

O b j e k t e

Benennung	Bestell-Nr.	OS	enthalten in:
Grundeinheit 8KB	S26251-H9005	60	
ASP-Erweiterung von 8KB auf 16KB	S26221-F9005	GS 1	
ASP-Erweiterung von 16KB auf 24KB	S26221-F9006	GS 1	
ASP-Erweiterung von 24KB auf 32 KB	S26221-F9007	GS 1	
ASP-Erweiterung von 32KB auf 40 KB	S26221-H9008	7	

P r o d u k t e

Benennung	Bestell-Nr.	Produkt-Nr.	Code					
ZE-Tischmodell 8KB	S26251-L9001-V1	43011	A					x
ZE-Tischmodell 16KB	S26251-L9001-V2	43012	A				x	x
ZE-Tischmodell 24KB	S26251-L9001-V3	43013	A			x	x	x
ZE-Tischmodell 32KB	S26251-L9001-V4	43014	A		x	x	x	x
ZE-Tischmodell 8KB	S26251-L9001-V5	43015	A					x
ZE-Tischmodell 16KB	S26251-L9001-V6	43016	A				x	x
ZE-Tischmodell 24KB	S26251-L9001-V7	43017	A			x	x	x
ZE-Tischmodell 32KB	S26251-L9001-V8	43018	A		x	x	x	x
ZE-Schrankmodell 8KB	S26251-L9001-V11	43022	B					x
ZE-Schrankmodell 16KB	S26251-L9001-V12	43023	B				x	x
ZE-Schrankmodell 24KB	S26251-L9001-V13	43024	B			x	x	x
ZE-Schrankmodell 32KB	S26251-L9001-V14	43025	B		x	x	x	x
ZE-Schrankmodell 40KB	S26251-L9001-V15	43026	C	x	x	x	x	x
ZE-Schrankmodell 48KB	S26251-L9001-V16	43027	C	x	x	x	x	x
ZE-Schrankmodell 56KB	S26251-L9001-V17	43028	C	x	x	x	x	x
ZE-Schrankmodell 64KB	S26251-L9001-V18	43029	C	x	x	x	x	x
ZE-Einbaumodell 8KB	S26251-L9001-V21	43033	D					x
ZE-Einbaumodell 16KB	S26251-L9001-V22	43034	D				x	x
ZE-Einbaumodell 24KB	S26251-L9001-V23	43035	D			x	x	x
ZE-Einbaumodell 32KB	S26251-L9001-V24	43036	D		x	x	x	x
ZE-Einbaumodell 40KB	S26251-L9001-V25	43037	E	x	x	x	x	x
ZE-Einbaumodell 48KB	S26251-L9001-V26	43038	E	x	x	x	x	x
ZE-Einbaumodell 56KB	S26251-L9001-V27	43039	E	x	x	x	x	x
ZE-Einbaumodell 64KB	S26251-L9001-V28	43040	E	x	x	x	x	x
Peripheriesteuerung 38/I	S26241-G9001	43381						
Peripheriesteuerung 38/II	S26241-G9003	43382						
Schnittstellenverteiler	S26241-G9002	43340						
Plattensp.-Anschlußstg.	S26371-G9001	43303						

Einführung

Das vorliegende Teileverzeichnis (TV) ist ein Verzeichnis demontierbarer Teile und Baugruppen aller in der Produktübersicht aufgeführten Produkte und Objekte. Für alle Dispositions- und Baueinheiten ab Aufbaugrad E (außer P), die in den Kontrollregistern der Objekte mit ihrem Gerätestand aufgeführt sind, enthält das vorliegende TV eine Teileliste mit Abbildungen.
Nur bei geringen technischen Unterschieden sind zwei oder mehrere Baueinheiten in einer Teileliste mit Abbildungen vereinigt. Bei weiterer Untergliederung der Baueinheiten in Gruppen und Untergruppen wurden dafür eigene Teilelisten mit Abbildungen erstellt. Alle Teilelisten mit Abbildungen wurden so numeriert, daß die Baueinheit, sowie die dazugehörenden Baugruppen und Untergruppen eindeutig als eine Einheit erkennbar sind. Nachfolgend aufgeführtes Schema zeigt die Art der Klassifizierung:

Baueinheit = Abbildung 1.
Baugruppe = Abbildung 1.1
Untergruppe = Abbildung 1.1.1

Teilelisten

Abb. u. Bezugs-ziffer	Code	Ersatz-teil-Lager-Nr.	Herst.-/Sach-Nr.	Benennung 12345678	Stück
3 -	AB		S26xxx-Exxx	Leistungsteil xxxx	1
	CD		S26xxx-Exxx	Leistungsteil xxxx	1
- 1			Dxxx-Pxxx-Sx	.Schraube	4
- 2			Dxxx-Axxx-Sx	.Mutter	4
- 3	AB	xxxxxx	C26xxx-Zxxxx-Cxxx	.Thermoschalter	2
- 3/1			Dxxx-Pxxx-Sx	..Schraube	2
- 3/2			Dxxx-Axxx-Sx	..Mutter	1
- 3	CD	xxxxxx	C26xxx-Zxxxx-Cxxx	.Thermoschalter	1
- 4		xxxxxx	C26xxx-Axxxx-Bxxx	.Lüfter (bis Gs 15)	1
* - 4 A		xxxxxx	C26xxx-Axxxx-Bxxx	.Lüfter (ab Gs 16)	1

Nachträge

Alle Änderungen des TV werden durch Nachträge bekanntgegeben. Die einzelnen Blätter sind in der rechten, oberen Ecke durch N1, N2 usw. gekennzeichnet und sind entsprechend der Nachtragsanleitung einzusortieren. Neu hinzugekommene Blätter erhalten die Nummer des Vorblattes und zur Unterscheidung zusätzlich einen Buchstaben (-6A-, -6B- usw.). Die Nachtragsanleitung muß zu Kontrollzwecken in das TV eingeheftet werden.

Abbildung und Bezugsziffer

Die Zahl vor dem Bindestrich ist die Nummer von Teileliste und Abbildung, die Zahl nach dem Bindestrich ist die Bezugsziffer des Teiles in der Abbildung. Einer Bezugsziffer untergeordnete Positionen (z. B. 3/1, 3/2) sind in den Abbildungen nicht ersichtlich, sie gehören zur übergeordneten Position. Teile, die zwei oder mehrere Male unter gleicher Bezugsziffer aufgeführt sind, gehören entweder verschiedenen, in einer Abbildung dargestellten und nur geringfügig voneinander abweichenden Baueinheiten an (siehe Code) oder sie unterscheiden sich durch den Gerätestand. Dieser ist jeweils hinter der Benennung angegeben. (In Ausnahmefällen wurde die Seriennummer oder die Fabriknummer als Schnittstelle angegeben.) Der Stern vor einer Bezugsziffer markiert ein neu hinzugekommenes Teil.
Bezugsziffern mit einem Buchstaben (z. B. -3A, -3B usw.) sind neue Positionen, die zur Vermeidung umfangreicher Zeichnungsänderungen unter der Bezugsziffer des übergeordneten Teiles eingefügt worden sind.

Code

Die Verwendbarkeit der Teile und Baugruppen in den verschiedenen Produkten wird durch einen Code angegeben.

Ersatzteil-Lager-Nr.

Die Ersatzteil-Lager-Nr. ist die Bestellnummer der Ersatzteile. (Erscheint zu einer Position keine E-Lagernummer, dann ist das Teil nicht als Ersatzteil vorrätig und kann nur im Bedarfsfall unter der Herst.-/Sach-Nr. bestellt werden.)

Herst.-/Sach-Nr.

Diese Nummer ist die der Baueinheit, der Baugruppe oder dem Teil zugeordnete, in allen technischen Unterlagen erscheinende Bezeichnung.

Benennung

Die Teileliste untergliedert die Baueinheit in Baustufen (Baugruppen, Untergruppen und Einzelteile). Durch Einrücken wird eine Baustufe einer höheren Baustufe untergeordnet. Die Leerspalten sind durch einen Punkt markiert, um die Einrückung besser zu verdeutlichen.

Stück

Die Stückzahl gibt an, wie oft das Teil oder die Baugruppe in der Baueinheit, Baugruppe oder Untergruppe enthalten ist.

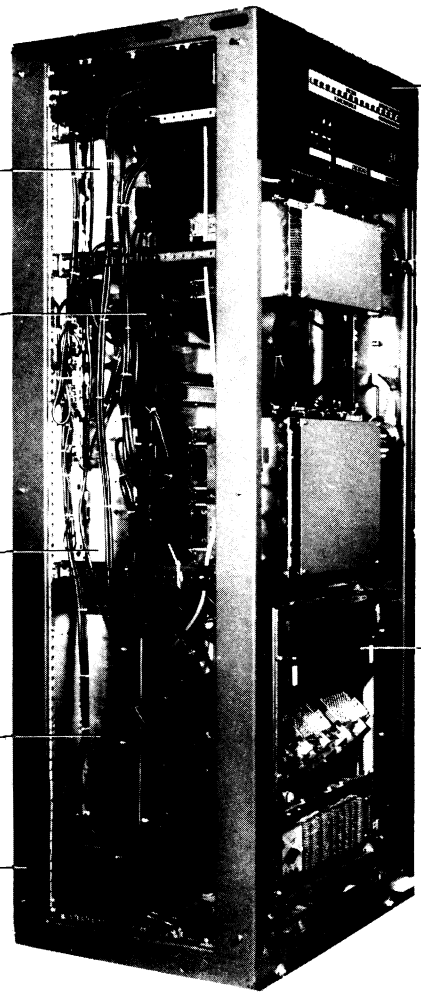
Bedienfeld
Abb. 2, Seite 13-16
Arbeitsspeicher-Erweiterung
Abb. 7, Seite 31-34
Peripherie-Steuerung 38/I
Abb. 8, Seite 35-36
Peripherie-Steuerung 38/II
Abb. 9, Seite 37-38
Lüfter
Abb. 3, Seite 17-18
Plattenspeicher-Anschlußsteuerung
Abb. 10, Seite 39-42
Schalterfeld, Plattenspeicher-Anschlußsteuerung
Abb. 11, Seite 45-46
Schnittstellen-Verteiler
Abb. 15, Seite 57-58
Rechensteuerwerk
Abb. 4, Seite 19-22
Stromversorgung
Abb. 1, Seite 1-12
Kleiner Netzverteiler
Abb. 5, Seite 23-26
Großer Netzverteiler
Abb. 6, Seite 27-30
Schrankgerüst mit Verkleidung
Abb. 12, Seite 47-50

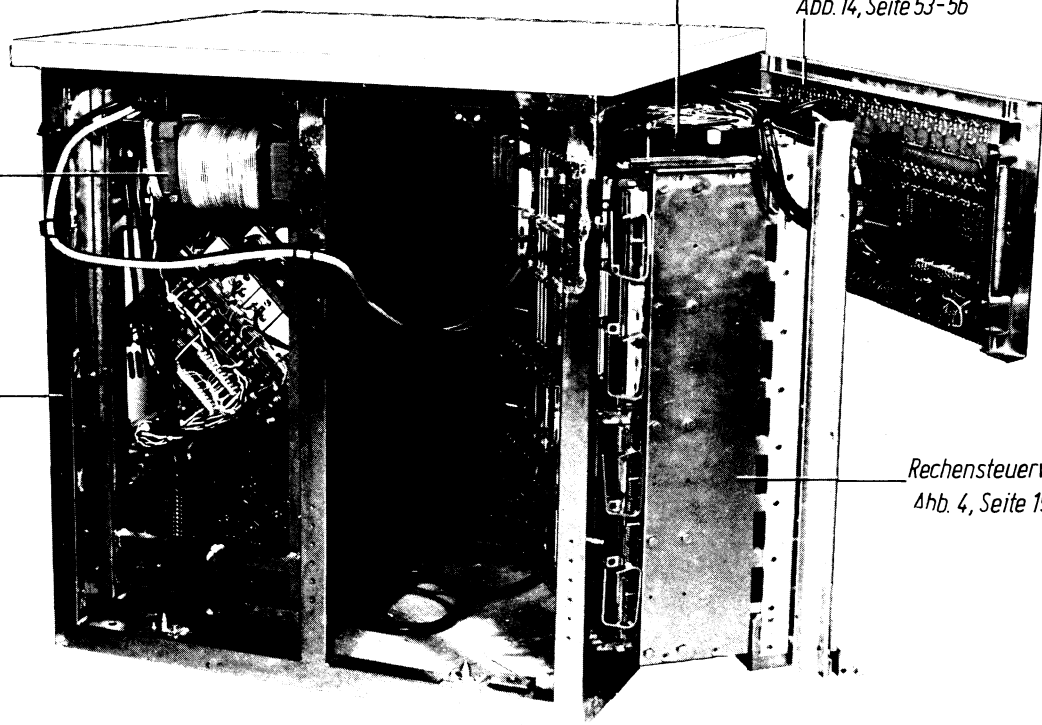
Lüfter
Abb. 3, Seite 17-18
Bedienungsfeld, Tisch-und Einbaumodell
Abb. 14, Seite 53-56
Stromversorgung
Abb. 1, Seite 1-12
Tischgehäuse
Abb. 13, Seite 51-52
Rechensteuerwerk
Abb. 4, Seite 19-22

Abb. u. Bezugs-ziffer	Code	Ersatzteil-Lager-Nr.	Herst./Sach-Nr.	Benennung 12345678	Stück
*1-			S26213-H9003	Stromversorgung	
- 1		300063	V26101-B9727	.Zähler	1
- 2		300055	V26101-B9358	.ELKO 2000 MYF/64 V	2
* - 3		252727	V26111-Z9915-K17	.ELKO 6800 MYF/40 V	4
- 4			D137-A50-R60	.Federscheibe	8
- 5			D84-Q80-S1	.Zylinderschraube	8
- 6		123293	V26101-B9060	.Widerstand 100 OHM/8 W	1
- 7		141798	V26101-B9047	.ELKO 16000 MYF/16 V	1
- 8			D137-A50-R60	.Federscheibe	2
- 9			D84-Q80-S1	.Zylinderschraube	2
- 10		300071	V26111-Z9707-K1	.ELKO 54000 MYF/16 V	1
- 11		313629	V22212-Z1-A327	.Widerstand 27 OHM/8 W	1
- 12		123293	V26101-B9060	.Widerstand 100 OHM/8 W	1
- 13		217255	V22311-D604-A11	.Trafo	1
- 14			D84-P80-S1	.Zylinderschraube	4
- 15			D125-A43-S1	.Scheibe	4
- 16			D137-A40-R60	.Federscheibe	4
- 17			D934-A40-S1	.Sechskantmutter	4
- 18		281158	3TA2010-0AD	.Schütz 3polig, 42 V/50 Hz	1
- 19			D84-P150-S1	.Zylinderschraube	2
- 20			D125-A43-S1	.Scheibe	2
- 21			D137-A40-R60	.Federscheibe	2
- 22			D934-A40-S1	.Sechskantmutter	2
- 23		600091	V23154-Z1006	.Fassung	2
- 24		300047	V23154-D726-B117	.Relais	2
- 25		886602	V23154-Z1022	.Haltebügel	2
- 26		107220	V26121-B225-A	.Diode AAZ 15	1
- 27			B51262-Z5221-J1	.Widerstand 220 OHM/25 W	1
* - 28			B41010-A9107-T	.ELKO 100 MYF/100 V	1
- 29			V26111-Z9702-W36	.Widerstand 390 OHM/1 W	1
- 30		387142	V26111-Z9707-K2	.ELKO 54000 MYF/16 V	1
- 31		141941	B51263-A2181-J	.Widerstand 180 OHM/0,25 W	1
- 32			B51262-Z5620-J1	.Widerstand 62 OHM/0,25 W	1
- 33			B51262-Z5301-J1	.Widerstand 300 OHM/0,25 W	1
- 34		313610	B51262-Z5681-J1	.Widerstand 680 OHM/0,25 W	1
- 35		387266	V26111-Z9396-D1	.Diode Z12	1
- 36		246646	B54514-A152-J	.Widerstand 1,5 K OHM/2 W	1
- 37		107220	V26121-B225-A	.Diode AAZ 15	2
- 38		145645	C24230-Z4-C11	.Lampenfassung	1
- 39		141909	C24230-Z4-C6	.Glühlampe 48 V/0,03 A	1
- 40		141917	C42230-Z5-C4	.Blende rot	1
- 41		300098	C42315-A9-A2	.Drucktaste	1
- 42		106801	C26315-Z23-C9	.Kippschalter	1
- 43			C26300-A9011-C333	.Halter	1
- 44			D63-L60-S1	.Senkschraube	2
- 45			D85-L80-S1	.Linsenschraube	2
- 46			D137-A30-R60	.Federscheibe	2
- 47			C26300-A9011-B30	.Haltewinkel	1
- 48			C26300-A9011-B97	.Halteblech	1
- 49			C26300-A9011-B97	.Halteblech	1

Abb. u. Bezugs-ziffer	Code	Ersatzteil-Lager-Nr.	Herst./Sach-Nr.	Benennung 12345678	Stück
1- 50		653896	C42334-Z3-C2	.Telefonbuchse, schwarz	4
- 51		311642	C26300-A9011-C193	.Kleindrehschalter, 2polig 6 Rast.	1
* - 52			H60501-A6623-A5	.Drehknopf	1
* - 53		145696	C26300-A9007-C38	.Potentiometer	1
* - 54			H60501-A6623-A5	.Drehknopf	1
- 55		106801	C26315-Z23-C9	.Kippschalter	1
* - 56			D41672-B20	.Sicherungshalter	5
- 56/1		860077	D41571-M500-C2	.Schmelzeinsatz 0,5 A	1
- 56/2		978205	D41571-M1000-C2	.Schmelzeinsatz 1 A	1
- 56/3		259330	D41571-M4000-E2	.Schmelzeinsatz 4 A	3
- 57			D41676-A20	.Schraubkappe	5
- 58			C26101-Z9141	.Flanschdose	1
- 59			V26101-B9241	.Einbaukupplung	1
- 60		266698	C20334-Z50-A8	.Fernmeldedose	1
- 61			C26101-Z9044	.Flanschdose	1
* - 62		300039	V26101-Z9771	.Trafo	1
- 63			C26300-A9011-C115	.Bolzen	2
- 64			C26300-A9011-C127	.Scheibe	2
- 65			D6799-A60-R60	.Benzin-Sicherung	2
- 66			C26300-A9011-C160	.Deckel	1
- 67			D84-P60-S1	.Zylinderschraube	2
- 68			D137-A40-R60	.Federscheibe	2
- 69			V26102-Z9172	.Warnschild	2
- 70		300020	V26101-Z9788	.Funkentstörfilter	1
- 71			D137-A40-R60	.Federscheibe	2
- 72			D84-P60-S1	.Zylinderschraube	2
- 73			D137-A40-R60	.Federscheibe	4
- 74			D84-P100-S1	.Zylinderschraube	4
- 75			C26300-A9011-C103	.Lagerung	2
- 76			C26300-A9011-B26	.Lagerung	1
- 77			C26300-A9011-B3	.Kühlsäule 5teilig + 5 V siehe Abb. 1.1, Seite 7	1
- 78			C26300-A9011-B21	.Kühlsäule 4teilig -12 V/+12 V siehe Abb. 1.2, Seite 11	1
* - 79		300101	C22315-Z20-C1	.Schlüsselschalter	1
* - 80			D933-R120-S1	.Sechskantschraube	3
* - 81			D125-A64-S1	.Scheibe	3
* - 82			D933-R120-S1	.Sechskantschraube	3
* - 83			D125-A64-A1	.Scheibe	3
* - 84			C26102-Z9117-S1	.Käfigmutter	3
* - 85			C26300-A9011-C441	.Distanzstück	2
* - 86			D933-S150-S1	.Sechskantschraube	2
* - 87			D6797-A84-S1	.Zahnscheibe	2
* - 88			D963-R120-S1	.Sechskantschraube	2
* - 89			D137-A60-R60	.Federscheibe	2
* - 90			C26102-Z9117-S1	.Käfigmutter	3

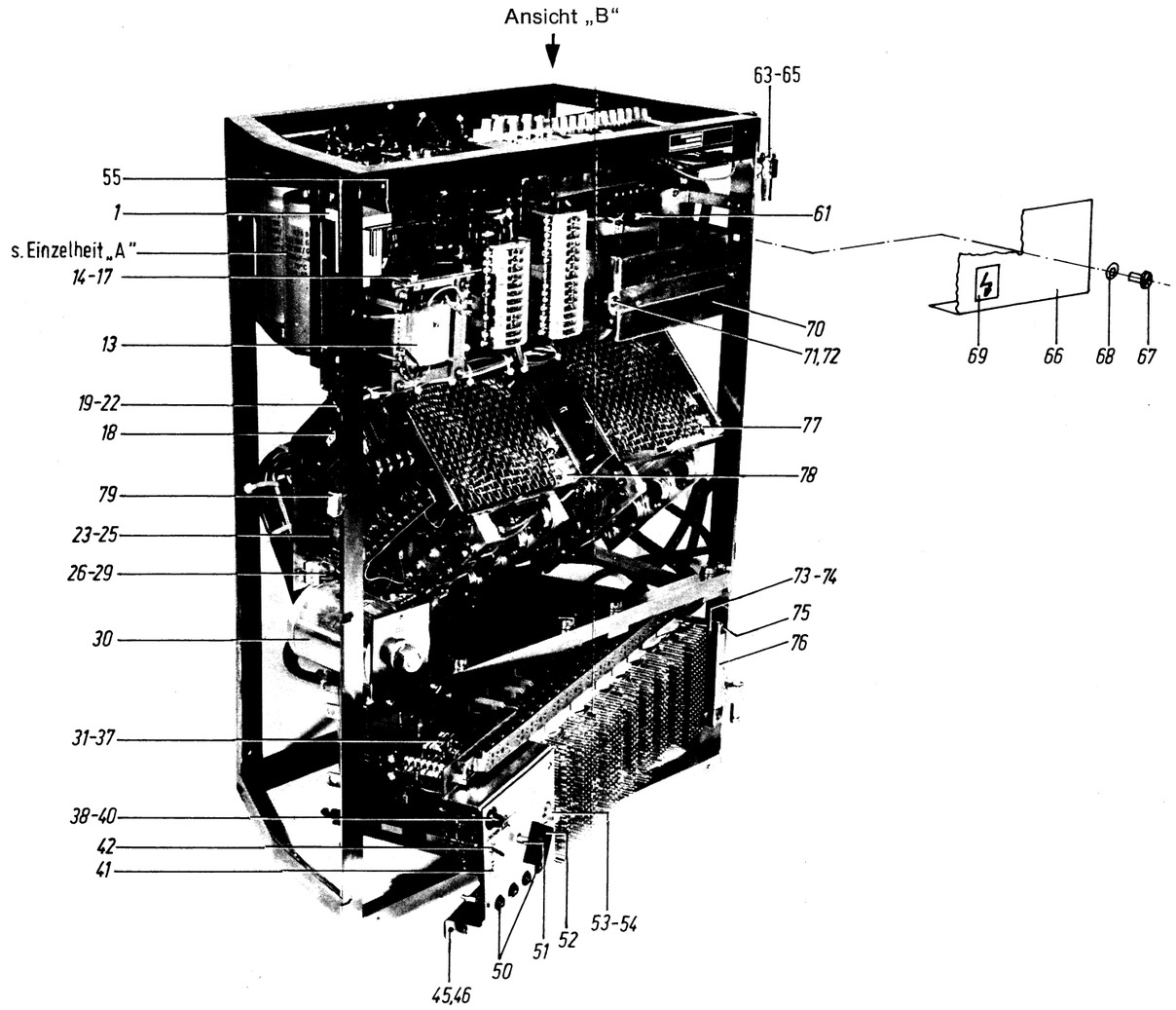

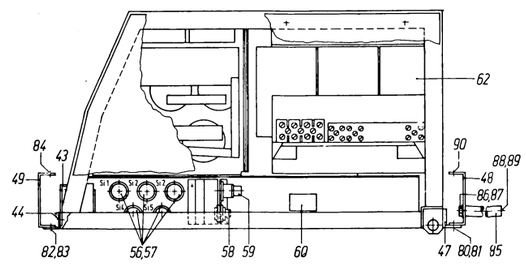

Ansicht „B“

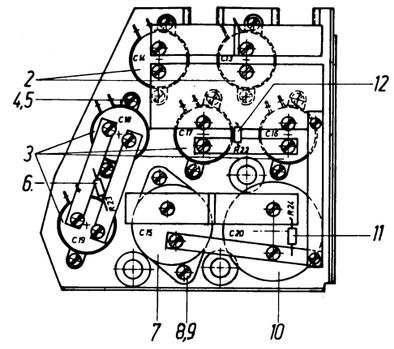

Einzelheit „A“

Stromversorgung
Abb. 1

Abb. u. Bezugs-ziffer	Code	Ersatzteil-Lager-Nr.	Herst./Sach-Nr.	Benennung 12345678	Stück
1.1-			C26300-A9011-B3	Kühlsäule 4teilig, + 5 V	
- 1			S26212-B9008	.Gleichrichterplatte	3
- 2			D84-P120-S1	.Zylinderschraube AM 4x12	9
- 3			D137-A40-R60	.Federscheibe A4	9
* - 4		979295	V26121-B55-A	.Transistor BDY39	4
- 5			V26101-B9081	.Isolierrohr	8
- 6			D84-L120-S1	.Zylinderschraube AM 3x12	8
- 7			D137-A30-R60	.Federscheibe A3	8
- 8			D934-A30-S1	.Sechskantmutter M3	8
- 9		660507	C26315-Z25-C1	.Thermoschalter	1
- 10			D84-H40-S1	.Zylinderschraube AM 2,3x4	2
- 11			D137-A23-R60	.Federscheibe A2,3	2
- 12		100722	V22212-Z1-A182	.Widerstand 0,41 Ohm + 0,41 Ohm	8
- 13			D84-L60-S1	.Zylinderschraube AM 3x6	24
- 14			D137-A30-R60	.Federscheibe A3	24
* - 15		979295	V26121-B55-A	.Transistor BDY39	7
- 16			V26101-B9081	.Isolierrohr	14
- 17			D84-L120-S1	.Zylinderschraube AM 3x12	14
- 18			D137-A30-R60	.Federscheibe A3	14
- 19			D934-A30-S1	.Sechskantmutter M3	14
- 20		670626	C26247-Z10-C3	.Lüfter	1
- 20/1			D84-L200-S1	.Zylinderschraube AM 3x20	4
- 20/2			D6797-A32-S1	.Zahnscheibe A3,2	4
- 21		100722	V22212-Z1-A182	.Widerstand 0,41 Ohm + 0,41 Ohm	1
* - 22			V22212-Z1-A183	.Widerstand 290 Ohm + 40 Ohm	1
- 23		896560	V26123-B4-B	.Thyristor 2N 682	1
- 24			C26055-A5-C33	.Isolierring	1
- 25			C26300-A9004-C41	.Buchse	1
- 26			D137-B60-R60	.Federscheibe A6	1
- 27			C26055-A5-C32	.Platte	1
- 28			C26055-A5-C33	.Isolierring	1
- 29			D46215-X60-H691	.Lötöse	1
- 30		659606	B32110-D224-M	.Kondensator 0,22 MYF/100V	1
* - 31		162965	V26121-B266-V1	.Diode AAZ 18	8
- 32		200085	B32110-D104-M	.Kondensator 0,1 MYF/100 V	3
- 33			B32234-G6103-M	.Kondensator 0,01 MYF/400 V	1
* - 34		162965	V26121-B266-V1	.Diode AAZ 18	1
- 35			B51262-Z5221-J1	.Widerstand 220 Ohm/0,25 W	1
- 36		660507	C26315-Z25-C1	.Thermoschalter	1
- 36/1			D84-H60-S1	.Zylinderschraube AM 2,3x4	2
- 36/2			D137-A23-R60	.Federscheibe A2,3	2

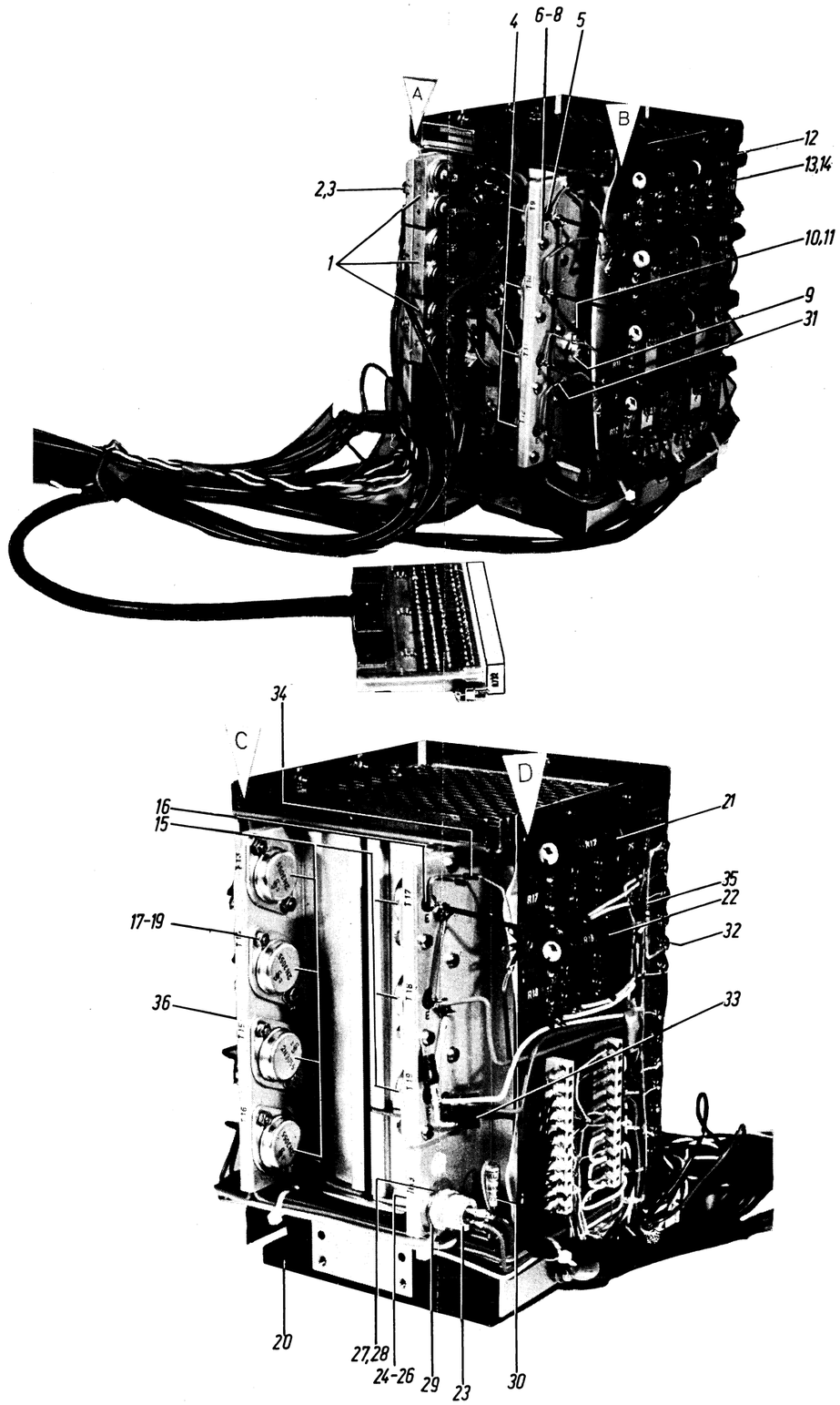

Kühlsäule + 5V
Abb. 1.1

Abb. u. Bezugs-ziffer	Code	Ersatzteil-Lager-Nr.	Herst./Sach-Nr.	Benennung 12345678	Stück
1.2-			C26300-A9011-B21	Kühlsäule 4teilig, +12 V, - 12 V	
- 1		311979	S26212-B9008	.Gleichrichterplatte	3
- 2			D84-P120-S1	.Zylinderschraube AM 4x12	9
- 3			D137-A40-R60	.Federscheibe A4	9
* - 4		979295	V26121-B55-A	.Transistor BDY39	4
- 5			V26101-B9081	.Isolierrohr	8
- 6			D84-L120-S1	.Zylinderschraube AM 3x12	8
- 7			D137-A30-R60	.Federscheibe A3	8
- 8			D934-A30-S1	.Sechskantmutter M3	8
- 9		660507	C26315-Z25-C1	.Thermoschalter	1
- 10			D84-H40-S1	.Zylinderschraube AM 2,3x4	2
- 11			D137-A23-R60	.Federscheibe A2,3	2
- 12		100722	V2212-Z1-A182	.Widerstand 0,41 Ohm + 0,41 Ohm	6
- 13			D84-L60-S1	.Zylinderschraube AM 3x6	18
- 14			D137-A30-R60	.Federscheibe A3	18
- 15		100730	V22212-Z1-A183	.Widerstand 290 Ohm + 40 Ohm	2
- 16			D84-L60-S1	.Zylinderschraube AM 3x6	4
- 17			D137-A30-R60	.Federscheibe A3	4
* - 18		979295	V26121-B55-A	.Transistor BDY39	4
- 18/1			V26101-B9081	.Isolierrohr	8
- 19			D84-L120-S1	.Zylinderschraube AM 3x12	8
- 20			D137-A30-R60	.Federscheibe A3	8
- 21			D934-A30-S1	.Sechskantmutter M3	8
- 22		670626	C26247-Z10-C3	.Lüfter	1
- 22/1			D84-L200-S1	.Zylinderschraube AM 3x20	4
- 22/2			D6797-A32-S1	.Zahnscheibe A3,2	4
- 23		311979	S26212-B9008	.Gleichrichterplatte	3
- 24			D84-P120-S1	.Zylinderschraube AM 4x12	9
- 25			D137-A40-R60	.Federscheibe A4	9
- 26		896560	V26123-B4-B	.Thyristor 2N 682	1
- 27			C26055-A5-C32	.Platte	1
- 28			C26055-A5-C33	.Isolierring	1
- 29			D46215-X60-M691	.Lötöse	1
- 30			C26055-A5-C33	.Isolierring	1
- 31			C26300-A9004-C41	.Buchse	1
- 32			D137-B60-R60	.Federscheibe B6	1
- 33		896560	V26123-B4-B	.Thyristor 2N 682	1
- 34			C26055-A5-C32	.Platte	1
- 35			C26055-A5-C33	.Isolierring	1
- 36			D46215-X60-M691	.Lötöse	1
- 37			C26055-A5-C33	.Isolierring	1
- 38			C26300-A9004-C41	.Buchse	1
* - 39		162965	V26121-B266-V1	.Diode AAZ18	6
- 40		653977	V26121-B187-A	.Zenerdiode ZD 62	1
- 41		200085	B32110-D104-M	.Kondensator 0,1 MYF/100 V	6
- 42		659606	B32110-D224-M	.Kondensator 0,22 MYF/100 V	1
- 43			B51262-Z5221-J1	.Widerstand 220 Ohm/0,25 W	2
- 44		200085	B32110-D224-M	.Kondensator 0,22 MYF/100 V	1
- 45		660507	C26315-Z25-C1	.Thermoschalter	1
- 45/1			D84-H40-S1	.Zylinderschraube AM 2,3x4	2
- 45/2			D137-A23-R60	.Federscheibe A2,3	2

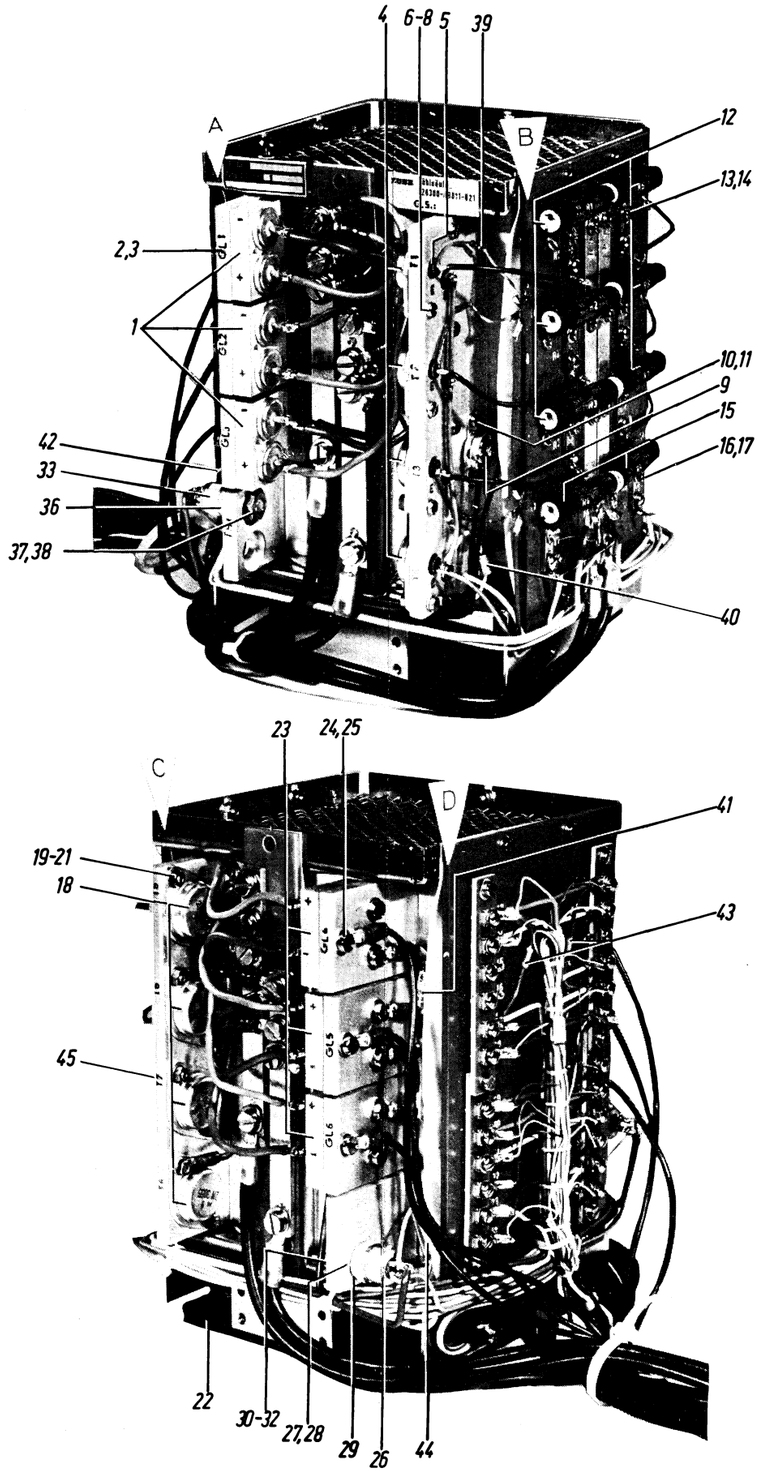

Kühlsäule + 12/-12V
Abb. 1.2

Abb. u. Bezugs-ziffer	Code	Ersatzteil-Lager-Nr.	Herst./Sach-Nr.	Benennung 12345678	Stück
*2-			S26241-E9022	Bedienungsfeld, Schrank	
- 1	BC	298018	C42230-Z5-C3	.Blende grün	17
- 2	BC	145483	C26372-A9001-C11	.Drehknopf	1
- 3	BC	141917	C42230-Z5-C4	.Blende rot	1
- 4	BC		C26300-A9011-C274	.Buchse	2
- 5	BC		C26300-A9011-C275	.Buchse	2
- 6	BC	313521	C26300-A9011-C77	.Wellenschalter	1
- 7	BC		C26300-A9011-C68	.Leiste	1
* - 8	BC		C26300-A9011-C458	.Distanzstück	8
* - 9	BC	298034	C26111-Z9755-S2	.Miniaturtastenschalter (neue Ausf.)	2
				oder	
	BC	313599	V26101-B9707	.Klavierdrucktastenschalter 5teilig (alte Ausf.)	1
	BC	313580	C26300-A9011-C32	.Klavierdrucktastenschalter 4teilig (alte Ausf.)	1
- 9/1	BC	334677	C26111-Z9755-S4	..Klavierdrucktaste	9
* - 10	BC	298026	C261111-Z9755-S1	.Miniaturtastenschalter (neue Ausf.)	2
				oder	
	BC	313602	V26101-B9706	.Klavierdrucktastenschalter 8teilig (alte Ausf.)	2
- 10/1	BC	334677	C26111-Z9755-S4	..Klavierdrucktaste	16
- 11	BC	298042	C26111-Z9755-S3	.Tastenknopf	25
- 12	BC	302759	V26101-Z9786	.Lampe 5 V/0,06 A	18
- 13	BC		C26101-Z9141	.Flanschdose	1
- 14	BC		S26241-D9001	.Flachbaugruppe	1

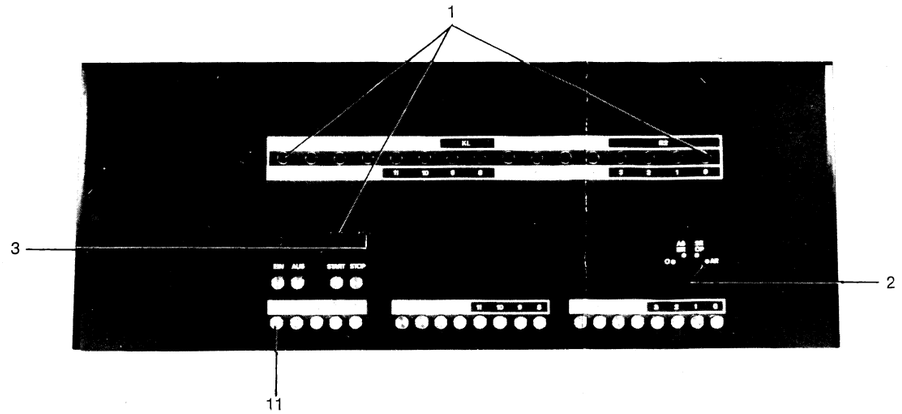

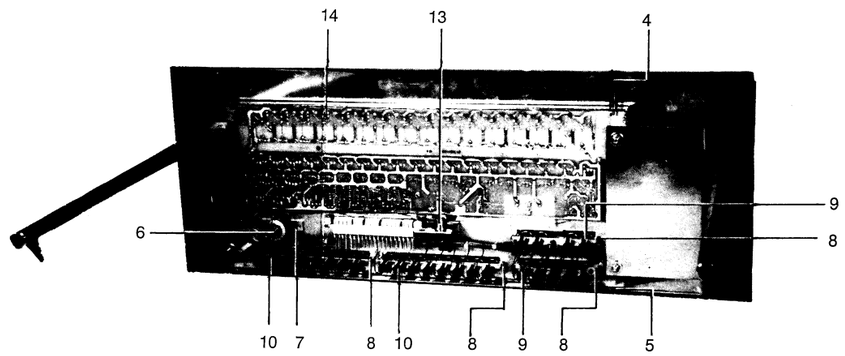

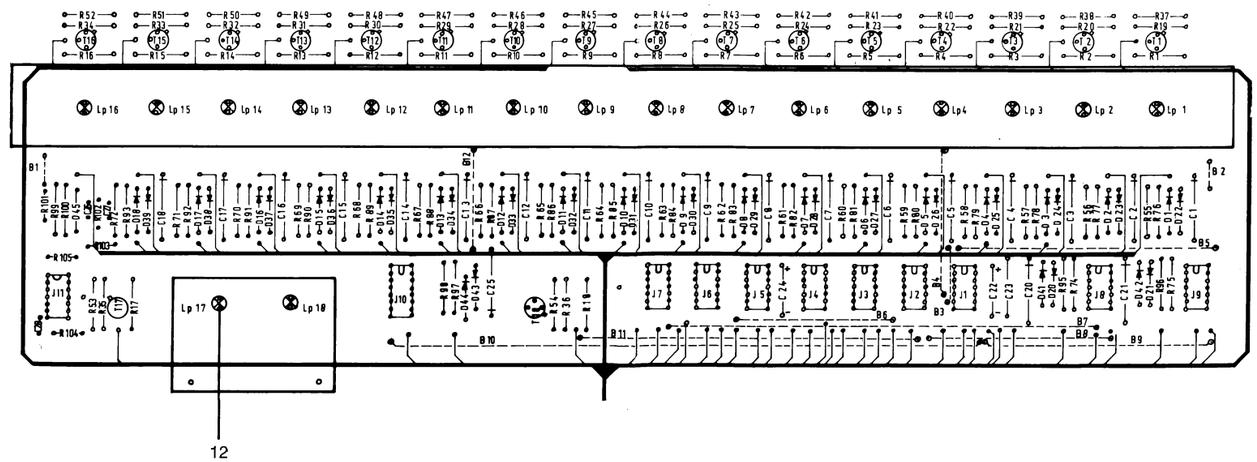

Bedienfeld, Schrank
Abb. 2

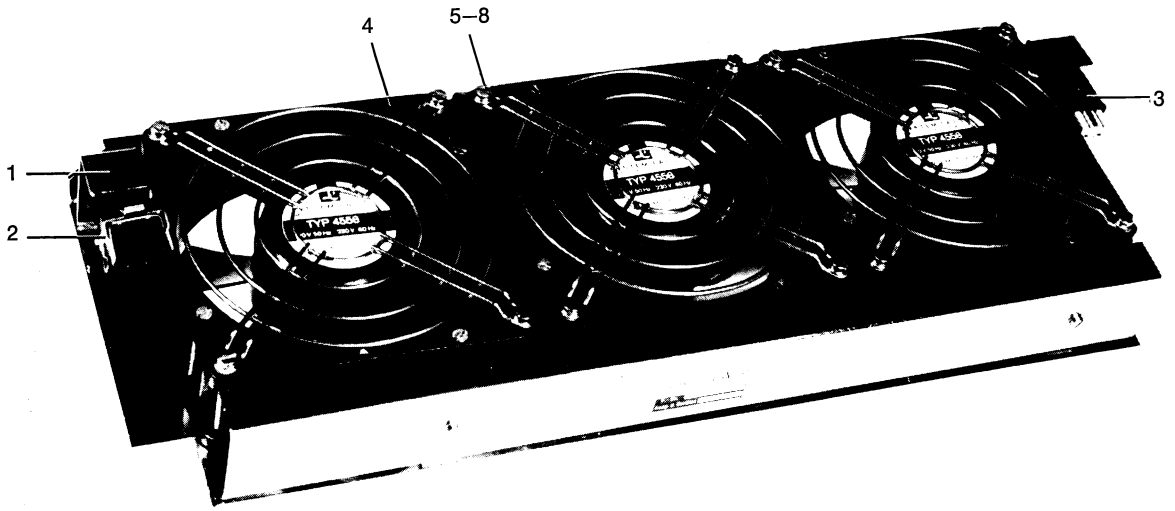

Abb. u. Bezugs-ziffer	Code	Ersatzteil-Lager-Nr.	Herst./Sach-Nr.	Benennung 12345678	Stück
*3-			S26111-E9011	Lüfter	
- 1			V26101-B9238	.Stecker	1
- 2			V26101-B9242	.Sicherungsbügel	1
- 3		122912	V26101-B9240	.Kupplung	1
- 4		670626	C26247-Z10-C3	.Flachlüfter	3
- 5			D125-A43-S1	.Scheibe 4,3	12
- 6			D84-P500-S1	.Zylinderschraube AM 4x50	12
- 7			D6797-A43-R60	.Zahnscheibe A4,3	12
- 8			D934-A40-S1	.Sechskantmutter M4	12

Lüfter
Abb. 3

Abb. u. Bezugs-ziffer	Code	Ersatzteil-Lager-Nr.	Herst./Sach-Nr.	Benennung 12345678	Stück
*4-			S26231-G9003	Rechensteuerwerk	
- 1		695386	C26300-A41-C251	.Gabel	10
- 2			D84-H30-S1	.Zylinderschraube AM 2,3x5	20
- 2/1			D137-A23-R60	.Federscheibe A2,3	20
- 3		690953	C26300-A43-C9	.Adeckung	4
- 4		868264	B32110-D474-M	..Kondensator 0,47 MYF/100 V	4
- 5			S26221-D9026-V1	.Flachbaugruppe PR1 (ab 8KB)	1
- 6			S26221-D9031	.Flachbaugruppe LV3 (ab 24KB)	1
- 6			S26221-D9045	.Flachbaugruppe BP1 (nur bei 8 u. 16KB)	1
- 7			S26221-D9031	.Flachbaugruppe LV3 (ab 8KB)	1
* - 8		301892	S26221-E9009	.Speicherblock 8KB (nur bei 32KB)	1
- 8			S26221-D9047	.Flachbaugruppe BP2 (nur bei 24KB)	1
* - 9		301892	S26221-E9009	.Speicherblock 8KB (ab 24KB)	1
* - 10		301892	S26221-E9009	.Speicherblock 8KB (ab 16KB)	1
* - 11		301892	S26221-E9009	.Speicherblock 8KB (ab 8KB)	1
- 12			S26221-D9029	.Flachbaugruppe IS3 (ab 32KB)	1
- 13			S26221-D9029	.Flachbaugruppe IS3 (ab 24KB)	1
- 14			S26221-D9025	.Flachbaugruppe IW4 (ab 8KB)	1
- 15			S26221-D9029	.Flachbaugruppe IS3 (ab 16KB)	1
- 16			S26221-D9029	.Flachbaugruppe IS3 (ab 8KB)	1
- 17			S26221-D9027	.Flachbaugruppe SQ3 (ab 8KB)	1
- 18			S26221-D9030	.Flachbaugruppe KS3 (ab 8KB)	1
- 19			S26221-D9030	.Flachbaugruppe KS3 (ab 8KB)	1
- 20			S26221-D9030	.Flachbaugruppe KS3 (ab 16KB)	1
- 21			S26221-D9030	.Flachbaugruppe KS3 (ab 24KB)	1
- 22			S26221-D9028	.Flachbaugruppe UR4 (ab 8KB)	1
- 23			S26221-D9025	.Flachbaugruppe IW4 (ab 8KB)	1
- 24			S26231-D9032	.Flachbaugruppe LP2	1
- 25			S26231-D9033	.Flachbaugruppe LP3	1
- 26			S26231-D9034	.Flachbaugruppe LP4	1
- 27			S26231-D9048	.Flachbaugruppe LP6	1
- 28			S26231-D9038	.Flachbaugruppe BE3	1
- 29			S26231-D9031	.Flachbaugruppe LP1	1
- 30			S26231-D9042	.Flachbaugruppe SK1	1
- 31			S26231-D9031	.Flachbaugruppe BR1	1
- 32			S26231-D9040	.Flachbaugruppe MX1	1
- 33			S26231-D9035	.Flachbaugruppe LP5	1
- 34			S26231-D9045	.Flachbaugruppe EM1	1
- 35			S26231-D9041	.Flachbaugruppe OP1	1
- 36			S26231-D9043	.Flachbaugruppe SR3	1
- 37			S26231-D9037	.Flachbaugruppe AW2	1
- 38			S26231-D9036	.Flachbaugruppe AS1	1
- 39			S26231-D9030	.Flachbaugruppe AE2	1
- 40			S26301-D9010	.Flachbaugruppe LE3	1
- 40			S26321-D9013	.Flachbaugruppe ME1 (nur bei MB)	1
- 41			S26301-D9011	.Flachbaugruppe LE4	1
- 41			S26321-D9014	.Flachbaugruppe ME2 (nur bei MB)	1
- 42			S26301-D9009	.Flachbaugruppe NZ1	1
- 43			S26231-D9045	.Flachbaugruppe EM1	1

Die Ersatzteil-Lager-Nr. (EL) ist abhängig vom Gerätestand (GS) der Flachbaugruppe. Zur eindeutigen Bestimmung der den jeweiligen GS zugehörigen EL sind die Siemens-Flachbaugruppen-Verzeichnisse (D14/44061 und D14/40048) zu verwenden.

Abb. u. Bezugs-ziffer	Code	Ersatzteil-Lager-Nr.	Herst./Sach-Nr.	Benennung 12345678	Stück
4- 44			S26231-D9044	.Flachbaugruppe AR1	1
- 45			S26301-D9013	.Flachbaugruppe FS1	1
- 46			S26301-D9014	.Flachbaugruppe FS2	1
- 47			S26301-D9015	.Flachbaugruppe AR1	1
- 48			S26301-D9012	.Flachbaugruppe LA1	1
- 49			S26231-D9046	.Flachbaugruppe SE2	1
- 50			S26231-D9046	.Flachbaugruppe SE2	1

Die Ersatzteil-Lager-Nr. (EL) ist abhängig vom Gerätestand (GS) der Flachbaugruppe. Zur eindeutigen Bestimmung der den jeweiligen GS zugehörigen EL sind die Siemens-Flachbaugruppen-Verzeichnisse (D14/44061 und D14/40048) zu verwenden.

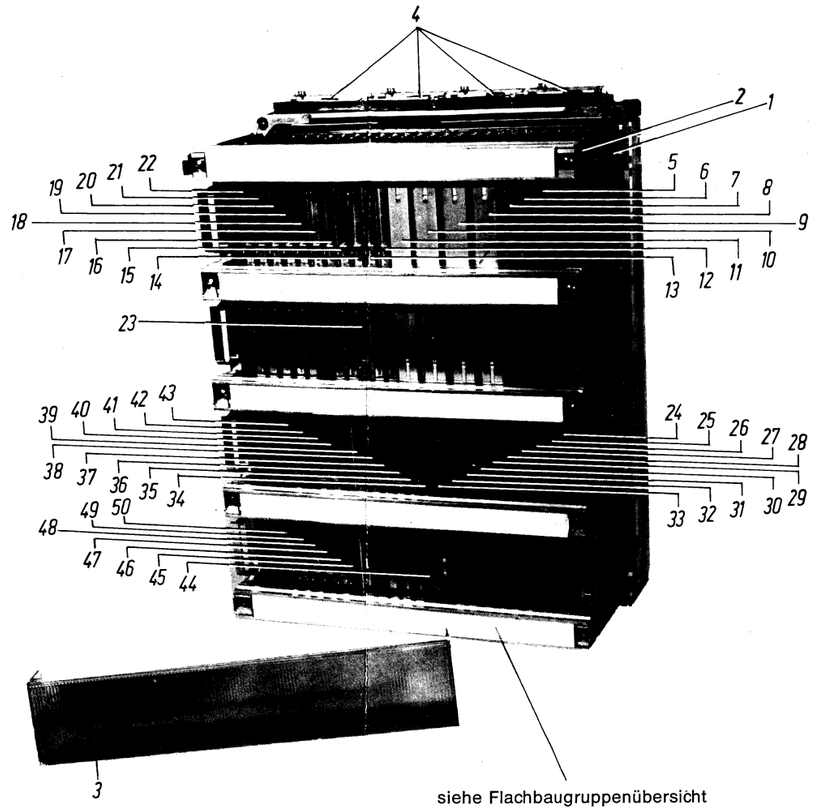

siehe Flachbaugruppenübersicht
Seite 59 und 60

Rechensteuerwerk
Abb. 4

Abb. u. Bezugs-ziffer	Code	Ersatzteil-Lager-Nr.	Herst./Sach-Nr.	Benennung 12345678	Stück
*5-			S26213-G9008	Kleiner Netzverteiler	
- 1		223476	B84299-K15	.Entstörgerät	1
- 2		145645	C24230-Z4-C11	.Lampenfassung	1
- 3		141917	C42230-Z5-C4	.Blende, rot	1
- 4		141909	C24230-Z4-C6	.Glühlampe T8K 48 V/0,02 A	1
- 5			D41672-B20	.G-Sicherungshalter	1
- 6			D41676-A20	.G-Schraubkappe	1
- 7		860077	D41571-M500-C2	.G-Schmelzeinsatz M0,5AC	1
- 8		253359	5SP3362	.W-Schalter 3polig/16 A	1
- 8/1			D84-P150-S1	.Zylinderschraube AM 4x15	4
- 8/2			D137-A40-R60	.Federscheibe A4	4
- 9		265543	5SP3131	.W-Schalter 1polig/1,6 A	4
- 9/1			D84-P150-S1	.Zylinderschraube AM 4x15	2
- 9/2			D137-A40-R60	.Federscheibe A4	2
- 10		217255	V22311-D604-A11	.Trafo	1
- 11			D84-P60-S1	.Zylinderschraube AM 4x6	4
- 12			D137-A40-R60	.Federscheibe A4	4
- 13		281158	3TA2010-0AD	.Schütz 3polig 42 V/50 Hz	1
- 13/1			D84-P150-S1	.Zylinderschraube AM 4x15	2
- 13/2			D137-A40-R60	.Federscheibe A4	2
- 14			C26111-Z9941-S1	.Schuko-Steckdose	3
- 14/1			D934-A30-S1	.Sechskantmutter M3	6
- 14/2			D137-A30-R60	.Federscheibe A3	6
- 15			5UP204	.Sicherheitsstecker 5polig	1
- 16			D85-Q100-S1	.Linsenschraube AM 5x10	2
- 17	BCDE		C26300-A9011-C349	.Halteleiste	2
- 18	BCDE		D912-S20-G1	.Zylinderschraube M 8x20	4
- 18/1	BCDE		D125-A84-S1	.Scheibe 8,4	4
- 18/2	BCDE		D137-B80-R60	.Federscheibe B8	4
- 18/3	BCDE		D934-A80-S1	.Sechskantmutter M8	4

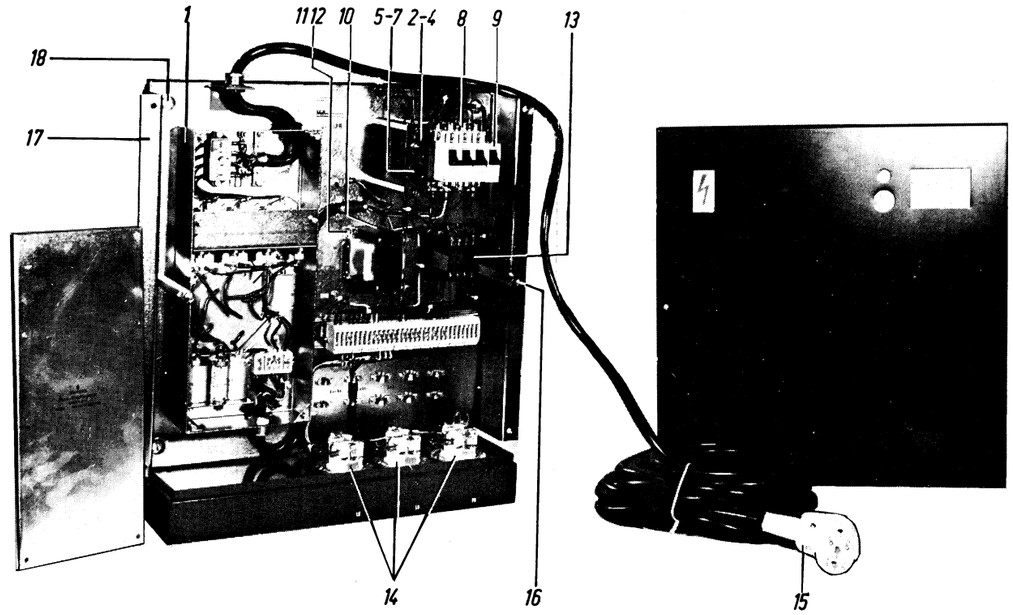

Kleiner Netzverteiler
Abb. 5

Abb. u. Bezugs-ziffer	Code	Ersatzteil-Lager-Nr.	Herst./Sach-Nr.	Benennung 12345678	Stück
*6-			S26213-G9009	Großer Netzverteiler	
- 1		223476	B84299-K15	.Entstörgerät	1
- 2		253359	5SP3362	.W-Schalter 3polig/16 A	1
- 2/1			D84-P150-S1	.Zylinderschraube AM 4x15	4
- 2/2			D137-A40-R60	.Federscheibe A4	4
- 3		265543	5SP3131	.W-Schalter 1polig/1,6 A	4
- 3/1			D84-P150-S1	.Zylinderschraube	4
- 3/2			D137-A40-R60	.Federscheibe A4	4
- 4		253359	5SP3362	.W-Schalter 3polig/16 A	1
- 4/1			D84-P150-S1	.Zylinderschraube AM 4x15	4
- 4/2			D137-A40-R60	.Federscheibe A4	4
- 5			D41672-B20	.G-Sicherungshalter	2
- 6			D41676-A20	.G-Schraubkappe	2
- 7		860077	D41571-M500-C2	.G-Schmelzeinsatz M0,5AC	2
- 8		145645	C24230-Z4-C11	.Lampenfassung	1
- 9		141917	C42230-Z5-C4	.Blende, rot	1
- 10		141909	C24230-Z4-C6	.Glühlampe T8K 48 V/0,02 A	1
- 11		223476	B84299-K15	.Entstörgerät	1
- 12		217255	V22311-D604-A11	.Trafo	1
- 13			D84-P60-S1	.Zylinderschraube AM 4x6	4
- 13/1			D137-A40-R60	.Federscheibe A4	4
- 14		281158	3TA2010-0AD	.Schütz 3polig 42 V/50 Hz	1
- 14/1			D84-P150-S1	.Zylinderschraube AM 4x15	1
- 14/2			D137-A40-R60	.Federscheibe A4	2
- 15		273236	3TA2111-0AM	.Schütz 220 V/50 Hz	1
- 15/1			D84-P180-S1	.Zylinderschraube AM 4x18	3
- 15/2			D137-A40-R60	.Federscheibe A4	3
- 16			C26111-Z9941-S1	.Schuko-Steckdose	6
- 16/1			D934-A30-S1	.Sechskantmutter	12
- 16/2			D137-A30-R60	.Federscheibe A3	12
- 17	BCDE		C26300-A9011-C349	.Halteleiste	2
- 18	BCDE		D912-S20-G1	.Zylinderschraube M 8x20	4
- 18/1	BCDE		D125-A84-S1	.Scheibe 8,4	4
- 18/2	BCDE		D137-B80-R60	.Federscheibe B8	4
- 18/3	BCDE		D934-A80-S1	.Sechskantmutter M8	4
- 19	ABCD		D85-Q100-S1	.Linsenschraube AM 5x10	3
- 19/1	ABCD		D433-A53-S1	.Scheibe 5,3	3

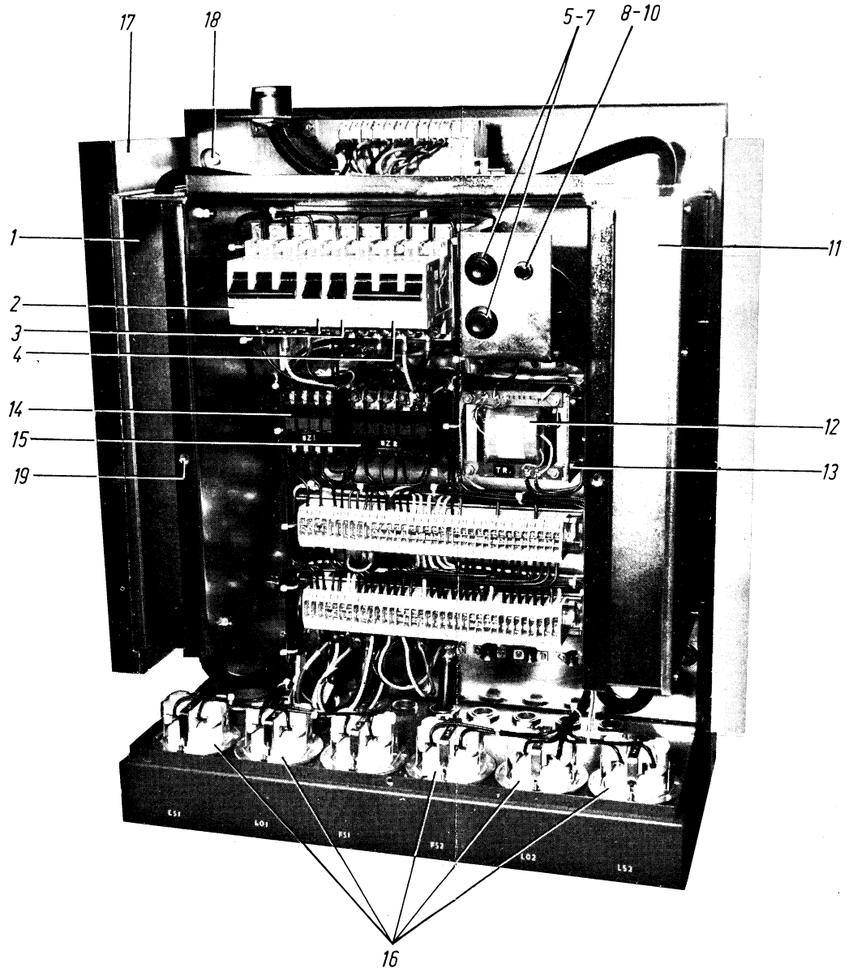

Großer Netzverteiler
Abb. 6

Abb. u. Bezugs-ziffer	Code	Ersatzteil-Lager-Nr.	Herst./Sach-Nr.	Benennung 12345678	Stück
*7-	CE		S26221-H9008	Arbeitsspeicher-Erweiterung	
- 1	CE		C26300-A9011-B52	.Halter	2
- 2	CE		C26300-A9011-C252	.Lagerung	1
- 3	CE		D912-R200-S1	.Zylinderschraube M 6x20	2
- 4	CE		C26300-A9011-C253	.Anschlag	1
- 4/1	CE		D84-Q80-S1	.Zylinderschraube M 5x8	2
- 4/2	CE		D137-A50-R60	.Federscheibe A5	2
- 5	CE		C26300-A9011-C277	.Abdeckblech	1
- 5/1	CE		D84-P80-S1	.Zylinderschraube M 4x8	4
- 5/2	CE		D137-A40-R60	.Federscheibe A4	4
- 6	CE		C26300-A9011-C281	.Schraube	4
- 7	CE		H60110-R140-S1	.Halsschraube M 4x14	4
- 8	CE	695386	C26300-A41-C251	.Gabel	6
- 9	CE		D84-H30-S1	.Zylinderschraube AM 2,3x5	12
- 9/1	CE		D137-A23-R60	.Federscheibe A2,3	12
- 10	CE	690953	C26300-A43-C9	.Abdeckung	2
- 11	CE	868264	B32110-D474-M	.Kondensator	4
- 12	CE		S26221-D9026	.Flachbaugruppe PR1	1
- 13/1	CE		S26221-D9031	.Flachbaugruppe LV3 (ab 56KB)	2
- 13/2	CE		S26221-D9045	.Flachbaugruppe BP1 (nur bei 40 u. 48 KB)	1
- 14/1	CE	372099	S26221-E9009	.Speicherblock 8KB (nur bei 64KB)	1
- 14/2	CE		S26221-D9047	.Flachbaugruppe BP2 (nur bei 56KB)	1
- 15	CE	372099	S26221-E9009	.Speicherblock 8KB	1
- 16	CE	372099	S26221-E9009	.Speicherblock 8KB	1
- 17	CE	372099	S26221-E9009	.Speicherblock 8KB	1
- 18	CE		S26221-D9029	.Flachbaugruppe JS3	4
- 19	CE		S26221-D9025	.Flachbaugruppe JW4	2
- 20	CE		S26221-D9027	.Flachbaugruppe SQ3	1
- 21	CE		S26221-D9030	.Flachbaugruppe KS3	4
- 22	CE		S26221-D9028	.Flachbaugruppe UR4	1

Die Ersatzteil-Lager-Nr. (EL) ist abhängig vom Gerätestand (GS) der Flachbaugruppe. Zur eindeutigen Bestimmung der den jeweiligen GS zugehörigen EL sind die Siemens-Flachbaugruppen-Verzeichnisse (D14/44061 und D14/40048) zu verwenden.

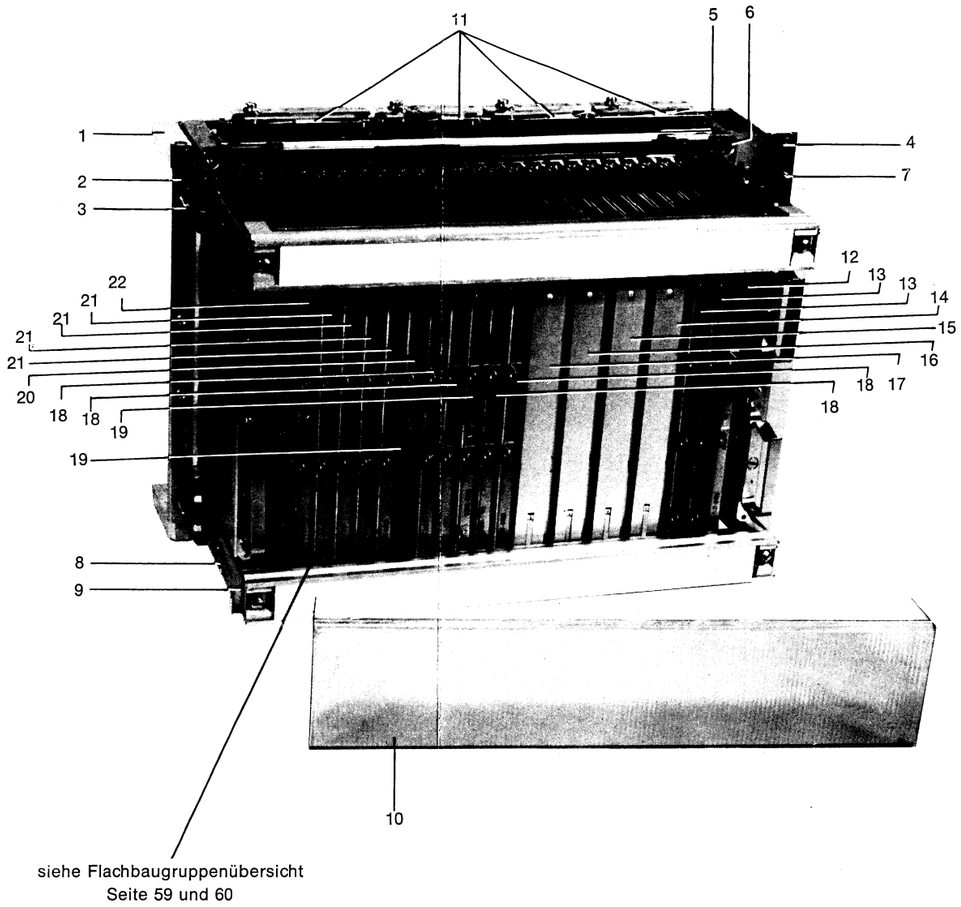

ASP-Erweiterung
Abb. 7

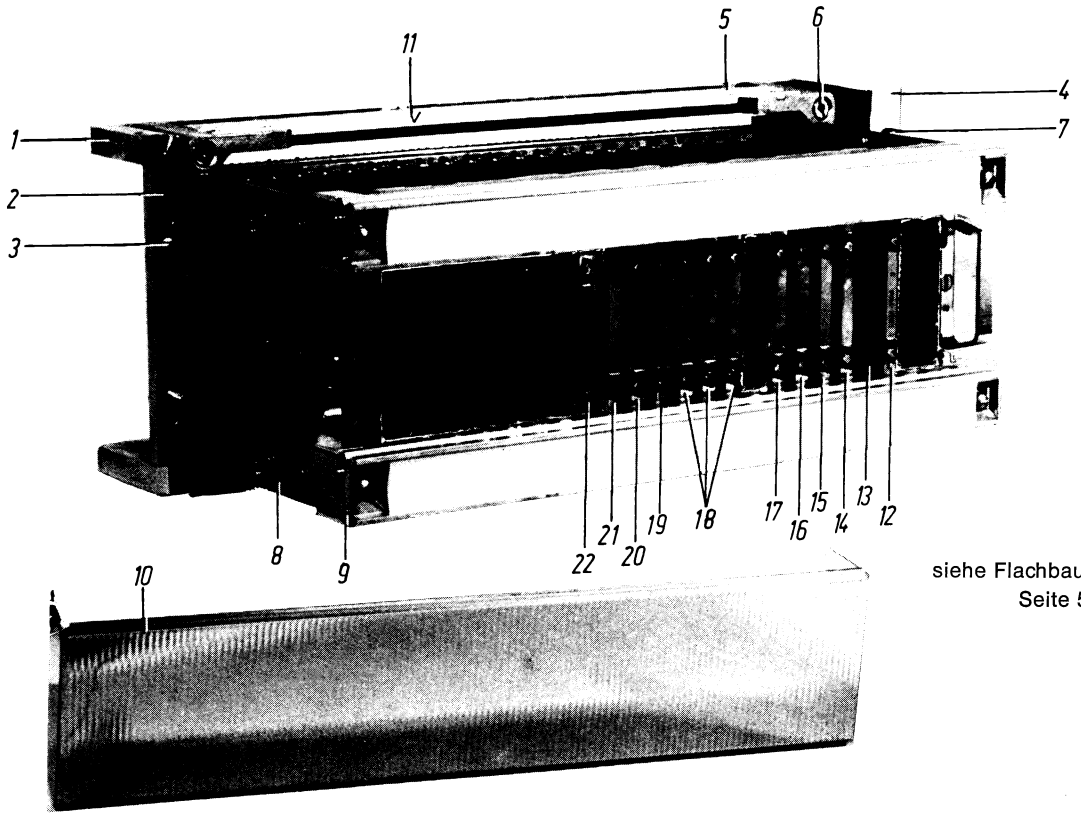

siehe Flachbaugruppenübersicht
Seite 59 und 60

Abb. u. Bezugs-ziffer	Code	Ersatzteil-Lager-Nr.	Herst./Sach-Nr.	Benennung 12345678	Stück
*8-	BCDE		S26241-G9001	Peripherie-Steuerung 38/I	
- 1	BCDE		C26300-A9011-B52	.Halter	2
- 2	BCDE		C26300-A9011-C250	.Lagerung	1
- 3	BCDE		D912-R200-S1	.Zylinderschraube M 6x20	2
- 4	BCDE		C26300-A9011-C251	.Anschlag	1
- 4/1	BCDE		D84-Q80-S1	.Zylinderschraube M 5x8	2
- 4/2	BCDE		D137-A50-R60	.Federscheibe A5	2
- 5	BCDE		C26300-A9011-C276	.Deckel	1
- 5/1	BCDE		D84-P80-S1	.Zylinderschraube M4x8	4
- 5/2	BCDE		D137-A40-R60	.Federscheibe A4	4
- 6	BCDE		C26300-A9011-C281	.Schraube	4
- 7	BCDE		H60110-R140-S1	.Halteschraube M 4x14	2
- 8	BCDE	695386	C26300-A41-C251	.Gabel	4
- 9	BCDE		D84-H30-S1	.Zylinderschraube AM 2,3x5	8
- 9/1	BCDE		D137-A23-R60	.Federscheibe A2,3	8
- 10	BCDE	690953	C26300-A43-C9	.Abdeckung	1
- 11	BCDE	868264	B32110-D474-M	.Kondensator 0,47 MYF/100 V	4
- 12	BCDE		S26301-D9010	.Flachbaugruppe LE3	1
- 13	BCDE		S26301-D9011	.Flachbaugruppe LE4	1
- 14	BCDE		S26301-D9010	.Flachbaugruppe LE3	1
- 15	BCDE		S26301-D9011	.Flachbaugruppe LE4	1
- 16	BCDE		S26301-D9010	.Flachbaugruppe LE3	1
- 17	BCDE		S26301-D9011	.Flachbaugruppe LE4	1
- 18	BCDE		S26301-D9012	.Flachbaugruppe LA1	3
- 19	BCDE		S26301-D9009	.Flachbaugruppe NZ1	1
- 20	BCDE		S26111-D173	.Flachbaugruppe EMF	1
- 21	BCDE		S26231-D9046-V1	.Flachbaugruppe SE2	1
- 22	BCDE		S26111-D190	.Flachbaugruppe AWE	1

Die Ersatzteil-Lager-Nr. (EL) ist abhängig vom Gerätestand (GS) der Flachbaugruppe. Zur eindeutigen Bestimmung der den jeweiligen GS zugehörigen EL sind die Siemens-Flachbaugruppen-Verzeichnisse (D14/44061 und D14/40048) zu verwenden.

Peripherie-Steuerung 38/I

Abb. 8

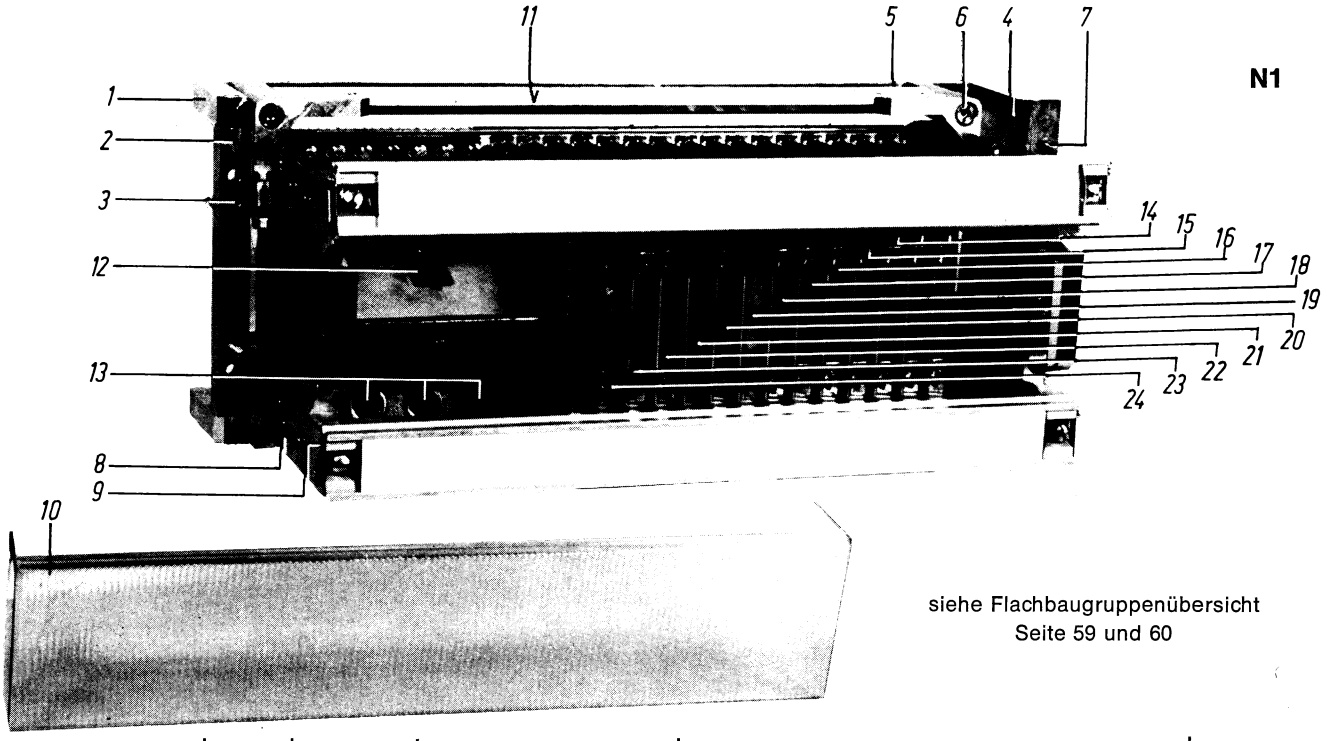

siehe Flachbaugruppenübersicht
Seite 59 und 60

Abb. u. Bezugs-ziffer	Code	Ersatzteil-Lager-Nr.	Herst./Sach-Nr.	Benennung 12345678	Stück
*9-	BCDE		S26241-G9003	Peripherie-Steuerung 38/II	
- 1	BCDE		C26300-A9011-B52	.Halter	2
- 2	BCDE		C26300-A9011-C250	.Lagerung	1
- 3	BCDE		D912-R200-S1	.Zylinderschraube M 6x20	2
- 4	BCDE		C26300-A9011-C251	.Anschlag	1
- 4/1	BCDE		D84-Q80-S1	.Zylinderschraube M 5x8	2
- 4/2	BCDE		D137-A50-R60	.Federscheibe A5	2
- 5	BCDE		C26300-A9011-C276	.Deckel	1
- 5/1	BCDE		D84-P80-S1	.Zylinderschraube M 4x8	4
- 5/2	BCDE		D137-A40-R60	.Federscheibe A4	4
- 6	BCDE		C26300-A9011-C281	.Schraube	4
- 7	BCDE		H60110-R140-S1	.Halsschraube M 4x14	2
- 8	BCDE	695386	C26300-A41-C251	.Gabel	4
- 9	BCDE		D84-H30-S1	.Zylinderschraube AM 2,3x5	8
- 9/1	BCDE		D137-A23-R60	.Federscheibe A2,3	8
- 10	BCDE	690953	C26300-A43-C9	.Abdeckung	1
- 11	BCDE	868264	B32110-D474-M	.Kondensator 0,47 MYF/100 V	4
- 12	BCDE		C26334-Z50-A8	.Fernmeldedose	3
- 12/1	BCDE		C26300-A9017-C2	.Buchse	6
- 12/2	BCDE		D91-L200-S1	.Linsenschraube M 3x20	6
- 13	BCDE		C26101-Z9044	.Flanschdose	3
- 14	BCDE		S26301-D9015	.Flachbaugruppe FS3	3
- 15	BCDE		S26301-D9014	.Flachbaugruppe FS2	1
- 16	BCDE		S26301-D9013	.Flachbaugruppe FS1	1
- 17	BCDE		S26301-D9014	.Flachbaugruppe FS2	1
- 18	BCDE		S26301-D9013	.Flachbaugruppe FS1	1
- 19	BCDE		S26301-D9014	.Flachbaugruppe FS2	1
- 20	BCDE		S26301-D9013	.Flachbaugruppe FS1	1
- 21	BCDE		S26301-D9009	.Flachbaugruppe NZ1	1
- 22	BCDE		S26111-D173	.Flachbaugruppe EMF	1
- 23	BCDE		S26231-D9046-V1	.Flachbaugruppe SE2	1
- 24	BCDE		S26111-D190	.Flachbaugruppe AWE	1

Die Ersatzteil-Lager-Nr. (EL) ist abhängig vom Gerätestand (GS) der Flachbaugruppe. Zur eindeutigen Bestimmung der den jeweiligen GS zugehörigen EL sind die Siemens-Flachbaugruppen-Verzeichnisse (D14/44061 und D14/40048) zu verwenden.

Peripherie-Steuerung 38/II

Abb. 9

Abb. u. Bezugs-ziffer	Code	Ersatzteil-Lager-Nr.	Herst./Sach-Nr.	Benennung 12345678	Stück
*10-	BCDE		S26371-G9001	Plattenspeicher-Anschlußsteuerung	
- 1	BCDE		C26300-A9011-B52	.Halter	2
- 2	BCDE		C26300-A9011-C252	.Lagerung	1
- 2/1	BCDE		D912-R200-S1	.Zylinderschraube M 6x20	2
- 3	BCDE		C26300-A9011-C253	.Anschlag	1
- 4	BCDE		D84-Q80-S1	.Zylinderschraube M 5x8	2
- 4/1	BCDE		D137-A50-R60	.Federscheibe A5	2
- 5	BCDE		C26300-A9011-C277	.Deckel	1
- 5/1	BCDE		D84-P80-S1	.Zylinderschraube M 4x8	4
- 5/2	BCDE		D137-A40-R60	.Federscheibe A4	4
- 6	BCDE		C26300-A9011-C281	.Schraube	4
- 7	BCDE		H60110-R140-S1	.Halsschraube M 4x14	4
- 8	BCDE		C26300-A41-C251	.Gabel	6
- 9	BCDE		D84-H30-S1	.Zylinderschraube AM 2,3x5	12
- 9/1	BCDE		D137-A23-R60	.Federscheibe A2,3	12
- 10	BCDE		C26300-A43-C9	.Abdeckung	2
- 11	BCDE	868264	B32110-D474-M	.Kondensator 0,47 MYF/100 V	4
- 12	BCDE		V26101-B9237	.Flanschdose	1
- 13	BCDE	308706	V26101-B9615	.Steckergehäuse	1
- 13/1	BCDE	173665	C26121-Z15-C13	.Befestigungsstift	1
- 13/2	BCDE		C26334-Z11-C13	.Eckzentrierstift	2
- 13/3	BCDE	659789	C26121-Z15-C4	.Aufnahmeteil	1
- 13/4	BCDE		C26334-Z2-C101	.Kontaktbuchse	50
- 14	BCDE		C26334-Z45-C1	.Steckergehäuse	2
- 14/1	BCDE		C26334-Z45-C15	.Halteschraube	2
- 14/2	BCDE		D84-K120-S1	.Zylinderschraube M 2,6x12	6
- 14/3	BCDE		D6797-J28-S1	.Zahnscheibe 2,8	6
- 14/4	BCDE	698482	C26334-Z45-C12	.Buchse	4
- 14/5	BCDE	698490	C26334-Z45-C14	.Schirmbuchse	4
- 14/6	BCDE		C26334-Z45-C16	.Rastfeder	4
- 14/7	BCDE	233781	C26334-Z45-C5	.Federkontakt	20
- 14/8	BCDE		C26334-Z2-C101	.Kontaktbuchse	24
- 15	BCDE		S26111-D190	.Flachbaugruppe AWE	1
- 16	BCDE		S26371-D36	.Flachbaugruppe IDB	1
- 17	BCDE		S26371-D9002	.Flachbaugruppe BR2	1
- 18	BCDE		S26371-D37	.Flachbaugruppe BID	1
- 19	BCDE		S26371-D9004	.Flachbaugruppe DP1	1
- 20	BCDE		S26371-D9003	.Flachbaugruppe AZ3	1
- 21	BCDE		S26371-D9006	.Flachbaugruppe AV2	1
- 22	BCDE		S26371-D9001	.Flachbaugruppe TE2	1
- 23	BCDE		S26371-D49	.Flachbaugruppe BLE	1
- 24	BCDE		S26371-D44	.Flachbaugruppe SKI	1
- 25	BCDE		S26371-D9003	.Flachbaugruppe US2	1
- 26	BCDE		S26371-D39	.Flachbaugruppe BGD	1
- 27	BCDE		S26371-D31	.Flachbaugruppe SQB	1
- 28	BCDE		S26371-D31	.Flachbaugruppe SQB	1
- 29	BCDE		S26371-D9032	.Flachbaugruppe EQ1	1
- 30	BCDE		S26371-D9032	.Flachbaugruppe EQ1	1
- 31	BCDE		S26113-D9015	.Flachbaugruppe SP4	1

Die Ersatzteil-Lager-Nr. (EL) ist abhängig vom Gerätestand (GS) der Flachbaugruppe. Zur eindeutigen Bestimmung der den jeweiligen GS zugehörigen EL sind die Siemens-Flachbaugruppen-Verzeichnisse (D14/44061 und D14/40048) zu verwenden.

Abb. u. Bezugs-ziffer	Code	Ersatzteil-Lager-Nr.	Herst./Sach-Nr.	Benennung 12345678	Stück
10- 32	BCDE		S26231-D9046-V1	.Flachbaugruppe SE2	1
- 33	BCDE		S26111-D173	.Flachbaugruppe EMF	1
- 34	BCDE		S26371-D33	.Flachbaugruppe BUK	1
- 35	BCDE		S26371-D51	.Flachbaugruppe AMD	1
- 36	BCDE		S26371-D42	.Flachbaugruppe BLD	1
- 37	BCDE		S26371-D9008	.Flachbaugruppe DT1	1
- 38	BCDE		S26371-D50	.Flachbaugruppe SEW	1
- 39	BCDE		C26300-A9011-A11	.Einbaumodul - 3 V/36 V (siehe Abb. 10.1, Seite 43)	1

Die Ersatzteil-Lager-Nr. (EL) ist abhängig vom Gerätestand (GS) der Flachbaugruppe. Zur eindeutigen Bestimmung der den jeweiligen GS zugehörigen EL sind die Siemens-Flachbaugruppen-Verzeichnisse (D14/44061 und D14/40048) zu verwenden.

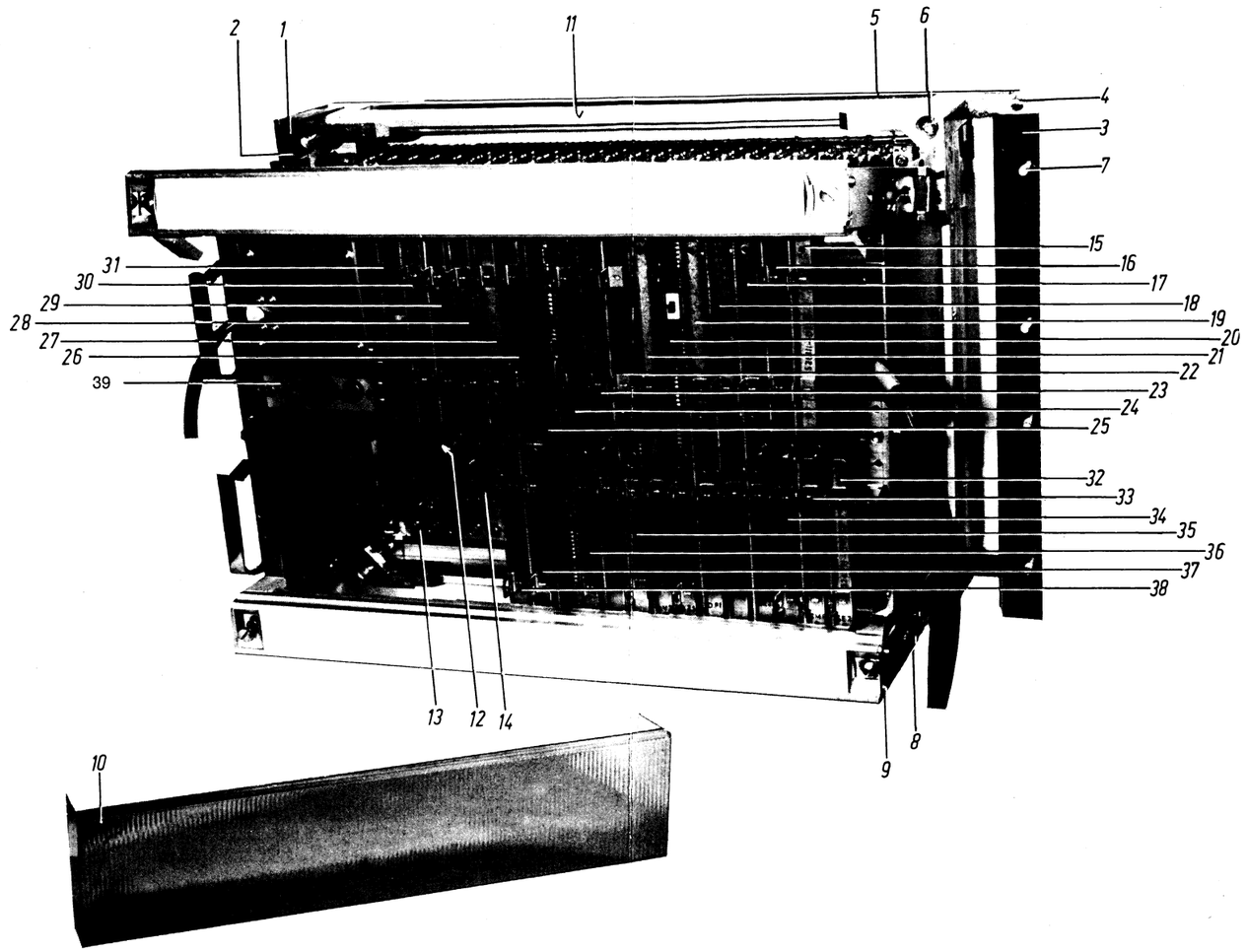

siehe Flachbaugruppenübersicht
Seite 59 und 60

Plattenspeicher-
Anschlußsteuerung
Abb. 10

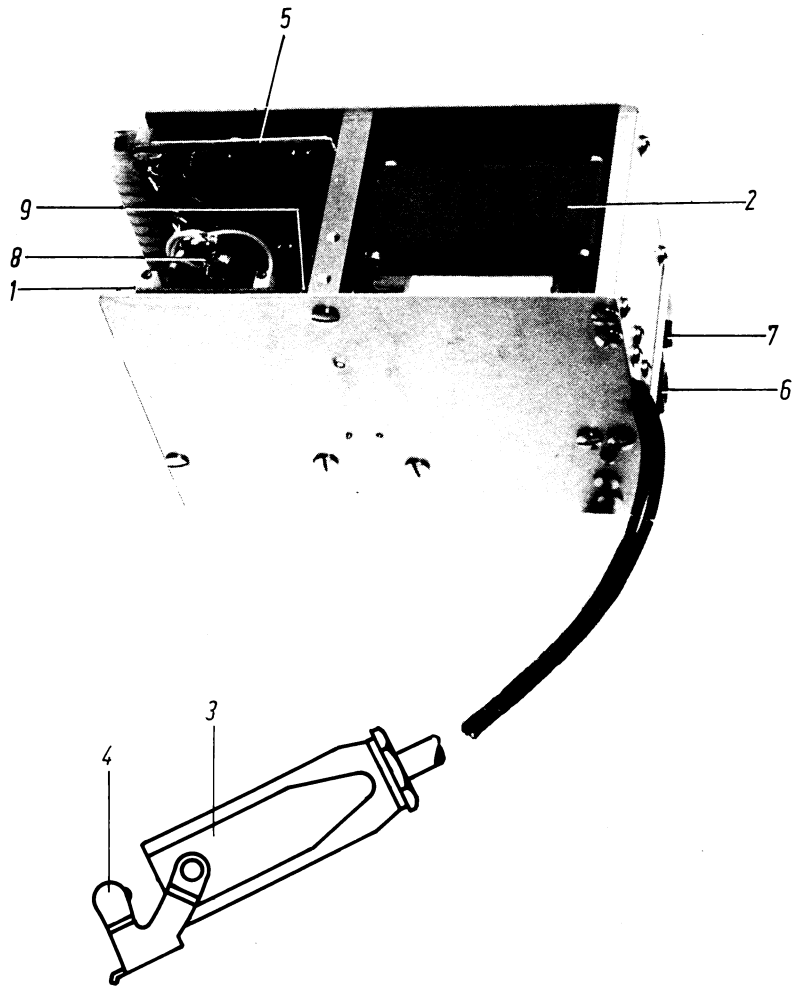

Abb. u. Bezugs-ziffer	Code	Ersatzteil-Lager-Nr.	Herst./Sach-Nr.	Benennung 12345678	Stück
*10.1-	BCDE		C26300-A9011-A11	Einbaumodul - 3 V/36 V	
- 1	BCDE		S26113-D9012	.Flachbaugruppe RG1	1
- 2	BCDE	312979	V26111-Z9282-T1	..Trafo M 74/32	1
- 2/1	BCDE		D84-P60-S1	..Zylinderschraube AM 4x6	2
- 2/2	BCDE		D6797-J43-S1	..Zahnscheibe A 4,3	2
- 2/3	BCDE		D84-P100-S1	..Zylinderschraube AM 4x10	2
- 2/4	BCDE		D6797-J43-S1	..Zahnscheibe A 4,3	2
- 3	BCDE		V26111-B9238	..Stecker 2polig	1
- 4	BCDE		V26111-B9242	..Sicherungsbügel	1
- 5	BCDE		S26113-D9011	.Flachbaugruppe SV1	1
- 6	BCDE		D41672-A20	.Sicherungsschalter	1
- 6/1	BCDE		D41676-A20	.Schraubkappe	1
- 6/2	BCDE	860077	D41571-M500-C2	.Schmelzeinsatz 0,5 A	1
- 7	BCDE	141917	C42230-Z5-C4	.Blende rot	1
* - 7/1	BCDE	264016	C24230-Z4-C2	.Telefonlampe 12 V/0,05 A	1
* - 8	BCDE	312967	V26111-Z9704-K1	.ELKO 1000 MYF/100 V	1
* - 9	BCDE	312975	V26111-Z9704-K5	.ELKO 2200 MYF/25 V	1
* - 10	BCDE	362972	V26111-Z9541-T5	.Transistor MJE 3055	2

Einbaumodul - 3 V/36 V
Abb. 10.1

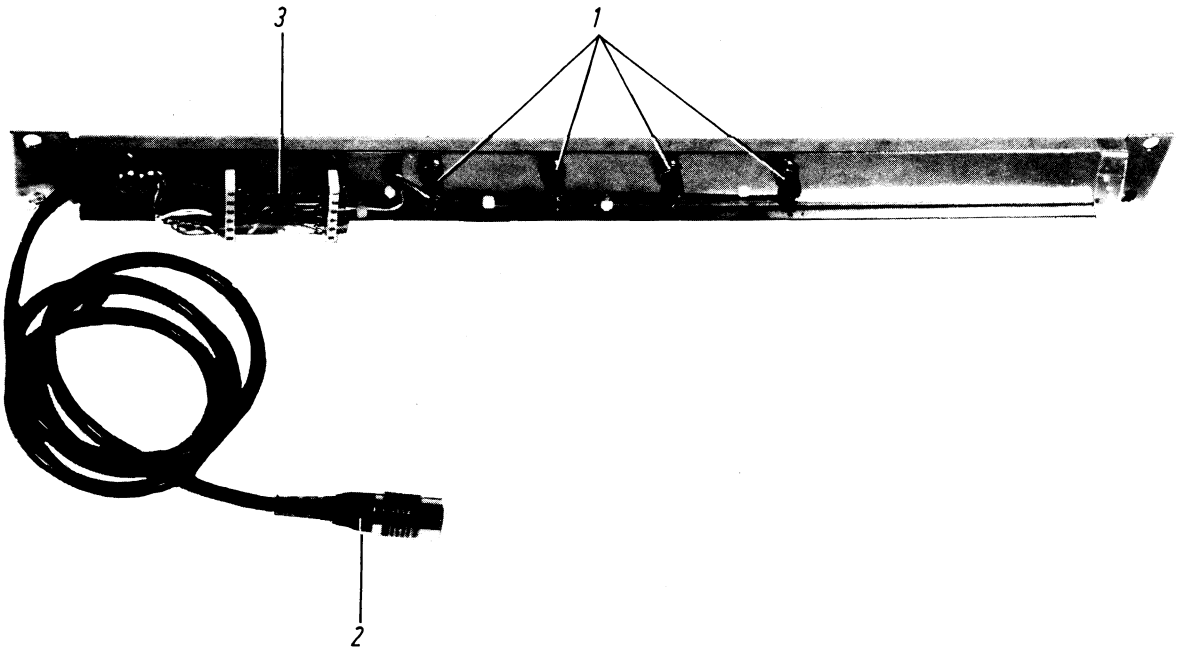

Abb. u. Bezugs-ziffer	Code	Ersatzteil-Lager-Nr.	Herst./Sach-Nr.	Benennung 12345678	Stück
11-	BCDE		C26300-A9011-A13	Schalterfeld Plattenspeicher-Anschlußsteuerung	
* - 1	BCDE	106798	C26315-Z23-C4	.Kippschalter	4
- 2	BCDE		C26101-Z9045	.Kupplungsstecker 6polig	1
- 3	BCDE	313009	B51262-Z5561-J1	.Widerstand 560 Ohm	4

Schalterfeld Plattenspeicher-
Anschlußsteuerung
Abb. 11

Abb. u. Bezugs-ziffer	Code	Ersatzteil-Lager-Nr.	Herst./Sach-Nr.	Benennung 12345678	Stück
12-	BC		C26300-A9011-A7	Schrankgerüst mit Verkleidung	
- 1	BC		C26300-A9011-C74	.Halteblech	2
- 2	BC		C26300-A9011-B30	.Haltewinkel	1
- 3	BC		D912-R120-S1	.Zylinderschraube M 6x12	3
- 4	BC		D6797-A64-R60	.Zahnscheibe A6,4	3
- 5	BC		D912-R120-S1	.Zylinderschraube M 6x12	3
- 6	BC	168483	D127-B60-R60	.Federring B6	3
- 7	BC		C26300-A9011-B52	..Halter	2
- 7/1	BC		C26300-A9011-C252	..Lagerung	1
- 7/2	BC		D912-R200-S1	..Zylinderschraube M 6x20	2
- 8	BC		C26300-A9011-C253	..Anschlag	1
- 8/1	BC	161489	D84-Q80-S1	..Zylinderschraube M 5x8	2
- 8/2	BC		D137-A50-R60	..Federscheibe A5	2
- 9	BC		C26300-A9011-C277	..Deckel	1
- 9/1	BC	668184	D84-P80-S1	..Zylinderschraube M 4x8	4
- 9/2	BC	668192	D137-A40-R60	..Federscheibe A4	4
- 10	BC		C26300-A9011-C281	..Schraube	4
- 11	BC		H60110-R140-S1	.Halsschraube M 6x14	2
- 12	BC		C26300-A9011-B52	..Halter	2
- 12/1	BC		C26300-A9011-C254	..Lagerung	1
- 12/2	BC		D912-R200-S1	..Zylinderschraube M 6x20	2
- 13	BC		C26300-A9011-C267	..Anschlag	1
- 13/1	BC	161489	D84-Q80-S1	..Zylinderschraube M 5x8	2
- 13/2	BC		D137-A50-R60	..Federscheibe A5	2
- 14	BC		C26300-A9011-C279	..Deckel	1
- 14/1	BC	668184	D84-P80-S1	..Zylinderschraube M 4x8	4
- 14/2	BC	668192	D137-A40-R60	..Federscheibe A4	4
- 15	BC		C26300-A9011-C281	..Schraube	4
- 16	BC		H60110-R140-S1	.Halsschraube M 6x14	4
- 17	BC		C26300-A9011-B95	.Scharnier, oben	2
- 18	BC	668184	D84-P80-S1	.Zylinderschraube M 4x8	4
- 19	BC	696757	D125-A43-S1	.Scheibe 4,3	4
- 20	BC		C26185-A9004-C17	.Lagerbock rechts	2
- 21	BC		D84-P150-S1	.Zylinderschraube M 4x15	4
- 22	BC	668192	D137-A40-R60	.Federscheibe A4	4
- 23	BC		C26102-Z9122	..Zylinderhebelschloß	2
- 24	BC		C26185-A9006-B10	..Lagerplatte links	2
- 24/1	BC		D63-P100-S1	..Senkschraube M 4x10	6
- 24/2	BC	668192	D137-A40-R60	..Federscheibe 4,3	6
- 24/3	BC	692018	D934-A40-S1	..Sechskantmutter M4	6
- 25	BC		C26185-A9006-C24	..Druckfeder	2
- 26	BC		C26185-A9006-C22	..Bolzen	2
- 27	BC		C26185-A9006-C23	..Bolzen	2
- 28	BC		C26185-A9004-C19	.Anschlag	2
- 28/1	BC	668184	D84-P80-S1	.Zylinderschraube M 4x8	4
- 28/2	BC	696757	D125-A43-S1	.Scheibe 4,3	4
- 29	BC	200689	C26316-A5-C3	.Spannbügel	2
- 29/1	BC	171255	D63-L60-S1	.Senkschraube M 3x6	4
- 29/2	BC	692018	D934-A40-S1	.Sechskantmutter M3	4
- 29/3	BC		D137-A30-S1	.Federscheibe A3	4

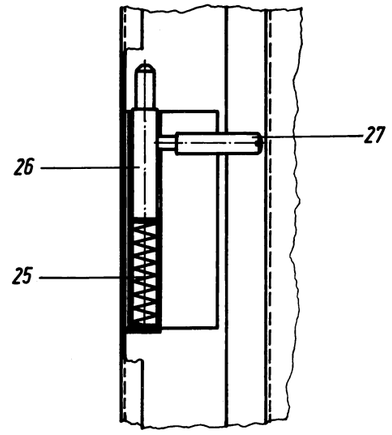

Einzelheit „A"

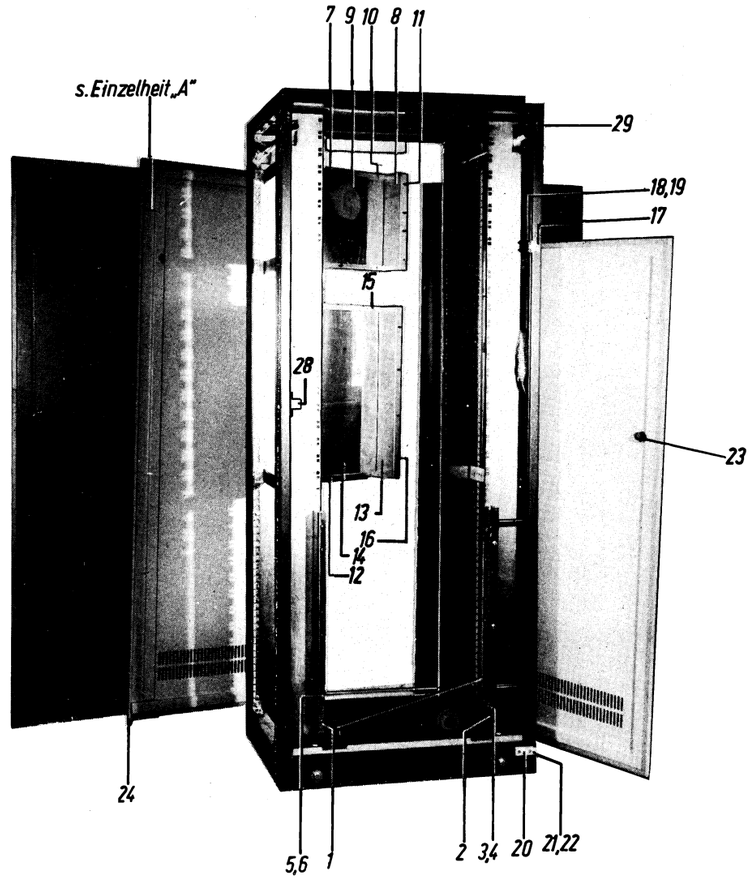

Schrankgerüst mit Verkleidung

Abb. 12

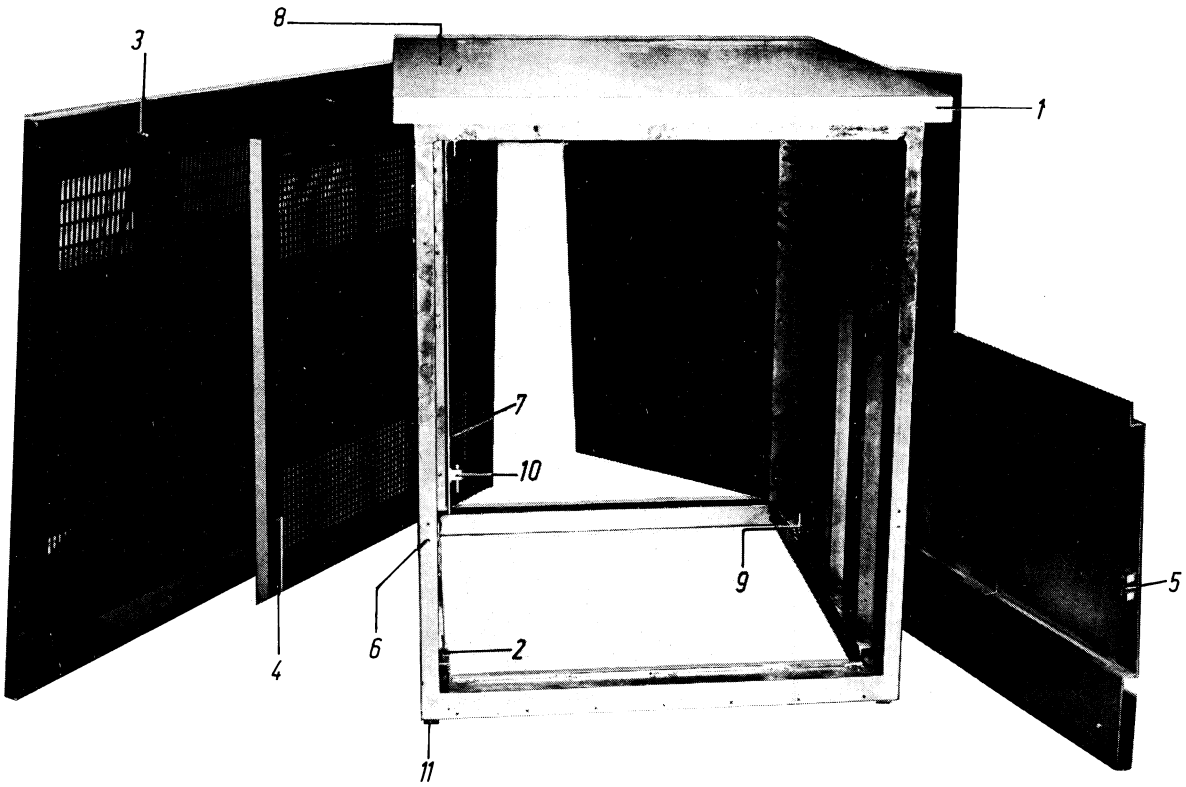

Abb. u. Bezugs-ziffer	Code	Ersatzteil-Lager-Nr.	Herst./Sach-Nr.	Benennung 12345678	Stück
13-	A		C26300-A9011-A6	Tischgehäuse	
- 1	A		C26102-Z9106	.Tischplatte	1
- 1/1	A		C26300-A9011-C241	..Führungsbolzen	2
- 1/2	A	300446	C26316-A5-C7	..Stift	2
- 2	A		C26300-A9011-C197	.Lagerwinkel	2
- 2/1	A	696331	D933-Q120-S1	..Sechskantschraube M 5x12	4
- 2/2	A	144665	D125-A53-S1	..Scheibe 5,3	4
- 2/3	A		D137-A50-R60	..Federscheibe A5	4
- 3	A	300446	C26316-A5-C7	.Stift	2
- 4	A		V26102-Z9167	.Federlasche	4
- 4/1	A	667056	D137-A30-R60	..Federscheibe A3	8
- 4/2	A	667048	D84-L80-S1	..Zylinderschraube AM 3x8	8
- 5	A		V26102-Z9167	.Federlasche	2
- 5/1	A	667056	D137-A30-R60	..Federscheibe A3	4
- 5/2	A	667048	D84-L80-S1	..Zylinderschraube AM 3x8	4
- 6	A	300446	C26316-A5-C7	.Stift	2
- 7	A	300446	C26316-A5-C7	.Stift	4
- 8	A		V26102-Z9167	.Federlasche	2
- 8/1	A	667072	D63-L80-S1	..Senkschraube AM 3x8	4
- 8/2	A	667056	D137-A30-R60	..Federscheibe 3,2	4
- 8/3	A	667080	D934-A30-S1	..Sechskantmutter M3	4
- 9	A		C26300-A9011-B46	.Rastung	4
- 9/1	A	668184	D84-P80-S1	.Zylinderschraube AM 4x8	8
- 9/2	A	668192	D137-A40-R60	.Federscheibe A4	8
- 9/3	A	696757	D125-A43-S1	.Scheibe 4,3	8
- 10	A		C26300-A9011-B30	.Haltewinkel	1
- 10/1	A		D933-R120-S1	.Sechskantschraube M 6x12	3
- 10/2	A		D137-A60-R60	.Federscheibe A6	3
- 10/3	A		D125-A64-S1	.Scheibe 6,4	3
- 11	A	181811	C22123-Z27-C13	.Puffer	4
- 11/1	A		D934-A60-S1	.Sechskantmutter M6	4

Tischgehäuse
Abb. 13

Abb. u. Bezugs-ziffer	Code	Ersatzteil-Lager-Nr.	Herst./Sach-Nr.	Benennung 12345678	Stück
*14-			S26241-E9020	Bedienfeld, Tisch und	
*			S26241-E9021	Einbaumodell	
* - 1	ADE	388459	C26314-Z9003-C2	.Zylinderschloß (neue Ausf.)	1
				oder	
	ADE	145483	C26372-A9001-C11	.Drehknopf (alte Ausf.)	1
* - 2	ADE		C26300-A9011-B105	.Chassis	1
* - 3	ADE	388467	C40315-M162-J226	..Stufendrehschalter (neue Ausf.)	1
				oder	
	ADE	313521	C26300-A9011-C77	..Wellenschalter (alte Ausf.)	1
* - 4	ADE	388475	C26300-A9011-C460	..Tastenstreifen (neue Ausf.)	1
				oder	
	ADE	313580	C26300-A9011-C32	..Klavierdrucktastenschalter 4teilig (alte Ausf.)	1
- 4/1	ADE	334677	C26111-Z9755-S4	...Klavierdrucktaste	4
* - 5	ADE	298042	C26111-Z9755-S3	..Tastenknopf	9
* - 6	ADE	298034	C26111-Z9755-S2	..Miniaturtastenschalter (neue Ausf.)	1
				oder	
	ADE	313599	V26101-B9707	..Klavierdrucktastenschalter 5teilig (alte Ausf.)	1
- 6/1	ADE	334677	C26111-Z9755-S4	...Klavierdrucktaste	5
- 7	ADE		C26101-Z9141	..Flanschdose	1
* - 8	ADE	388491	S26121-C58	..Kippschalter (neue Ausf.)	16
				oder	
	ADE	313602	V26101-B9706	..Klavierdrucktastenschalter 8teilig	2
- 8/1	ADE	334677	C26111-Z9755-S4	...Klavierdrucktaste	16
* - 9	ADE	388483	C26117-A196-C42	..Blende schwarz	16
* - 10	ADE		B51262-Z5121-J1	..Widerstand 120 Ohm	2
- 11	ADE	141917	C42230-Z5-C4	..Blende rot	1
- 12	ADE	298018	C42230-Z5-C3	..Blende grün	17
* - 13	ADE	324035	C39230-Z4-C27	..Blende Opal	1
* - 14	ADE		S26241-D9010	.Flachbaugruppe BF3	1
* - 15	ADE	390461	V26111-Z9004-L1	..Lampe mit Sockel	19

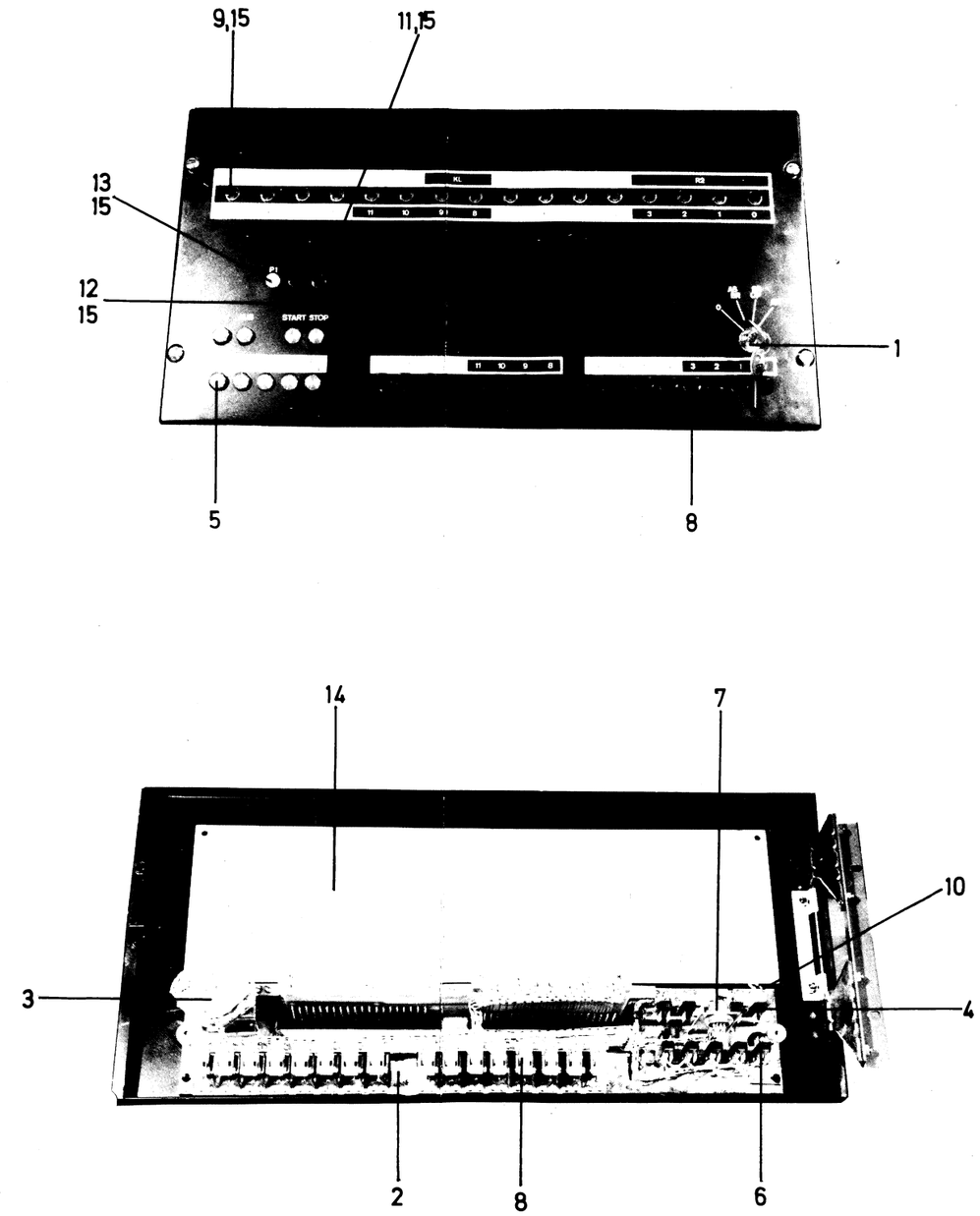

Bedienfeld, Tisch- und
Einbaumodell
Abb. 14

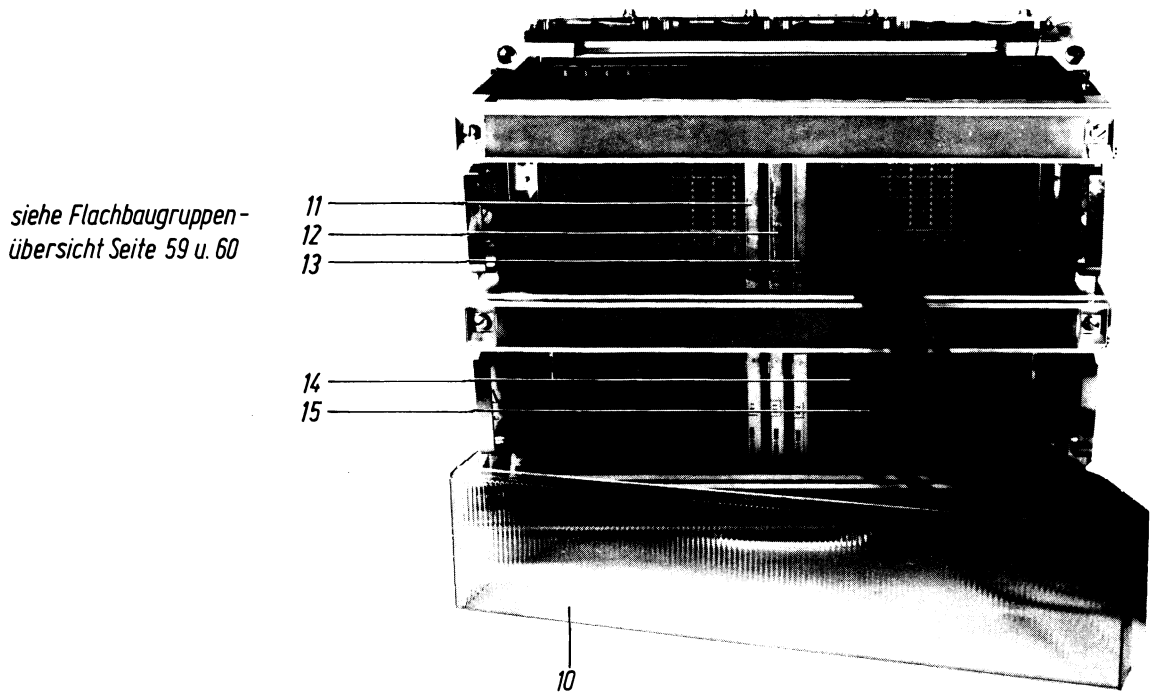

1) Pos. 1-9 s. Seite 33/34

Abb. u. Bezugs-ziffer	Code	Ersatzteil-Lager-Nr.	Herst./Sach-Nr.	Benennung 12345678	Stück
15-	BCDE		S26241-G9002	Schnittstellenverteiler	
- 1	BCDE		C26300-A9011-B52	.Halter 1)	2
- 2	BCDE		C26300-A9011-C252	.Lagerung 1)	1
- 3	BCDE		D912-R200-S1	.Zylinderschraube M 6x20 1)	2
- 4	BCDE		C26300-A9011-C253	.Anschlag 1)	1
- 4/1	BCDE		D84-Q80-S1	.Zylinderschraube M 5x8 1)	2
- 4/2	BCDE		D137-A50-R60	.Federscheibe A5 1)	2
- 5	BCDE		C26300-A9011-C277	.Abdeckblech 1)	1
- 5/1	BCDE		D84-P80-S1	.Zylinderschraube M 4x8 1)	4
- 5/2	BCDE		D137-A40-R60	.Federscheibe A4 1)	4
- 6	BCDE		C26300-A9011-C281	.Schraube 1)	4
- 7	BCDE		H60110-R140-S1	.Halsschraube 1)	2
- 8	BCDE	695386	C26300-A41-C251	.Gabel 1)	6
- 9	BCDE		D84-H30-S1	.Zylinderschraube AM 2,3x5 1)	12
- 9/1	BCDE		D137-A23-R60	.Federscheibe A2,3 1)	12
- 10	BCDE	690953	C26300-A43-C9	.Abdeckung	2
- 11	BCDE		S26241-D9003	.Flachbaugruppe SG2	1
- 12	BCDE		S26241-D9002	.Flachbaugruppe VZ2	1
- 13	BCDE		S26241-D9002	.Flachbaugruppe VZ2	1
- 14	BCDE	395994	V26112-P9040-V5	.Steckleitung	1
- 15	BCDE	395986	V26112-P9039-V5	.Steckleitung	1

Schnittstellenverteiler
Abb. 15

Abb. u. Bezugs-ziffer	Code	Ersatzteil-Lager-Nr.	Herst./Sach-Nr.	Benennung 12345678	Stück
				Flachbaugruppenübersicht	
				Zentraleinheit	
			S26111-D190	Flachbaugruppe AWE	
			S26113-D69	Flachbaugruppe SXR	
			S26113-D71	Flachbaugruppe SXT	
			S26113-D81	Flachbaugruppe SWP	
			S26113-D90	Flachbaugruppe TUF	
			S26113-D91	Flachbaugruppe ESK	
			S26113-D92	Flachbaugruppe NKB	
			S26113-D9002	Flachbaugruppe SW2	
			S26113-D9005	Flachbaugruppe SG1	
			S26221-D9025	Flachbaugruppe JW4	
			S26221-D9026	Flachbaugruppe PR1	
			S26221-D9026-V1	Flachbaugruppe PR1	
			S26221-D9027	Flachbaugruppe SQ3	
			S26221-D9028	Flachbaugruppe UR4	
			S26221-D9029	Flachbaugruppe JS3	
			S26221-D9030	Flachbaugruppe KS3	
			S26221-D9031	Flachbaugruppe LV3	
			S26221-D9045	Flachbaugruppe BP1	
			S26221-D9047	Flachbaugruppe BP2	
			S26231-D9030	Flachbaugruppe AE2	
			S26231-D9031	Flachbaugruppe LP1	
			S26231-D9032	Flachbaugruppe LP2	
			S26231-D9033	Flachbaugruppe LP3	
			S26231-D9034	Flachbaugruppe LP4	
			S26231-D9035	Flachbaugruppe LP5	
			S26231-D9036	Flachbaugruppe AS1	
			S26231-D9037	Flachbaugruppe AW2	
			S26231-D9038	Flachbaugruppe BE3	
			S26231-D9039	Flachbaugruppe BR1	
			S26231-D9040	Flachbaugruppe MX1	
			S26231-D9041	Flachbaugruppe OP1	
			S26231-D9043	Flachbaugruppe SR3	
			S26231-D9044	Flachbaugruppe AR1	
			S26231-D9045	Flachbaugruppe EM1	
			S26231-D9048	Flachbaugruppe LP6	
			S26241-D9001	Flachbaugruppe BF1	
			S26301-D9009	Flachbaugruppe NZ1	
			S26301-D9010	Flachbaugruppe LE3	
			S26301-D9011	Flachbaugruppe LE4	
			S26301-D9012	Flachbaugruppe LA1	
			S26301-D9013	Flachbaugruppe FS1	
			S26301-D9014	Flachbaugruppe FS2	
			S26301-D9015	Flachbaugruppe FS3	
			S26331-D9001	Flachbaugruppe KE1	
			S26331-D9002	Flachbaugruppe KE2	
			S26331-D9003	Flachbaugruppe KA1	

Die Ersatzteil-Lager-Nr. (EL) ist abhängig vom Gerätestand (GS) der Flachbaugruppe. Zur eindeutigen Bestimmung der den jeweiligen GS zugehörigen EL sind die Siemens-Flachbaugruppen-Verzeichnisse (D14/44061 und D14/40048) zu verwenden.

Abb. u. Bezugs-ziffer	Code	Ersatzteil-Lager-Nr.	Herst./Sach-Nr.	Benennung 12345678	Stück
*				Schnittstellenverteiler 43340	
*			S26241-D9002	Flachbaugruppe VZ2	
*			S26241-D9003	Flachbaugruppe SG2	
				Anpassungssteuerung 38/1 u. 38/2	
			S26111-D173	Flachbaugruppe EMF	
			S26111-D190	Flachbaugruppe AWE	
			S26231-D9046-V1	Flachbaugruppe SE2	
			S26301-D9009	Flachbaugruppe NZ1	
			S26301-D9010	Flachbaugruppe LE3	
			S26301-D9011	Flachbaugruppe LE4	
			S26301-D9012	Flachbaugruppe LA1	
			S26301-D9013	Flachbaugruppe FS1	
			S26301-D9014	Flachbaugruppe FS2	
			S26301-D9015	Flachbaugruppe FS3	
			S26331-D9001	Flachbaugruppe KE1	
			S26331-D9002	Flachbaugruppe KE2	
			S26331-D9003	Flachbaugruppe KA1	
				Plattenspeicher-Anschlußsteuerung	
			S26111-D173	Flachbaugruppe EMF	
			S26113-D9011	Flachbaugruppe SV1	
			S26113-D9012	Flachbaugruppe RG1	
			S26113-D9015	Flachbaugruppe SP4	
			S26231-D9046-V1	Flachbaugruppe SE2	
			S26371-D31	Flachbaugruppe SQB	
			S26371-D33	Flachbaugruppe BUK	
			S26371-D36	Flachbaugruppe JDB	
			S26371-D37	Flachbaugruppe BJD	
			S26371-D39	Flachbaugruppe BGD	
			S26371-D42	Flachbaugruppe BLD	
			S26371-D44	Flachbaugruppe SKJ	
			S26371-D50	Flachbaugruppe SEW	
			S26371-D51	Flachbaugruppe AMD	
			S26371-D9001	Flachbaugruppe TE2	
			S26371-D9002	Flachbaugruppe BR2	
			S26371-D9003	Flachbaugruppe US2	
			S26371-D9004	Flachbaugruppe DP1	
			S26371-D9005	Flachbaugruppe AZ3	
			S26371-D9006	Flachbaugruppe AV2	
			S26371-D9008	Flachbaugruppe DT1	
			S26371-D9009	Flachbaugruppe BL4	
			S26371-D9032	Flachbaugruppe EQ1	

Die Ersatzteil-Lager-Nr. (EL) ist abhängig vom Gerätestand (GS) der Flachbaugruppe. Zur eindeutigen Bestimmung der den jeweiligen GS zugehörigen EL sind die Siemens-Flachbaugruppen-Verzeichnisse (D14/44061 und D14/40048) zu verwenden.